GER

TECNOLOGÍA EN CLIMATIZACIÓN

¿QUIÉNES SOMOS?

Desde 1968, GER fabrica y distribuye todo tipo de material para la climatización, tanto industrial como agrícola y ganadera.

GER, empresa zaragozana sita en el Polígono Plaza, es el primer fabricante a nivel nacional de Generadores de Calefacción y Equipos de Refrigeración Industrial, y cuenta con una fuerte expansión en el mercado internacional, avalada por el Certificado AENOR 9002, CE Certificación Europea, Certificado de Calidad IQNET.

MISIÓN

La filosofía de nuestro trabajo siempre ha sido ofrecer a nuestros clientes equipos con una garantía total y una máxima calidad. Somos fabricantes de equipos de climatización y ventilación con diseño propio y en permanente evolución que aporta soluciones tecnológicas adaptadas a las necesidades de los diferentes sectores en los que se encuentran sus clientes.
Asimismo, en el sector Agrícola y Ganadero, nuestras instalaciones destacan por su alta tecnología y facilidad de montaje.

Somos líderes en la fabricación de Generadores de Aire Caliente (WIND) en España. Nuestro equipos son idóneos para la industria, grandes superficies y secaderos, entre otros.
Nuestros aparatos de Refrigeración se clasifican en dos grupos. Por un lado los Equipos de Refrigeración evaporativa (GLACIAR) y por otro los equipos de Refrigeración Modular (HUMER).
Especial atención le dedicamos a nuestras Unidades de Tratamiento de Aire (Climatizadores) para grandes áreas, tanto industriales como de almacenaje, siendo ésta junto con las líneas VENTIGRAN (ventiladores de gran caudal) y MIDAS-AUTOVEN (controlador integral de todos los equipos), la que completa nuestra extensa serie de fabricación.

VISIÓN

Somos conscientes de la necesidad de invertir en tecnología. Por ello, disponemos hoy en día de una de las instalaciones más modernas de Europa en la manipulación del acero.
Día a día nuestro Departamento de I+D+i trabaja con el fin de desarrollar productos de alta calidad además de eficaces y sostenibles con el medio ambiente. En esta línea lanzamos al mercado la marca WIND® BIO, la cual ha tenido una gran aceptación.
Sabemos que en la internacionalización está la clave para seguir creciendo y evolucionando, por ello uno de nuestros objetivos es ofrecer productos susceptibles de ser la solución de climatización perfecta no sólo en España sino también en Europa y en el resto del mundo. Muestra de ello es que actualmente exportamos dentro de la Unión Europea a Alemania, Bélgica, Francia, Italia, Polonia, Portugal, Reino Unido, Rumania y extracomunitariamente a Argelia, Australia, Costa de Marfil, Ecuador, Guinea Ecuatorial, Gabón, Marruecos y México.

VALORES

- Responsabilidad y profesionalidad en el desempeño de las tareas.
- Implicación con el proyecto y espíritu de logro.
- Mejora permanente.
- Flexibilidad ante los cambios.
- Iniciativa y autonomía.
- Compañerismo (reconocimiento) y trabajo en equipo.
- Orientación al cliente (interno y externo).

ABOUT US

GER has produced and distributed all types of material for the HVAC sector, for both industrial and agricultural, since 1968.
GER, a Spanish enterprise placed in Zaragoza, is the first national manufacturer of Industrial HVAC, with a strong expansion in the international market, supported by AENOR 9002, CE certificate and the IQNET Certificate of Quality.

MISSION

Our philosophy has always been to offer our customers products with full warranty and the highest quality. We are the designers and producers of our HVAC equipment and we work hard to keep them under a permanent evolution to offer specific solution for every specific need our customers have. In addition, in the agricultural and stock-rearing sector our installations highlight as their design is based on a high technology system and easy assembly.

We are a leading manufacturer of Air Heaters (WIND) for Industry, large surface areas, drying sheds, and others.

Our equipments for refrigeration are divided in two cooling systems. On the one hand, we offer the wall cooling system. On the other hand, we also manufacture the modular cooling system.
We pay special attention to our AHU for large areas. This line of production, and the HUMER (wall cooling unit), VENTIGRAN (large flow fan) and MIDAS (Integral Controller for all equipment) complete our extensive product range.

VISION

We are aware of the importance of investing in technology. That is why we have one the most modern installations in Europe in the metal handling sector. Day after day, our I+D+I Department works hard to develop high quality products but also efficient and sustainable with the environment. As a result, we introduced to the market our youngest brand, WIND® BIO, which has had a great acceptance. As a result, we introduced to the market our youngest brand, WIND® BIO, which has had a great acceptance. As a result, we export in the UE to Germany, Belgium, France, Italy, Poland, Portugal, UK, Romania, and out of the UE frontiers in Algeria, Ivory Coast, Equatorial Guinea, Gabon, Morocco, Mexico, Australia and Ecuador.

VALUES

- Responsibility and professionalism in the performance of tasks.
- Involvement in the project and spirit of achievement.
- Permanent investigation to improve our products.
- Initiative and autonomy.
- Companionship and teamwork.
- Internal and external customer orientation.

QUI SOMMES-NOUS ?

Dès 1968, GER fabrique et distribue une toute espèce de matériel pour la climatisation, industrielle et agrarien. GER, entreprise spagnole situé à Saragosse, est le premier fabricant spagnol des Générateurs de Chauffage et des Équipes de Réfrigération Industrielle, et nous comptons avec une forte expansion sur le marché international, avalisée par le Certificat AENOR 9002, CE Certification Européen, Certificat de Qualité IQNET.

MISSION

La philosophie de notre travail a toujours été de donner à nos clients quelques produits avec une garantie totale et une qualité maximale. Nous sommes fabricants d'équipes de climatisation avec un propre dessin et nous travaillons pour avoir notre produits en une évolution permanente que apporte des solutions technologiques adaptées aux nécessités de différents secteurs dans lesquels notres clients se trouvent.

Nous sommes leaders dans la fabrication de Générateurs de l'Air Chaud (WIND) pour l'industrie, de grandes surfaces, des séchoirs, et des autres.
De la même manière, dans le secteur Agricole et d'élevage, nos installations brillent par sa haute technologie et facilité de montage. Nos equipesde refrigeration sont partagé en deux sysèmes de rafraîchissements. D'un coté, nous offrons la refrigeration murale. D'un autre côté nous avons des equipes qui fonctionnent avec la refrigeration modulaire.

Nous lui dédions une attention spéciale à nos Unités de Traitement d'Air (des Climatiseurs) pour grandes aires, tant des industrielles comme d'un stockage, en étant celle-ci avec la ligne HUMER (un réfrigérateur mural), VENTIGRAN (ventilateur de grand débit) et MIDAS (un contrôleur intégral de toutes les équipes) celle qui complète notre grande série de fabrication.

VISION

Nous Comprenons la nécessité d'investir en technologie. Par cela, nous disposons des installations les plus modernes de l'Europe dans la manipulation en acier. Nos départemenr d'I+D+i travaille pour développer equipes d'haute qualité et efficacité, mais aussi respectueux avec l'environment. Par conséquent, l'anée 2013 nous avonos introduit un nouveau gamme de générateurs, WIND® BIO, qui ont eu une grand acceptacion. Ce pour cela que nous exportons dans l'UE à l'Allemagne, Belgique, France, Italie, Pologne, Portugal, Roumanie, Royaume-Uni, et extracommunautairement à l'Algerie, Côte d'Ivoire, Guinée Ecuatorial, Gabon, Marroc, Mexique, Australie et Équateur.

DES VALEURS

- Responsabilité et le professionnalisme dans la performance des tâches.
- L'implication avec le projet et l'esprit de réussite.
- Les Améliorations permanentes.
- La Flexibilité devant les changements.
- L'initiative et l'autonomie
- La camaraderie et un travaille en équipe.
- L'orientation au client (un interne et un externe).

ZARAGOZA

CALEFACCIÓN · HEATING · CHAUFFAGE

CALEFACCIÓN
HEATING
CHAUFFAGE 6

CALEFACCIÓN BIOMASA
BIOMASS HEATING
CHAUFFAGE SÉRIE BIOMASSE 28

CALDERAS AQUA BIO
AQUA BIO BOILERS
CHAUDIÈRES AQUA BIO 38

CALDERAS AQUA SOLID
AQUA SOLID BOILERS
CHAUDIÈRES AQUA SOLID 47

REFRIGERACIÓN · COOLING · RAFRAÎCHISSEMENT

REFRIGERACIÓN EVAPORATIVA
EVAPORATIVE COOLERS
RAFRAÎCHISSEURS ÉVAPORATIFS 54

REFRIGERACIÓN EVAPORATIVA MODULAR
MODULAR EVAPORATIVE COOLERS
RAFRAÎCHISSEURS ÉVAPORATIFS MODULAIRES 82

VENTILACIÓN · VENTILATION

VENTILACIÓN
VENTILATION
VENTILATION 92

CLIMATIZACIÓN · AIR-CONDITIONING · CLIMATISATION

CLIMATIZACIÓN (UTA)
AIR-CONDITIONING (AHU)
CLIMATISATION (CTA) 116

REGULACIÓN · CONTROL · RÉGULATION

REGULACIÓN
CONTROL
RÉGULATION 146

REPUESTOS · SPARE PARTS · PIÈCES DE RECHANGE

REPUESTOS
SPARE PARTS
PIÈCES DE RECHANGE 156

CONDICIONES GENERALES DE VENTA
SALES TERMS / CONDITIONS DE VENTE 166

TABLA DE CONVERSIÓN DE MEDIDAS
MEASUREMENT CONVERSION CHART
TABLE DE CONVERTION DE MESURES 169

CALEFACCIÓN
HEATING
CHAUFFAGE

GENERADORES DE AIRE CALIENTE
AIR HEATERS
GÉNÉRATEURS D'AIR CHAUD

WIND

GER se reserva el derecho de realizar cualquier modificación sin previo aviso
GER reserves the right to carry out any modification without prior notification
GER se réserve le droit d'apporter à ses articles tous les changements opportuns sans en informer au préalable sa clièntele.

Generadores de aire caliente industriales · Industrial Air heaters · Générateurs d'air chaud Industriels

8 Serie W Industrial Vertical / W Series. Industrial vertical/ Série W Industrielle verticale

10 Serie WH Industrial horizontal / WH Series. Industrial horizontal/ Série WH Industrielle horizontale

13 Serie WD Doméstica / WD Residential Series/ Série WD Résidentielle

14 Serie WA Industrial. Equipos multiopcionales
WA Industrial Series. Multi-optional equipment / Série WA Industrielle. Appareils polyvalents

16 Serie WE/WHE Industrial. Equipos especiales cabinas pintura y secado
WE/WHE Industrial Series. Special painting and drying booth equipment. / Série WE/WHE industrielle. Appareils spéciaux cabines peinture et séchage

16 Serie WT Transportable / Portable WT Series/ Série WT Transportable

17 Serie WAT Industrial. Equipos especiales de alta temperatura
WAT Industrial Series. High temperature special equipment / Série WAT industrielle. Appareils spéciaux haute température

Accesorios | Generadores de aire caliente industriales
Accessories | Industrial Air heaters · Accessoires | Générateurs d'air chaud Industriels

18 Conjunto de rejillas para salida libre de aire (plenum)
Set of grids for free air oulet (plenum) / Ensemble de grilles pour sortie libre d'air (plénum)

18 Toberas / Adjustable heads / Tuyère

18 Bocas de salida / Outlets / Bouches de soufflage

19 Series C-3P/CR-3P. Cámara de combustión e intercambiadores de calor
C-3P/CR-3P Series. Combustion chamber and heat exchangers / Séries C-3P/CR-3P. Chambre de combustion et échangeurs de chaleur

20 Quemadores / Burners/ Brûleurs

Generadores de aire caliente · Air heaters · Générateurs d'air chaud

22 Serie B/BV. Combustión directa/indirecta gasóleo
B/BV Series. Light oil direct/indirect combustion / Série B/BV. Combustion directe/indirecte à gasoil

22 Serie Windy. Combustión directa a gas propano
Windy Series. Propane gas direct combustion / Série Windy. Combustion directe à gaz propane

23 Serie VAL. Combustión directa gasóleo. Emisor rayos infrarrojos
VAL Series. Gasoil direct combustion. Infrared ray emitter / Série VAL. Combustion directe gasoil. Emetteur de rayons infrarouges

23 Serie BTH. Calentadores de aire eléctrico: aerotermos
BHT Series. Electric Air Heaters: aerotherms / Série BTH. Chauffage d'air électrique: aerothermes

Otros equipos · Other equipments · Autres équipes

23 Deshumidificadores / De-humidifiers / Déshumidificateurs

25 Desestratificadores / De-stratifiers / Déstratificateurs

Accesorios · Accessories · Accessoires

24 Depósitos para gasóleo. Serie DWA / Light oil tanks. DWA Series. / Réservoirs à gasoil. Série DWA

24 Caña aspiración / Suction shaft / Conduit d'aspiration

24 Serie RT. Recirculador tubular / Tubular recirculator. RT Series / Série RT. Recirculateur tubulaire.

Generadores de aire caliente industriales Biomasa
Biomass Industrial Air heaters · Générateurs d'air chaud Industriels Biomasse

30 Serie W-BIO Industrial / W-BIO Industrial Series / Série W-BIO Industrielle

32 Serie WD-BIO Doméstica / WD-BIO Residential Series/ Série WD-BIO Résidentiel

33 Serie WA-BIO Industrial. Equipos multiopcionales
WA-BIO Industrial Series. Multi-optional equipment / Sériew WA-BIO Industrielle. Appareils multioptionnels

Accesorios | Generadores de aire caliente industriales Biomasa
Accessories | Biomass Industrial Air heaters · Accessoires | Générateurs d'air chaud Industriels Biomasse

34 Quemador Serie BIO / BIO Series Burner / Brûleur Série BIO

35 Sinfin (alimentador biomasa) / Auger (biomass feeder) / Vis sans fin (alimentation biomasse)

35 Tolva (depósito biomasa) / Hopper (feed bin) / Trémie (réservoir de biomasse)

Calderas · Boilers · Chaudières

40 Calderas Biomasa AQUA BIO / AQUA BIO boilers / Chaudières AQUA BIO

48 Calderas AQUA SOLID / AQUA SOLID boilers / Chaudières AQUA SOLID

SERIE W INDUSTRIAL VERTICAL
W SERIES INDUSTRIAL VERTICAL · SÉRIE W INDUSTRIELLE VERTICAL

CARACTERÍSTICAS CONSTRUCTIVAS

GENERALES
- Cámara de combustión, intercambiador de calor, caja de humos y salida de chimenea en acero inoxidable AISI 430.
- Doble termostato con límite de seguridad.
- Cuadro de potencia incorporado incluyendo magnetotérmino.
- Ventiladores centrífugos que garantizan un bajo nivel sonoro y alta P disponible.
- Maniobra a 48 V.
- Certificado CE

PARTICULARES
Mod. W-50 al W- 300
- Bastidor de acero mecanosoldado pintado epoxi o prelacado.
- Cerramientos de panel con aislamiento de fibra de vidrio. o cámara de aire.

Mod. W-375 al W-550
- Bastidor de aluminio de 60 mm.
- Cerramiento de panel tipo sándwich aislado interiormente con poliuretano rígido de 40 Kg /m3, a partir de 175.000 Kcal.
- Terminación exterior en acero prelacado e interiormente en acero galvanizado.

Todos los equipos trifásicos se suministran preparados para efectuar su conexión a III/380V/50Hz.
Para otras condiciones de la red de alimentación será necesario indicarlo en el pedido.

NOTA
- Las placas de los quemadores se suministran taladradas para el acoplamiento del quemador que se solicite.

CONSTRUCTION CHARACTERISTICS

GENERAL
- Combustion chamber, heat exchanger, flue box and flue outlet in stainless steel AISI 430.
- Double safety limit thermostat.
- Built-in power panel including magnothermal protection.
- Centrifugal fan to guarantee a low loudness level and high P available.
- Operation at 48 V.
- CE Conformity Certification

IN PARTICULAR
Mod. from W-50 to W-300
- Mechanically welded epoxy painted steel frame or prelacquered.
- Panel enclosure with fibreglass insulation or air chamber.

Mod. from W-375 to W-550
- 60 mm. aluminum frame.
- Sandwich panel enclose insulated on the inside with 40 kg/m3 polyurethane, from 175.000 Kcal.
- Outside finish in pre-lacquered steel and inside finish in galvanized steel.

All the three-phase heaters are supplied ready to be connected to III/380 V/50 Hz.
For other power main conditions it will be mandatory to be indicated on the order.

NOTE
- The burner plates are supplied with boreholes to couple the burner requested.

CARACTERISTIQUES CONSTRUCTIVES

GÉNÉRALITÉS
- Chambre de combustion, échangeur de chaud, boîte à fumée et conduit de cheminée en acier inoxidable AISI 430.
- Chambre de combustion en forme elliptique, en Double thermostat avec limite de sécurité.
- Coffret-électrique incorporé incluant un terminal de contrôle d'amplitude.
- Ventilateur centrifuge pour garantir un bas niveaux sonore et une haute P disponible.
- Fonctionne en 48 V.
- Certifié CE

PARTICULARITÉS
Mod. de W-50 à W-300
- Structure en acier soudé mècaniquement et peinture époxy ou prelaqué.
- Fermetures des panneaux avec isolation en fibre de verre ou chambre d'air.

Mod. de W-375 à W-550
- Structure en aluminium de 60 mm.
- Fermeture des panneaux de type sandwich isolé à l'intérieur par du polyuréthane de 40 kg/m3, à partir de 175.000 Kcal.
- Structure extérieur en acier pré-laqué et termination intérieur en acier galvanisé.

Tous les appareils en triphasé sont prevu pour branchement sur III/380 V/50 Hz.
Toute autre condition d'alimentation électrique différente devra être nécessairement précisée sur votre commande.

NOTE
- Les plaques des brûleurs sont fournies pré-perforées pour s'ajuster au brûleur désiré.

OPCIONALES / OPTIONS / EN OPTION

Filtros de aspiración / Air inlet filters / Filtres d'aspiration	p. 158
Bocas de salida / Discharge outlet box / Bouches de soufflage	p. 18
Toberas / Adjustable head / Tuyère	p. 18
Compuertas manuales o motorizadas Manual or motorized inlet dampers / Porte d'écluse manuelle ou motorisé	
Versión en alta presión / HP (highpressure) version / Version d'haute pression	
Avance protector de quemador (ver arriba) Burner protector housing (see above) / Carcasse protecteur brûleur (voir dessus)	
Termostato ambiente / Room thermostat / Thermostat d'ambiance	p. 148
Cámara de combustión, intercambiador de calor, caja de humos y salida de chimenea en acero refractario AISI 310 Combustion chamber, heat exchanger, flue box and flue outlet in refractory steel AISI 310 Chambre de combustion, échangeur de chaud, boîte à fumée et conduit de cheminée en acier refractière AISI 310	p. 19

© Copyright Gestiones, Estudios y Realizaciones S.A. 2014

MODELO MODEL MODÈLE		POTENCIA CALORÍFICA ÚTIL HEAT NET POWER PUISSANCE CALORIFIQUE UTILE		POTENCIA NOMINAL NOMINAL POWER PUISSANCE NOMINALE	CAUDAL DE AIRE AIR FLOW DÉBIT D'AIR	MOTORES MOTORS MOTEURS			PRESIÓN MAX. DISPONIBLE AVAILABLE PRESSURE PRESSION DISPONIBLE	NIVEL SONORO SOUND LEVEL NIVEAU SONORE	PESO WEIGHT POIDS
		kcal/h	Kw	Kw	m³/h	Un	Kw	TENSIÓN VOLTAGE/TENSION V/Hz	Pa	dB(A) 1m	Kg
MONOBLOCK	W-50	50.000	58,1	64,5	3.400	1	0'55	II-230-50	250	75	230
	W-55	55.000	63,9	70	4.500	1	0'75	II-230-50	190	75	290
	W-60	60.000	69,9	77,5	4.700	1	0,75	II-230-50	180	75	290
	W-80	80.000	93,0	103,3	6.200	1	1,1	III-230/400-50	120	74	295
	W-100	100.000	116,3	129'2	7.800	1	1,1	III-230/400-50	130	79	560
	W-125	125.000	145,3	161,4	9.700	1	2,2	III-230/400-50	230	83	580
	W-140	140.600	162,8	180,9	10.900	1	3	III-230/400-50	230	84	610
BIBLOCK	W-175	175.000	203,5	226,1	13.600	2	1,4	III-230/400-50	230	80	735
	W-200	200.000	236,6	262,9	14.900	2	2,2	III-230/400-50	350	83	740
	W-250	250.000	290,7	323	19.400	2	2,2	III-230/400-50	270	80	780
	W-300	300.000	348,9	387,7	23.300	2	3	III-230/400-50	140	84	795
	W-375	375.000	436,0	484,4	29.000	2	3	III-230/400-50	260	82	1.300
	W-440	440.000	511,6	568,5	34.100	2	4,1	III-230/400-50	240	86	1.310
	W-550	550.000	639,6	710,7	42.700	2	5,5	III-400/660-50	340	77	1.400

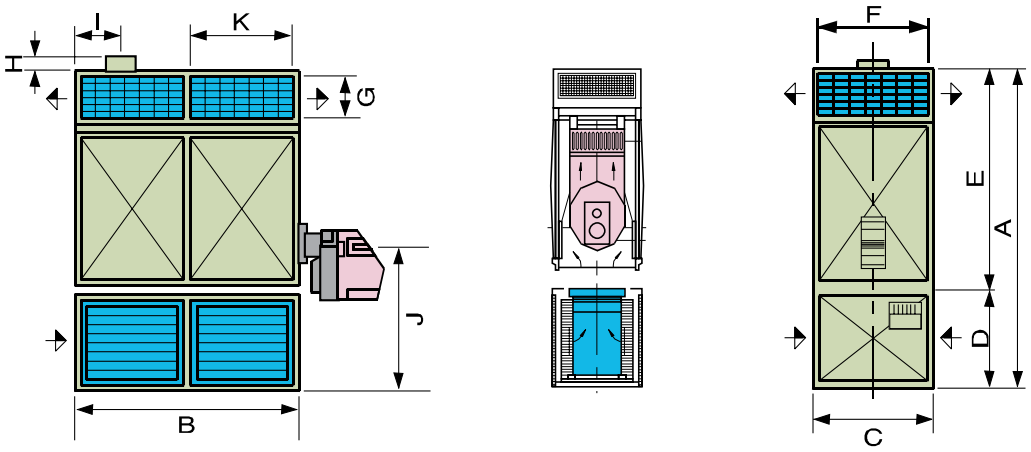

MEDIDAS · MEASUREMENT · MESURES (mm)											
MODELO MODEL MODÈLE	A	B	C	D	E	G	H	I	J	SALIDA CONDUCTO DUCT OUTLET SORTIE CONDUIT F x K	CHIMENEA CHIMNEY CHEMINÉE Ø
W-50	1.500	1.000	600	460	1.040	175	60	160	685	490x490	150
W-55	1.800	1.070	700	650	1.150	175	60	185	860	590x590	200
W-60	1.800	1.070	700	650	1.150	175	60	185	860	590x590	200
W-80	1.800	1.070	700	650	1.150	175	60	185	860	590x590	200
W-100	2.100	1.400	775	690	1.410	175	60	210	1.015	665x665	250
W-125	2.100	1.400	775	690	1.410	175	60	210	1.015	665x665	250
W-140	2.100	1.400	775	690	1.410	175	60	210	1.015	665x665	250
W-175	2.290	1.750	890	690	1.600	230	60	240	1.055	780x780	250
W-200	2.290	1.750	890	690	1.600	230	60	240	1.055	780x780	250
W-250	2.600	2.000	1.000	800	1.800	325	60	265	1.210	890x890	300
W-300	2.600	2.000	1.000	800	1.800	325	60	265	1.210	890x890	300
W-375	3.250	2.500	1.350	900	2.350	355	60	335	1.400	1.220x1.220	350
W-440	3.250	2.500	1.350	900	2.350	355	60	335	1.400	1.220x1.220	350
W-550	3.550	2.750	1.400	1.150	2.400	255	60	335	1.675	1.270x1.270	350

© Copyright Gestiones, Estudios y Realizaciones S.A. 2014

SERIE WH INDUSTRIAL HORIZONTAL
WH SERIES INDUSTRIAL HORIZONTALSÉRIE WH INDUSTRIEL HORIZONTAL

CARACTERÍSTICAS CONSTRUCTIVAS

GENERALES
- Cámara de combustión, intercambiador de calor, caja de humos y salida de chimenea en acero inoxidable AISI 430.
- Doble termostato con límite de seguridad.
- Cuadro de potencia incorporado incluyendo magnetotérmino.
- Ventiladores centrífugos que garantizan un bajo nivel sonoro y alta P disponible.
- Maniobra a 48 V.
- Certificado CE

PARTICULARES
Mod. WH-50 al WH-300
- Bastidor de acero mecanosoldado pintado epoxi o prelacado.
- Cerramientos de panel con aislamiento de fibra de vidrio o cámara de aire.

Mod. WH-375 al WH-550
- Bastidor de aluminio de 60 mm.
- Cerramiento de panel tipo sándwich aislado interiormente con poliuretano rígido de 40 Kg /m3.
- Terminación exterior en acero prelacado e interior en acero galvanizado.

Todos los equipos trifásicos se suministran preparados para efectuar su conexión a III/380V/50Hz.
Para otras condiciones de la red de alimentación será necesario indicarlo en el pedido.

NOTA
- Las placas de los quemadores se suministran taladradas para el acoplamiento del quemador que se solicite.

CONSTRUCTION CHARACTERISTICS

GENERAL
- Combustion chamber, heat exchanger, flue box and flue outlet in stainless steel AISI 430.
- Double safety limit thermostat.
- Built-in power panel including magnothermal protection.
- Centrifugal fan to guarantee a low loudness level and high P available.
- Operation at 48 V.
- CE Conformity Certification

IN PARTICULAR
Mod. from WH-50 to WH-300
- Mechanically welded epoxy painted steel frame or prelacquered.
- Panel enclosure with fibreglass insulation or air chamber.

Mod. from WH-375 to WH-550
- 60 mm. aluminum frame.
- Sandwich panel enclose insulated on the inside with 40 kg/m3 polyurethane.
- Outside finish in pre-lacquered steel and inside finish in galvanized steel.

All the three-phase heaters are supplied ready to be connected to III/380 V/50 Hz.
For other power main conditions it will be mandatory to be indicated on the order.

NOTE
- The burner plates are supplied with boreholes to couple the burner requested.

CARACTERISTIQUES CONSTRUCTIVES

GÉNÉRALITÉS
- Chambre de combustion, échangeur de chaud, boîte à fumée et conduit de cheminée en acier inoxidable AISI 430.
- Chambre de combustion en forme elliptique, en Double thermostat avec limite de sécurité.
- Coffret-électrique incorporé incluant un terminal de contrôle d'amplitude.
- Ventilateur centrifuge pour garantir un bas niveaux sonore et une haute P disponible.
- Fonctionne en 48 V.
- Certifié CE

PARTICULARITÉS
Mod. de WH-50 à WH-300
Structure en acier soudé mècaniquement et peinture époxy ou prelaqué.
Fermetures des panneaux avec isolation en fibre de verre ou chambre d'air.
Mod. de WH-375 à WH-550
- Structure en aluminium de 60 mm.
- Fermeture des panneaux de type sandwich isolé à l'intérieur par du polyuréthane de 40 kg/m3.
- Structure extérieur en acier pré-laqué et termination intérieur en acier galvanisé.

Tous les appareils en triphasé sont prevu pour branchement sur III/380 V/50 Hz.
Toute autre condition d'alimentation électrique différente devra être nécessairement précisée sur votre commande.

NOTE
- Les plaques des brûleurs sont fournies pré-perforées pour s'ajuster au brûleur désiré.

OPCIONALES / OPTIONS / EN OPTION

Filtros de aspiración / Air inlet filters / Filtres d'aspiration	p. 158
Compuertas manuales o motorizadas Manual or motorized inlet dampers / Porte d'écluse manuelle ou motorisé	
Versión en alta presión / HP (highpressure) version / Version d'haute pression	
Termostato ambiente / Room thermostat / Thermostat d'ambiance	p. 148
Cámara de combustión, intercambiador de calor, caja de humos y salida de chimenea en acero refractario AISI 310 Combustion chamber, heat exchanger, flue box and flue outlet in refractory steel AISI 310 Chambre de combustion, échangeur de chaud, boîte à fumée et conduit de cheminée en acier refractière AISI 310	p. 19

© Copyright Gestiones, Estudios y Realizaciones S.A. 2014

MODELO MODEL MODÈLE		POTENCIA CALORÍFICA ÚTIL HEAT NET POWER P. CALORIFIQUE UTILE		POTENCIA NOMINAL NOMINAL POWER PUISSANCE NOMINALE	CAUDAL DE AIRE AIR FLOW DÉBIT D'AIR	MOTORES MOTORS MOTEURS			PRESIÓN MAX. DISPONIBLE AVAILABLE PRESSURE PRESSION DISPONIBLE	NIVEL SONORO SOUND LEVEL NIVEAU SONORE	PESO WEIGHT POIDS
		kcal/h	Kw	Kw	m³/h	Un	Kw	TENSIÓN VOLTAGE/TENSION V/Hz	Pa	dB(A) 1m	Kg
MONOBLOCK	WH-50	50.000	58,1	64,5	3.400	1	0'55	II-230-50	250	75	230
	WH-55	55.000	63,9	70	4.500	1	0'75	II-230-50	190	75	290
	WH-60	60.000	69,9	77,5	4.700	1	0,75	II-230-50	180	75	290
	WH-80	80.000	93,0	103,3	6.200	1	1,1	III-230/400-50	120	74	295
	WH-100	100.000	116,3	129'2	7.800	1	1,1	III-230/400-50	130	79	560
	WH-125	125.000	145,3	161,4	9.700	1	2,2	III-230/400-50	230	83	580
	WH-140	140.600	162,8	180,9	10.900	1	3	III-230/400-50	230	84	610
BIBLOCK	WH-175	175.000	203,5	226,1	13.600	2	1,4	III-230/400-50	230	80	735
	WH-200	200.000	236,6	262,9	14.900	2	2,2	III-230/400-50	350	83	740
	WH-250	250.000	290,7	323	19.400	2	2,2	III-230/400-50	270	80	780
	WH-300	300.000	348,9	387,7	23.300	2	3	III-230/400-50	140	84	795
	WH-375	375.000	436,0	484,4	29.000	2	3	III-230/400-50	260	82	1.300
	WH-440	440.000	511,6	568,5	34.100	2	4,1	III-230/400-50	240	86	1.310
	WH-550	550.000	639,6	710,7	42.700	2	5,5	III-400/660-50	340	77	1.400

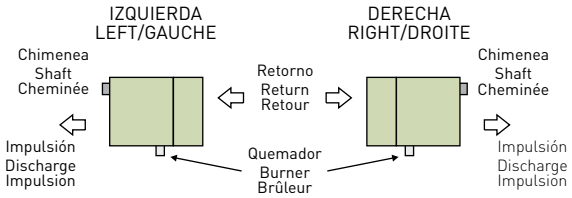

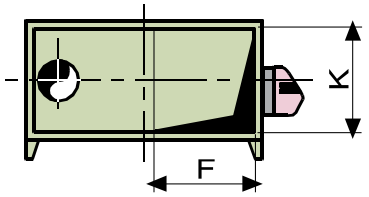

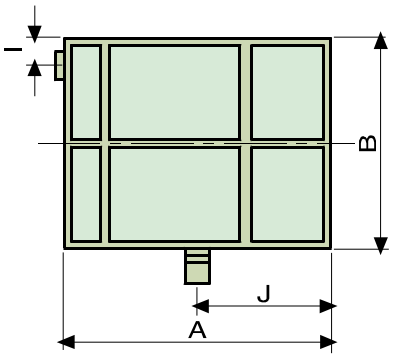

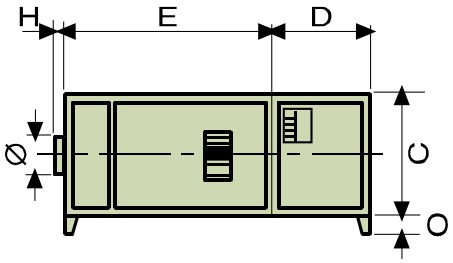

MEDIDAS · MEASUREMENT · MESURES (mm)											
MODELO MODEL MODÈLE	A	B	C	D	E	G	H	I	J	SALIDA CONDUCTO DUCT OUTLET SORTIE CONDUIT F x K	CHIMENEA CHIMNEY CHEMINÉE Ø
WH-50	1.500	1.000	600	460	1.040	175	60	160	685	490x490	150
WH-55	1.800	1.070	700	650	1.150	175	60	185	860	590x590	200
WH-60	1.800	1.070	700	650	1.150	175	60	185	860	590x590	200
WH-80	1.800	1.070	700	650	1.150	175	60	185	860	590x590	200
WH-100	2.100	1.400	775	690	1.410	175	60	210	1.015	665x665	250
WH-125	2.100	1.400	775	690	1.410	175	60	210	1.015	665x665	250
WH-140	2.100	1.400	775	690	1.410	175	60	210	1.015	665x665	250
WH-175	2.290	1.750	890	690	1.600	230	60	240	1.055	780x780	250
WH-200	2.290	1.750	890	690	1.600	230	60	240	1.055	780x780	250
WH-250	2.600	2.000	1.000	800	1.800	325	60	265	1.210	890x890	300
WH-300	2.600	2.000	1.000	800	1.800	325	60	265	1.210	890x890	300
WH-375	3.250	2.500	1.350	900	2.350	355	60	335	1.400	1.220x1.220	350
WH-440	3.250	2.500	1.350	900	2.350	355	60	335	1.400	1.220x1.220	350
WH-550	3.550	2.750	1.400	1.150	2.400	255	60	335	1.675	1.270x1.270	350

© Copyright Gestiones, Estudios y Realizaciones S.A. 2014

PRINCIPALES COMPONENTES DEL GENERADOR

MAIN PARTS OF THE AIR HEATER / PRINCIPALES COMPOSANTS DU GÉNÉRATEUR

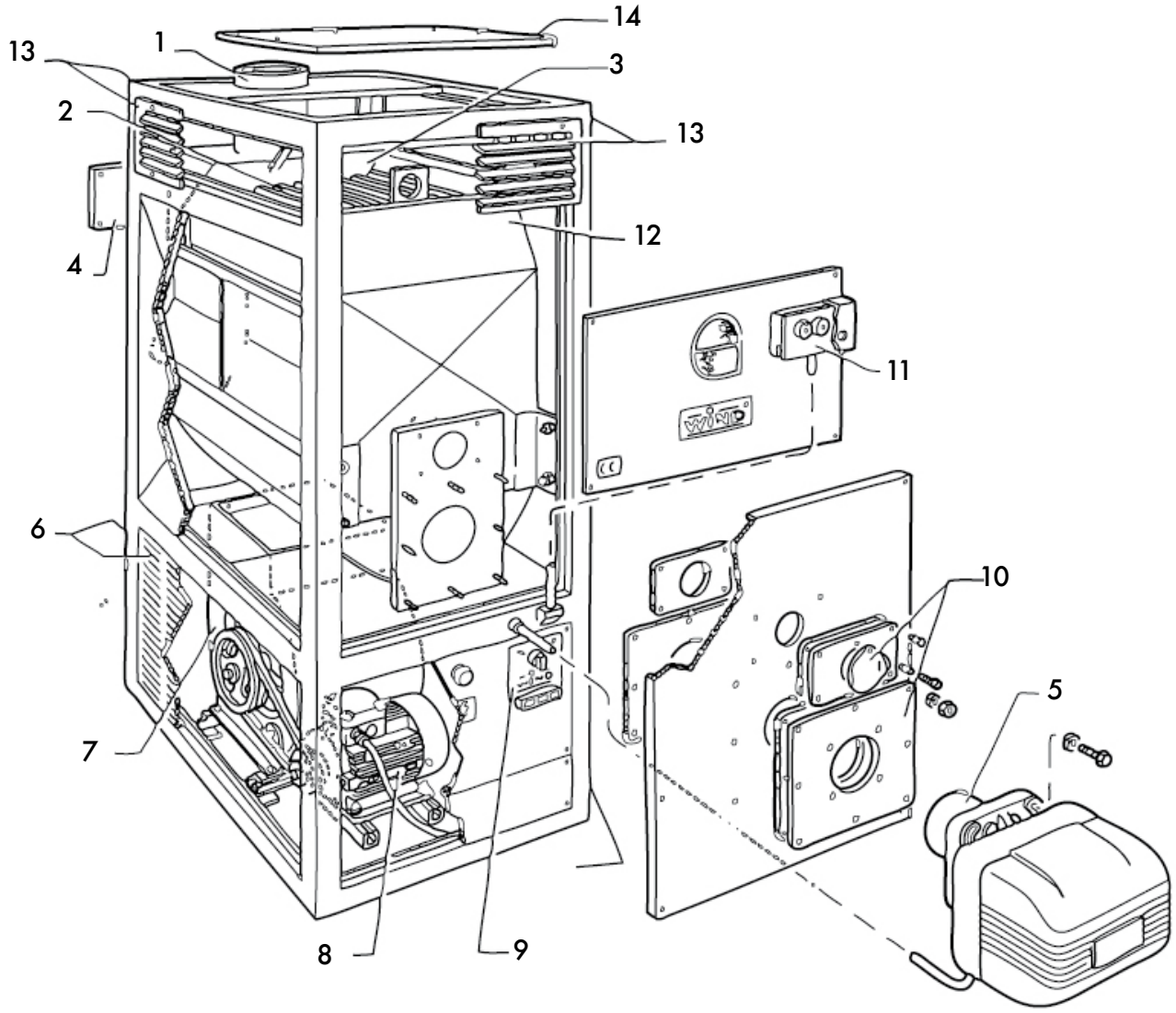

COMPONENTES GENERALES

1. Salida gases chimenea.
2. Intercambiador.
3. Caja de humos.
4. Tapa caja de humos.
5. Quemador.
6. Rejillas de aspiración.
7. Ventilador centrífugo.
8. Motor eléctrico.
9. Cuadro eléctrico y mandos.
10. Placa quemador y mirilla.
11. Termostato cámara FAN-LIMIT.
12. Cámara de combustión.
13. Rejilla impulsión PLENUM.
14. Tapa superior salida conductos.

GENERAL COMPONENTS

1. Chimney fumes outlet
2. Heat exchanger.
3. Fume box.
4. Fume box lid.
5. Burner.
6. Air inlet grids.
7. Centrifugal fan.
8. Electric motor.
9. Electric panel and controls.
10. Burner plate and wicket.
11. FAN-LIMIT chamber thermostat
12. Combustion chamber.
13. PLENUM discharge grid
14. Duct outlet upper cover.

COMPOSANTS GENERALS

1. Sortie d'évacuation des gaz de la cheminée.
2. Échangeur.
3. Boîte à fumée.
4. Couvercle de la boîte à fumée.
5. Brûleur.
6. Grille d'aspiration.
7. Ventilateur centrifuge.
8. Moteur électrique.
9. Tableau électrique et commandes.
10. Plaque de brûleur et fente de visée.
11. Thermostat de la chambre FAN-LIMIT.
12. Chambre de combustion.
13. Grille d'impulsion PLENUM.
14. Couvercle supérieur sortie des conduits.

© Copyright Gestiones, Estudios y Realizaciones S.A. 2014

SERIE DOMÉSTICA WD
WD RESIDENTIAL SERIES · SÉRIE WD RÉSIDENTIEL

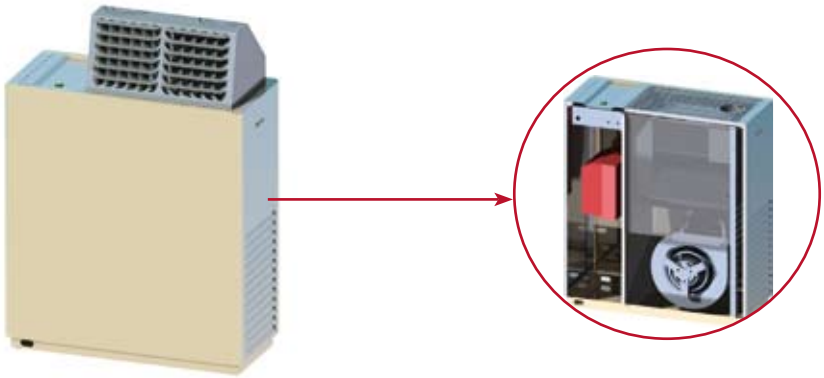

CARACTERÍSTICAS CONSTRUCTIVAS

- Mueble de diseño especial para quemador oculto, con acceso por puerta de registro.
- Cámara e intercambiador en acero inoxidable AISI 430.
- Ventilador centrífugo.
- Preparado para salida de aire por rejilla superior, salida a conductos (opcional) o plenum con rejillas (ver foto).
- Certificado CE.
- No incluído quemador.

CONSTRUCTION CHARACTERISTICS

- Specially designed cabinet for hidden burner, reached through inspection door.
- AISI 430 stainless steel chamber and heat exchanger.
- Centrifugal fan
- These units may be specified for free blowing applications, to be used with ductwork or with directional louvres (see picture above).
- CE Conformity Certification.
- Burner not included

CARACTERISTIQUES CONSTRUCTIVES

- Structure de conception spéciale pour brûleur caché, avec accés par la porte de contrôle.
- Chambre et échangeur en inox AISI 430.
- Ventilateur centrifuge.
- Préparé pour sortie d'air par grille supérieure, sortie vers les gaines (en option), plénum pour orienter l'air (voir la photo).
- Certificat CE.
- Brûleur non inclus.

MODELO MODEL MODÈLE	POTENCIA NOMINAL NOMINAL POWER P. NOMINALE Kw	POTENCIA ÚTIL NET POWER P. CALORIFIQUE Kw	CAUDAL DE AIRE AIR FLOW DÉBIT D'AIR m³/h	PRESIÓN PRESSURE PRESSION Pa	TENSIÓN VOLTAGE TENSION V/Hz	CONSUMO CURRENT CONSOMMATION A	NIVEL SONORO SOUND LEVEL NIVEAU SONORE dB(A) 1m	MOTOR MOTOR MOTEUR kW
WD-30 REJILLA	38,5	34,65	2.260	60	II-230-50	2,6	64	0,25
WD- 30 CONDUCTO	38,5	34,65	2.730	70	II-230-50	2,6	60	0,25
WD-50 REJILLA	64,5	58,1	3.300	240	II-230-50	4,7	64	0,55
WD-50 CONDUCTO	64,5	58,1	3.500	250	II-230-50	4,7	60	0,55

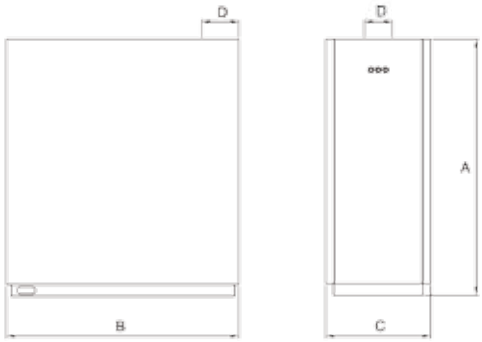

MEDIDAS · MEASUREMENT · MESURES (mm)							
MODELO MODEL MODÈLE	A	B	C	SALIDA DE GASES FUMES OUTLET / SORTIE DE GAZ Ø D	ASPIRACIÓN AIRE AIR INLET / ASPIRATION AIR	IMPULSIÓN OUTLET / SOUFFLAGE	PESO WEIGHT POIDS Kg
WD-30	1.105	995	450	120	315x400	380x610	95
WD-50	1.195	1.365	580	150	450x600	600x450	145

OPCIONALES / OPTIONS / EN OPTION

Conjunto de rejillas para salida libre de aire (plenum)
Set of grids for free air outlet (plenum) / Ensemble de grilles pour sortie libre d'air (plénum) p. 158

Bocas de salida / Discharge outlet box / Sortie d'écoulement p. 158

© Copyright Gestiones, Estudios y Realizaciones S.A. 2014

SERIE WA. EQUIPOS MULTIOPCIONALES
WA SERIES. MULTI-OPTIONAL EQUIPMENT · SÉRIE WA. APPAREILS MULTOPTIONNELS

CARACTERÍSTICAS CONSTRUCTIVAS

- Especialmente diseñados para poder situarse en cualquier posición, horizontal o vertical.
- Cámara e intercambiador en acero inoxidable AISI 430.
- Ventilador axial (de serie) o centrífugo (opcional).
- Preparados para salidas de aire por conductos, por bocas de distribución o con rejilla de lamas orientables.(*Ver accesorios p. 15*)
- Certificado CE.

CONSTRUCTION CHARACTERISTICS

- Specially designed to be placed in any position, horizontal or upright.
- AISI 430 Stainless steel chamber and heat exchanger.
- Axial fan (standard) or centrifugal fan(optional).
- Prepared for free blowing applications or to be used with ductwork. Different outlet options. (*See accesories p. 15*)
- CE Conformity Certification.

CARACTERISTIQUES CONSTRUCTIVES

- Spécialement conçu pour pouvoir s'installer dans n'importe quelle position, horizontale ou verticale.
- Chambre et échangeur en inox AISI 430.
- Ventilateur axial (de série) ou centrifuge (en option).
- Préparé pour sortie d'air vers les gaines, par bouches de distribution ou avec grille de lames orientables. (*Voir accessoires p. 15*)
- Certificat CE.

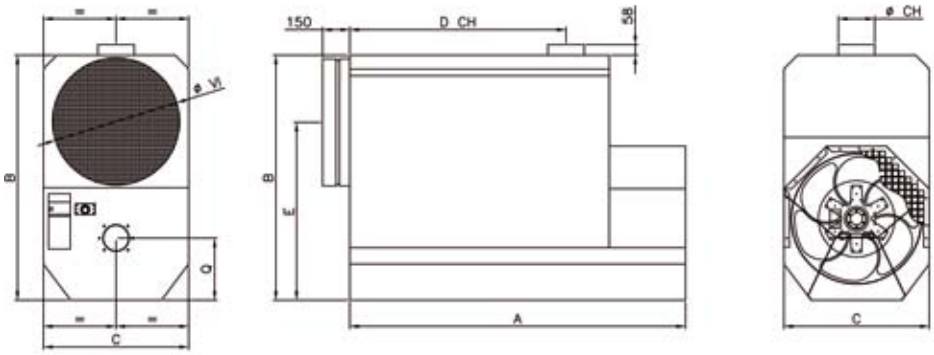

MODELO MODEL MODÈLE	POTENCIA CALORÍFICA ÚTIL HEAT NET POWER PUISSANCE CALORIFIQUE UTILE		POTENCIA ÚTIL NET POWER P. CALORIFIQUE Kw	CAUDAL DE AIRE AIR FLOW DÉBIT D'AIR m^3/h	PRESIÓN PRESSURE PRESSION Pa		TENSIÓN VOLTAGE TENSION	NIVEL SONORO SOUND LEVEL NIVEAU SONORE dB(A) 1m	MOTOR VENTILADOR FAN MOTOR MOTEUR VENT. Kw	PESO WEIGHT POIDS Kg
	kcal/h	Kw			AXIAL	CENTRÍFUGO CENTRIFUGE				
WA-55	55.000	0,75	58	3.600	73	75	II-230-50	73	0,75	117
WA-90	90.000	1,5	95	8.200	75,5	150	III-230/400-50	74	1,5	195
WA-150	150.000	2,2	158	11.800	86	150	III-230/400-50	86	2,2	310

MEDIDAS · MEASUREMENT · MESURES (mm)									
MODELO MODEL MODÈLE	A		B	C	D CH	Ø CH	E	Q	Ø VI
	AXIAL	CENTRÍFUGO CENTRIFUGE							
WA-55	1.125	1.510	760	560	965	150	610	217	350
WA-90	1.500	1.622	1.100	650	915	150	785	299	600
WA-150	1.850	2.010	1.350	800	1.192	200	985	345	700

© Copyright Gestiones, Estudios y Realizaciones S.A. 2014

OPCIONALES / OPTIONS / EN OPTION

Ventilador centrífugo
Centrifugal fan / Ventilateur centrifuge

Kit portátil (ruedas + tiradores)
Portable kit (wheels + handles) / Kit portable (roue + poignee)

Kit soporte colgar (cáncamos para colgar)
Hangable kit (with eared screws to be hung) / Kit palier pendant (cheville à oeuil)

Visera quemador
Burner cover / Visière brûleur

EMBOCADURAS / OUTLET / SORTIES

EQUIPO		MODELO / MODEL / MODÈLE
WA-55		**Embocadura impulsión estándar Ø=350**
		Nozzle outlet
		Sortie impulsion
		Impulsión rejillas Horizontal o Vertical
		Grids outlet Horizontal or Vertical
		Impulsion grilles Horizontal ou Vertical
		Embocadura impulsión 500x300
		Nozzle outlet
		Sortie impulsion
		Impulsión 2 toberas Ø=250
		2 nozzle outlet
		Impulsion 2 sorties
WA-90		**Embocadura impulsión estándar Ø= 600**
		Standard nozzle outlet
		Sortie impulsion standard
		Impulsión 4 toberas Ø=250
		4 nozzle outlet
		Impulsion 4 sorties
		Impulsión rejillas Horizontal o Vertical
		Grids outlet Horizontal or Vertical
		Impulsion grilles Horizontal ou Vertical
WA-150		**Embocadura impulsión estándar Ø=700**
		Standard nozzle outlet
		Sortie impulsion standard
		Embocadura impulsión Ø=600
		Nozzle outlet
		Sortie impulsion
		Impulsión 4 toberas Ø=300
		4 nozzle outlet
		Impulsion 4 sorties
		Impulsión rejillas Horizontal o Vertical
		Grids outlet Horizontal or Vertical
		Impulsion grilles Horizontal ou Vertical

© Copyright Gestiones, Estudios y Realizaciones S.A. 2014

SERIE WE/WHE INDUSTRIAL. EQUIPOS ESPECIALES CABINAS PINTURA Y SECADO
WE/WHE INDUSTIRAL SERIES. SPECIAL PAINTING AND DRYING BOOTH EQUIPMENT
SÉRIE WE/WHE INDUSTRIELLE. APPAREILS SPÉCIAUX CABINES PEINTURE ET SECHAGE

CARACTERÍSTICAS CONSTRUCTIVAS

- Cámara e intercambiador en acero inoxidable AISI 430.
- Ventilador centrífugo especial de media presión.
- Filtros G-4 en aspiración (opcional).
- ΔT MÁXIMO 20°C
- Certificación CE

CONSTRUCTION CHARACTERISTICS

- AISI 430 Stainless steel chamber and heat exchanger.
- Special medium centrifugal pressure fan.
- G-4 air inlet filters (optional).
- ΔT MAX 20°C
- CE Conformity Certification

CARACTERISTIQUES CONSTRUCTIVES

- Chambre et échangeur en acier inoxydable AISI 430.
- Ventilateur spécial centrifuge moyenne pression.
- Filtres G-4 en aspiration (optionnel).
- ΔT MAX 20°C
- Certifié CE.

WE

WHE

MODELO MODEL MODÈLE WE/WHE	P. CALORÍFICA HEAT POWER P. CALORIFIQUE Kcal/h		CAUDAL AIRE AIR FLOW DÉBIT D'AIR m³/h	PRESIÓN DISPONIBLE AVAILABLE RESSURE PRESSION DISPONIBLE Max. Pa	MOTOR VENTILADOR FAN MOTOR / MOTEUR VENT.				TENSION VOLTAGE TENSION V/Hz
	ΔT=20ºC	MAX.			UNIDADES UNITS UNITÉS	Kw	MODELO VENTILADOR FAN MODEL MODÈLE VENTILATEUR	RPM	
80/50	36.000	50.000	6.000	400	1	2,2	315	1.230	III-230/400-50
	48.000	50.000	8.000	300	1	3	315	1.230	III-230/400-50
100/80	60.000	80.000	10.000	260	1	3	355	970	III-230/400-50
140/80	78.000	80.000	13.000	300	1	5,5	355	1.140	III-380/660-50
175/140	96.000	140.000	16.000	350	2	3	315	1.230	III-230/400-50
250/200	144.000	200.000	24.000	300	2	4	355	1.000	III-230/400-50
300/200	168.000	200.000	28.000	270	2	5,5	355	1.050	III-380/660-50
	192.000	200.000	32.000	300	2	7,5	355	1.140	III-380/660-50
440/300	216.000	300.000	36.000	250	2	5,5	450	790	III-380/660/50
	240.000	300.000	40.000	300	2	7,5	450	880	III-380/660/50
550/300	288.000	300.000	48.000	300	2	7,5	560	700	III-380/660/50

SERIE WT TRANSPORTABLE
PORTABLE WT SERIES · SÉRIE WT RANSPORTABLE

CARACTERÍSTICAS CONSTRUCTIVAS

- Equipos especialmente diseñados para poder transportarse en remolque o mover con carretilla.
- Envolvente en chapa galvanizada.
- Cámara e intercambiador en acero inoxidable AISI 430.
- Ventilador centrífugo.
- Preparados para salidas de aire por conductos flexibles o rígidos.
- Incluye quemador de gasoil.
- Certificado CE.

CONSTRUCTION CHARACTERISTICS

- Equipment specially designed to be towed or moved with a forklift truck.
- Casing in galvanized steel.
- Stainless steel chamber and heat exchanger AISI 430.
- Centrifugal fan.
- Prepared for air outlet through flexible or rigid ducts.
- It includes light oil burner.
- CE Conformity Certification

CARACTERISTIQUES CONSTRUCTIVES

- Appareils spécialement conçus pour être transporté en remorque ou déplacé en chariot.
- Revêtement en acier galvanisé.
- Chambre et échangeur en inox AISI 430.
- Ventilateur centrifuge.
- Préparés pour sortie d'air vers les gaines flexibles ou rigides.
- Inclus brûleur de gasoil.
- Certificat CE.

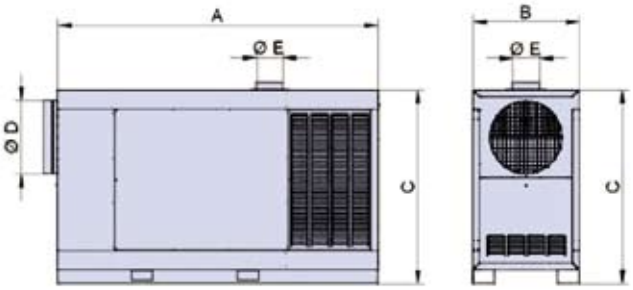

MODELO MODEL MODÈLE	P. NOMINAL NOMINAL P. P. NOMINALE Kw	P. ÚTIL NET POWER P. CALORIFIQUE Kw	CAUDAL AIRE AIR FLOW DÉBIT D'AIR m³/h	PRESIÓN PRESSURE PRESSION Pa	TENSIÓN VOLTAGE TENSION V/Hz	NIVEL SONORO SOUND LEVEL NIVEAU SONORE dB(A) 1m	MOTOR MOTOR MOTEUR kW	PESO WEIGHT POIDS Kg	MEDIDAS · MEASUREMENT · MESURES (mm)				
									A	B	C	IMPULSIÓN AIR OUTLET / SOUFFLAGE DØ	SALIDA GASES FUMES OUTLET / SORTIE GAZ E Ø
WT-95	105	95	7.400	150	III-400-50	72	3	265+12	2.100	550	1.200	500	150
WT-160	178	160	11.000	150	III-400-50	72	4	375+12	2.410	800	1.450	550	200

© Copyright Gestiones, Estudios y Realizaciones S.A. 2014

SERIE WAT INDUSTRIAL. EQUIPOS ESPECIALES ALTA TEMPERATURA
WAT INDUSTRIAL SERIES. SPECIAL HIGH TEMPERATURE EQUIPMENT
SÉRIE WAT INDUSTRIELLE. APPAREILS SPÉCIAUX HAUTE TEMPERATURE

Nuevo · New · Nouveau

CARACTERÍSTICAS CONSTRUCTIVAS

- Cámara de combustión en acero refractario AISI 310.
- Paneles de cerramiento tipo sándwich con aislamiento interior de lana de roca de 100 Kg/m³ de densidad.
- Estándar: horizontal.

NOTA

- Todos los modelos incluyen el cuadro eléctrico que se suministra separado con conexión al equipo, incluyendo magnetotérmico y maniobra a 48 V.
- La placas de quemadores se suministran taladradas para el acoplamiento del quemador que se solicite.

CONSTRUCTION CHARACTERISTICS

- Combustion chamber fabricated from refractory steel AISI 310
- Sandwich type casing panels with inner insulation of rock wool (100 Kg/m³).
- Standard: horizontal. Optionnal: vertical

NOTE

- All the models include the electric board that is supplied separately with connection to the equipment, circuit breaker and switching at a 48 V included.
- The burner plates are supplied drilled for the coupling of the burner requested.

CARACTERISTIQUES CONSTRUCTIVES

- Chambre de combustion en acier réfractaire.
- Panneaux de fermeture de type sandwiche avec isolement interne en laine de roche d'une densité de 100 Kg/m³.
- Standard: horizontel. En option: vertical.

NOTE

- Tous les modèles sont équipés d'un tableau de branchements électriques livré séparément avec raccordement à l'appareil, magnétothermique et manoeuvre à 48 V compris.
- La plaque de brûleurs est livrée pré-percée pour raccordement avec le brûleur adéquat.

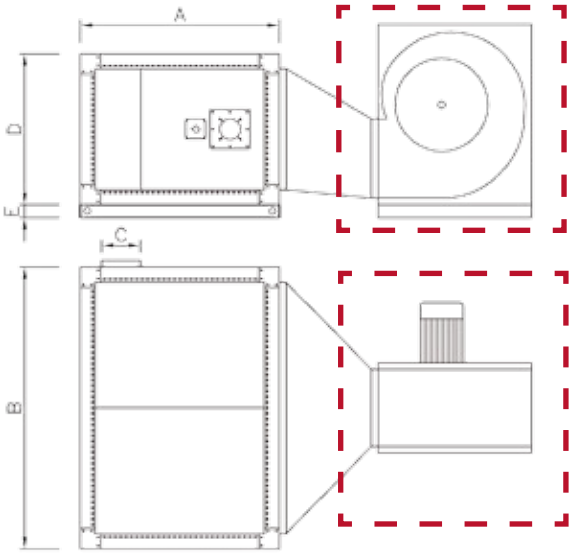

O Opcional · Option · En option

MODELO MODEL MODÈLE	POTENCIA NOMINAL NOMINAL POWER P. NOMINALE kcal/h	POTENCIA ÚTIL NET POWER P. UTILE kcal/h	CAUDAL DE AIRE AIR FLOW DÉBIT D'AIR m³/h	SALTO TÉRMICO THERMAL GAP SAUT THERMIQUE °C	TENSIÓN VOLTAGE TENSION V/Hz	PESO WEIGHT POIDS Kg	MEDIDAS · MEASUREMENT · MESURES mm				
							A	B	C	D	E
WAT-45	45.000	40.500	3.472	45	III-230/400-50	153	1.025	1.150	150	755	100
WAT-70	70.000	63.000	5.402	45	III-230/400-50	197	1.180	1.220	200	855	100
WAT-125	125.000	112.500	9.645	45	III-230/400-50	267	1.355	1.550	250	930	100
WAT-180	180.000	162.000	13.889	45	III-230/400-50	364	1.445	1.900	250	1.050	100
WAT-270	270.000	243.000	20.833	45	III-230/400-50	445	1.525	2.150	300	1.155	100
WAT-400	400.000	360.000	30.864	45	III-380/660-50	782	2.070	2.630	350	1.500	100
WAT-500	500.000	450.000	38.580	45	III-380/660-50	884	2.120	2.880	350	1.550	100

OPCIONALES / OPTIONS / EN OPTION

Ventilador especial de simple oído para alta temperatura (max. 180°C) a valorar según instalación.
Special single inlet fan for high temperature (max. 292°F) to be valued depending on installation.
Ventilateur spécial à ouïe simple avec pales à réaction avec axes et roulements pour haute température (max. 180°C) à considerer selons l'installation.

Tolva de unión con junta antivibratoria a valorar según dimensiones e instalación.
Connection hopper with anti-vibration gasket to be assessed according to dimensions and installation.
Trémie de raccord avec joint anti-vibration à étudier selons dimensions et installation.

© Copyright Gestiones, Estudios y Realizaciones S.A. 2014

CONJUNTO DE REJILLAS PARA SALIDA LIBRE DE AIRE (PLENUM)
SET OF GRIDS FOR FREE AIR OUTLET (PLENUM) · ENSEMBLE DE GRILLES POUR SORTIE LIBRE D'AIR (PLÉNUM)

MODELO MODEL MODÈLE	Nº REJILLAS GRIDS NR. Nº GRILLES	DIMENSIONES DIMENSIONS DIMENSIONS
W-50	2	887x172
W-55	4	587x172 (2) - 957x172 (2)
W-60	4	587x172 (2) - 957x172 (2)
W-80	4	587x172 (2) - 957x172 (2)
W-100	4	1.287x172 (2) - 662x172 (2)
W-125	4	1.287x172 (2) - 662x172 (2)
W-140	4	1.287x172 (2) - 662x172 (2)
W-175	6	790x227 (4) - 777x227 (2)
W-200	6	790x227 (4) - 777x227 (2)
W-250	6	915x322 (4) - 887x322 (2)
W-300	6	915x322 (4) - 887x322 (2)
W-375	8	743x352 (6) - 1.217x352 (2)
W-440	8	743x352 (6) - 1.217x352 (2)
W-550	8	827x352 (6) - 1.267x352 (2)

TOBERA
ADJUSTABLE HEADS · TUYÈRE

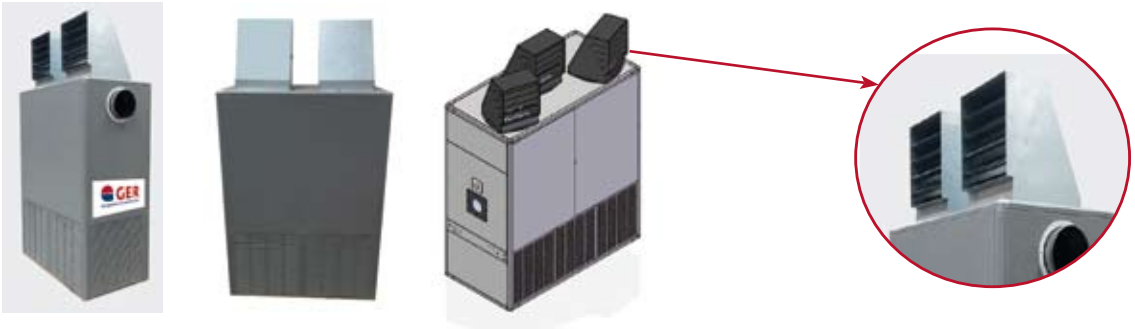

BOCAS DE SALIDA
OUTLETS · BOUCHES DE SOUFFLAGE

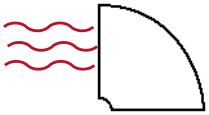

BOCA DE SALIDA UNA DIRECCIÓN
ONE DIRECTION OUTLET
BOUCHE DE SOUFFLAGE UNE DIRECTION

BOCA DE SALIDA DOS DIRECCIONES
TWO DIRECTION OUTLET
BOUCHE DE SOUFFLAGE DEUX DIRECTIONS

NOTA

- En todos los generadores de la serie industrial, el aire sale por sus 4 caras, excepto el modelo de W-50 que lo hace únicamente por las dos caras laterales.
- Existen **bocas de salida de una y dos direcciones** (sin rejillas), para acoplar directamente a la salida de conducto del generador (galvanizado).

NOTE

- The air comes out on all 4 sides in all the industrial series heaters, except for model W-50 where the air only comes out on the two sides.
- There are **one and two-direction outlets** (without grids), to directly couple to the conduct outlet of the heater (galvanized).

NOTE

- Sur tous les modèles de série industrielle, l'air est évacué par les quatre côtés, exception faite du modèle W-50 duquel l'air est évacué seulement par les deux côtés latéraux.
- Il existe **des sorties d'air d'une ou deux directions** (sans grilles), qui peuvent être ajustées directement à la sortie du conduit du générateur (galvanisé).

© Copyright Gestiones, Estudios y Realizaciones S.A. 2014

CÁMARA DE COMBUSTIÓN E INTERCAMBIADORES DE CALOR. SERIES C-3P Y CR-3P
COMBUSTION CHAMBER AND HEAT EXCHANGERS. C-3P AND CR-3P SERIES
CHAMBRE DE COMBUSTION ET ÉCHANGEURS DE CHALEUR. SÉRIES C-3P ET CR-3P

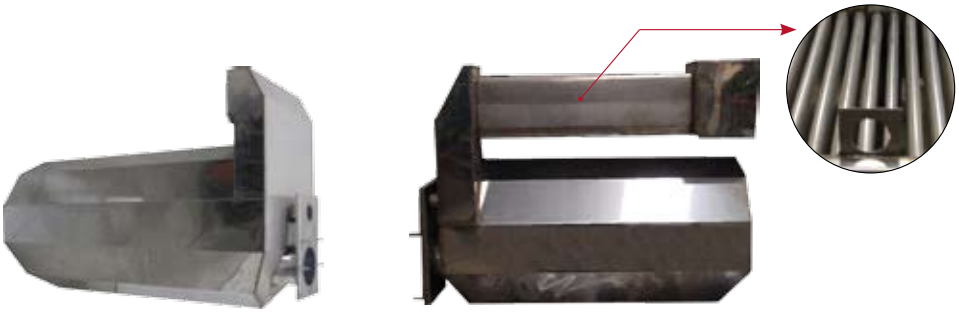

CARACTERÍSTICAS CONSTRUCTIVAS

Serie C-3P
- Intercambiadores, caja de humos y salida de chimenea de acero inoxidable AISI-430 (e=1,5/2 mm).

Serie CR-3P
- De acero inox AISI-310 refractario.

CONSTRUCTION CHARACTERISTICS

C-3P Series
- Heat exchangers, stainless fumes outlet and fume box made from AISI-430 stainless steel (th= 1,5 mm).

CR-3P Series
- Made of AISI-310 refractory stainless steel.

CARACTERISTIQUES CONSTRUCTIVES

Série C-3P
- Échangeurs, boîte à fumée et conduir de chimenée en acier inoxydable AISI-430 (e=1,5 mm.).

Série CR-3P
- En acier inox AISI-310 réfractaire.

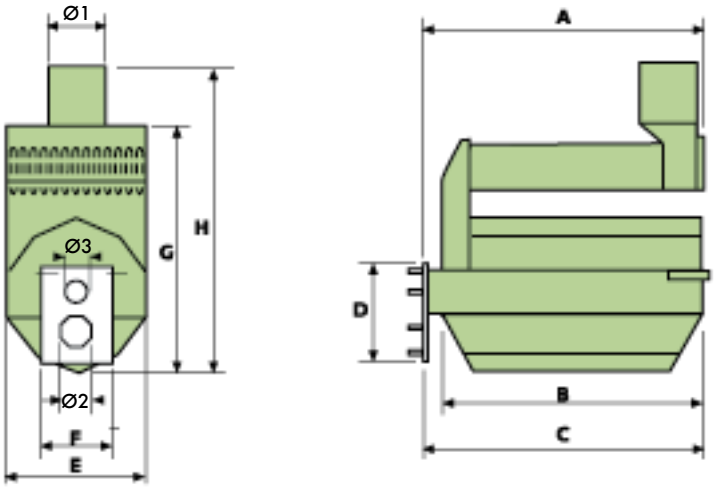

MODELO MODEL MODÈLE	MODELO WIND CORRESPONDIENTE CORRESPONDING TO WIND MODEL RÉLATIF AU MODÈLE WIND	CAPACIDAD CALORÍFICA ACONSEJADA RECOMMENDED HEAT POWER CAPACITÉ CALORIFIQUE CONSEILLÉE		MEDIDAS MEASURES MASUREMENTS										
		Kcal/h	Kw/h	A	B	C	D	E	F	G	H	Ø 1	Ø 2	Ø 3
C(R)-3P/W-50	W-50	56.000	65,11	930	850	920	310	400	230	720	1.025	150	110	55
C(R)-3P/W-80	W-55 / W-60/ W-80	89.000	103,48	1.005	920	990	360	500	260	920	1.145	200	125	85
C(R)-3P/W-140	W-100 / W-125 / W-140	156.000	181,39	1.335	1.220	1.305	360	570	260	1.100	1.340	250	255	85
C (R)-3P/W-200	W-175 / W-200	222.000	258,13	1.665	1.550	1.645	450	640	300	1.195	1.505	250	185	85
C (R)-3P/W-300	W-250 / W-300	333.000	387,20	1.905	1.800	1.895	450	700	300	1.300	1.670	300	185	85
C (R)-3P/W-440	W-375 / W-440	489.000	565,60	2.360	2.250	2.360	450	1.050	300	1.785	2.230	350	225	85
C (R)-3P/W-550	W-550	611.000	710,46	2.610	2.500	2.610	450	1.100	300	1.835	2.275	350	225	85

© Copyright Gestiones, Estudios y Realizaciones S.A. 2014

QUEMADORES
BURNERS · BRÛLEURS

NOTA
R.I.T.E.:
Según el actual Reglamento de Instalaciones Térmicas (RITE) y sus Instrucciones Técnicas (ITE) 1.2.4.1.2.3

- Se exigen quemadores de dos llamas (marchas), a partir de 60.000 Kcal/h o 70 Kw. de potencia nominal del generador.
- A partir de 300.000 Kcal/h o 348 Kw se necesita control de estanqueidad en quemadores de gas.
- A partir de 340.000 Kcal/h o 395 Kw se necesita quemador de 3 llamas o quemador progresivo con kit de modulación y control de estanqueidad (Control de estanqueidad sólo para quemadores de gas).

Todos los quemadores disponen de las correspondientes Certificaciónes de la CE para uso de gasóleo y gas.

NOTE
R.I.T.E. (Technical Installation Regulation)
Check local regulation
According to the current Thermal Installations Regulation (R.I.T.E) and their Technical Instructions (I.T.E.1.2.4.1.2.3.)

- 2-stage burners are required from 60.000 Kcal/h or 70 Kw rated power of the air heater.
- From 300,000 Kcal/h air tightness control is required in gas burners.
- From 340.000 Kcal/h or 395 kW a 3-stage or progressive burner with a kit for modulation and control of air tightness is required (Air tightness control only for gas burners)

All the burners dispose of a CE Conformity Certification for light oil and gas usage.

NOTE
R.I.T.E (Règlement d'installations techniques)
Vérifier régulation local
Selon l'actuel Réglement des Installations Thermiques (RITE) et ses Instructions Techniques (ITE) 02.6.2.

- À partir de 60.200 Kcal/h ou 70 Kw, on a besoin d'un brûleur de 2 flammes.
- À partir de 300.000 Kcal/h ou 348 Kw, on a besoin d'un contrôle d'étanchéité en brûleurs à gaz.
- À partir de 340.000 Kcal/h ou 395 Kw, on a besoin d'un brûleur de 3 flammes ou d'un brûleur progressif avec kit de modulation et contrôle d'étanchéité (Contrôle d'étanchéité seulement pour brûleurs à gaz).

Tous les brûleurs disposent des correspondants Certificats de la CE pour l'usage de gasoil et gaz.

NOTA AYUDA PARA SELECCIONAR EL QUEMADOR
GUIDE NOTE TO SELECT THE CORRECT BURNER · NOTE D'AIDE POUR SÉLECTIONNER LE BRÛLEUR

En la tabla a continuación escoja el modelo WIND en el cual va a instalar el quemador, a continuación sitúese en la columna de los quemadores para seleccionar el combustible que usted desee (gasóleo, gas propano o gas natural) y por último si lo quiere de una llama o de dos.

On the chart below select the WIND model where the burner is going to be installed. Secondly, select the fuel you are interested in and finally decide whether you want a burner of one or two stages.

Dans le tableau ci-dessous choissisez le modèle WIND ou vous voulez installer le brûleur, puis cherchez le carburant que vous souhaitez (gasoil, propane ou gaz naturel) et, enfin, si vous voulez un brûleur d'une flamme ou deux.

	MODELO WIND WIND MODEL / MODÈLE WIND	GASÓLEO LIGHT OIL / GASOIL			GAS PROPANO (G31) LPG (G31)/ GAZ PROPANE (G31)			GAS NATURAL (G20) NATURAL GAS (G20) / GAZ NATUREL (G20)		
	PARA EQUIPO FOR EQUIPMENT / POUR EQUIPE	🔥	🔥🔥	🔥🔥🔥	🔥	🔥🔥	🔥🔥🔥	🔥	🔥🔥	🔥🔥🔥
W Y WH	W-50 / WH-50 / W-55 / WH-55	W/EM-8			WGP/EA-40			WGN/EA-40		
	W-60 / WH-60	W/EM-8	W/EM-12/2		WGP/EA-70			WGN/EA-70		
	W-80 / WH-80	W/EM-12	W/EM-12/2		WGP/EB-120	WGP/EB-120/2		WGN/EB-120	WGN/EB-120/2	
	W-100 / WH-100	W/EM-12	W/EM-12/2		WGP/EB-120	WGP/EB-120/2		WGN/EB-120	WGN/EB-120/2	
	W-125 / WH-125	W/EM-15	W/EP-15/2		WGP/EB-170	WGP/EB-170/2		WGN/EB-170	WGN/EB-170/2	
	W-140 / WH-140	W/EM-20	W/EP-15/2		WGP/EB-170	WGP/EB-170/2		WGN/EB-170	WGN/EB-170/2	
	W-175 / WH-175	W/EM-20	W/EP-25/2		WGP/EB-250	WGP/EB-250/2		WGN/EB-250	WGN/EB-250/2	
	W-200 / WH-200	W/EM-30	W/EP-25/2		WGP/EB-250	WGP/EB-250/2		WGN/EB-250	WGN/EB-250/2	
	W-250 / WH-250	W/EM-30	W/EP-35/2		WGP/EB-350	WGP/EB-350/2		WGN/EB-350	WGN/EB-350/2	
	W-300 / WH-300	W/EM-35	W/EP-35/2 max		WGP/EB-350	WGP/EB-350/2		WGN/EB-350	WGN/EB-350/2	
	W-375 / WH-375			W/EP-45/3			WGP/EB-500/3			WGN/EB-500/3
	W-440 / WH-440			W/EP-60-3			WGP/EB-700/3			WGN/EB-700/3
	W-550 / WH-550			W/EP-60-3			WGP/EB-700/3			WGN/EB-700/3
WD	WD-30	W/EM-1			WGP/EA-40			WGN/EA-40		
	WD-50	W/EM-8			WGP/EA-40			WGN/EA-40		
WA	WA-55	W/EM-8			WGP/EA-40			WGN/EA-40		
	WA-90	W/EM-12	W/EM-12/2		WGP/EB-120	WGP/EB-120/2		WGN/EB-120	WGN/EB-120/2	
	WA-150	W/EM-14	W/EP-15/2		WGP/EB-170	WGP/EB-170/2		WGN/EB-170	WGN/EB-170/2	

© Copyright Gestiones, Estudios y Realizaciones S.A. 2014

QUEMADORES DE GASÓLEO
LIGHT OIL BURNERS
BRÛLEURS DE GASOIL

CARACTERÍSTICAS CONSTRUCTIVAS
- Funcionamiento automático
- Certificación CE

CONSTRUCTION CHARACTERISTICS
- Automatic operation
- CE Conformity Certification

CARACTERISTIQUES CONSTRUCTIVES
- Fonctionnement automatique
- Certificat CE

LLAMA STAGE FLAMME	MODELO MODEL MODÈLE	POTENCIA POWER PUISSANCE Kw		CONSUMO FLOW RATE DÉBIT Kg/h		TENSIÓN VOLTAGE TENSION
		Mín.	Máx.	Mín.	Máx.	
	W/EM-1	17	41	1,5	3,5	II-230-50
	W/EM-8	47	105	4	8,9	II-230-50
	W/EM-12	60	130	5,1	11	II-230-50
	W/EM-15	73	190	6,2	16	II-230-50
	W/EM-20	86	237	7,3	20	II-230-50
	W/EM-30	110	319	9,3	27	II-230-50
	W/EM-35	166	427	14	36	II-230-50
	W/EP-12/2	60	130	5,1	11	II-230-50
	W/EP-15/2	77	190	6,5	16	II-230-50
	W/EP-25/2	102	300	8,6	25,4	II-230-50
	W/EP-35/2	166	427	14	36	II-230-50
	W/EP-45/3	296	546	17	46	III-230/400-50
	W/EP-60/3	415	710	35	60	III-230/400-50

QUEMADORES DE GAS PROPANO (G31)
PROPANE GAS BURNERS (G31)
BRÛLEURS AU GAZ PROPANE (G31)

CARACTERÍSTICAS CONSTRUCTIVAS
- Quemador con rampa de gas
- Filtro y válvula (accesorio de gas)
- Homologado y Certificación CE

CONSTRUCTION CHARACTERISTICS
- Burner with gauge port
- Gas filter and valve (optional accessory)
- CE Conformity Certification

CARACTERISTIQUES CONSTRUCTIVES
- Brûleur avec rampe de gaz
- Filtre et valve (accessoire optionnel)
- Homologué et certifié CE

LLAMA STAGE FLAMME	MODELO MODEL MODÈLE	POTENCIA POWER PUISSANCE Kw		PRESIÓN GAS GAS PRESSURE PRESSION GAZ mbar		TENSIÓN VOLTAGE TENSION V/Hz
		Mín.	Máx.	Mín.	Máx.	
	WGP/EA-40	17	48	9	200	II-230-50
	WGP/EA-70	34	70	10	360	II-230-50
	WGP/EB-120	40	120	13	360	II-230-50
	WGP/EB-170	55	175	12	360	II-230-50
	WGP/EB-250	55	240	14	360	II-230-50
	WGP/EB-350	100	350	17	360	II-230-50
	WGP/EB-120/2	40	120	13	360	II-230-50
	WGP/EB-170/2	55	175	12	500	II-230-50
	WGP/EB-250/2	55	240	14	500	II-230-50
	WGP/EB-350/2	100	350	17	360	II-230-50
	WGP/EB-500/3	120	500	20	500	III-400-50
	WGP/EB-700/3	270	700	15	500	III-400-50

QUEMADORES DE GAS NATURAL (G20)
NATURAL GAS BURNERS (G20)
BRÛLEURS AU GAZ NATUREL (G20)

CARACTERÍSTICAS CONSTRUCTIVAS
- Quemador con rampa de gas
- Filtro y regulador de presión
- Homologado y Certificación CE

CONSTRUCTION CHARACTERISTICS
- Burner with gauge port
- Presure regulator and filter
- CE Conformity Certification

CARACTERISTIQUES CONSTRUCTIVES
- Brûleur avec rampe de gaz
- Filtre et régulateur de pression
- Homologué et certifié CE

LLAMA STAGE FLAMME	MODELO MODEL MODÈLE	POTENCIA POWER PUISSANCE Kw		PRESIÓN GAS GAS PRESSURE PRESSION GAZ mbar		TENSIÓN VOLTAGE TENSION V/Hz
		Mín.	Máx.	Mín.	Máx.	
	WGN/EA-40	17	48	9	200	II-230-50
	WGN/EA-70	34	70	10	360	II-230-50
	WGN/EB-120	40	120	13	360	II-230-50
	WGN/EB-170	55	175	12	360	II-230-50
	WGN/EB-250	55	240	14	360	II-230-50
	WGN/EB-350	100	350	17	360	II-230-50
	WGN/EB-120/2	40	120	13	360	II-230-50
	WGN/EB-170/2	55	175	12	500	II-230-50
	WGN/EB-250/2	55	240	14	500	II-230-50
	WGN/EB-350/2	100	350	17	360	II-230-50
	WGN/EB-500/3	120	500	20	500	III-400-50
	WGN/EB-700/3	270	700	15	500	III-400-50

© Copyright Gestiones, Estudios y Realizaciones S.A. 2014

SERIE B. COMBUSTIÓN DIRECTA A GASÓLEO / SERIE BV. COMBUSTIÓN INDIRECTA A GASÓLEO
B SERIES. LIGHT OIL DIRECT COMBUSTION / BV SERIES. LIGHT OIL INDIRECT COMBUSTION
SÉRIE B. COMBUSTION DIRECTE À GASOIL / SÉRIE BV. COMBUSTION INDIRECTE À GASOIL

CARACTERÍSTICAS CONSTRUCTIVAS

- Combustible: GASÓLEO o PETRÓLEO.
- Funcionamiento automático.
- Control de llama por fotocélula.
- Alto rendimiento.
- Tensión: 230V/50Hz, monofásica.

CONSTRUCTION CHARACTERISTICS

- Fuel: LIGHT OIL or PETROLEUM.
- Automatic operation
- Photocell stage control.
- High efficiency.
- Voltage: 230V/50Hz, single-phase.

CARACTERISTIQUES CONSTRUCTIVES

- Combustible: GASOIL ou PETROLE.
- Fonctionnement automatique.
- Contrôle de flamme par photocéllule.
- Haute rendement.
- Tension: 230V/50Hz, monophasé

Serie B

Serie BV

COMBUSTIÓN COMBUSTION	MODELO MODEL MODÈLE	POTENCIA POWER PUISSANCE		CAUDAL DE AIRE AIR FLOW DÉBIT D'AIR m³/h	DEPÓSITO TANK RÉSERVOIR L	POTENCIA MOTOR MOTOR POWER PUISSANCE MOTEUR Kw	PESO WEIGHT POIDS Kg	SALIDA GASES FUME OUTLET SORTIE GAZ ø mm	DIMENSIONES DIMENSIONS DIMENSIONS
		Kw	Kcal/h						
DIRECTA DIRECT DIRECTE	B-70 CED	20	17.200	400	19	0,09	17	No	77x30x39
	B-100 CED	29	24.940	800	34	0,19	25	No	85x48x58
	B-150 CED	44	37.840	900	51	0,19	31	No	100x53x64
	B-230 CED	65	55.900	1.600	65	0,2	51	No	49x117x83
	B-360 CED	111	95.460	2.720	114	0,75	80	No	135x74x80
INDIRECTA INDIRECT INDIRECTE	BV-110 E	33	28.360	1.500	65	0,13	67	150	120x53x104
	BV-170 E	47	40.420	1.800	65	0,80	73	150	131x53x105
	BV-290 E	81	69.660	3.300	105	0,75	124	150	155x68x119

OPCIONALES / OPTIONS / EN OPTION

Control de temperatura por termostato / Temperature control by thermostat / Contrôle de température par thermostat
TA-4 (0-40°C) (sólo para los automáticos/ only for the automatic ones/ seulement pour les automatiques) p. 148

SERIE WINDY. COMBUSTIÓN DIRECTA A GAS
WINDY SERIES. GAS DIRECT COMBUSTION · SÉRIE WINDY. COMBUSTION DIRECTE À GAZ

CARACTERÍSTICAS CONSTRUCTIVAS

- Combustible: GAS.
- Funcionamiento automático (A) o manual (M).
- Potencia calorífica regulable proporcionalmente.
- Rendimiento: 100%.
- Tensión: 230V/50Hz, monofásica.

CONSTRUCTION CHARACTERISTICS

- Fuel: GAS.
- Automatic (A) or manual (M) operation.
- Calorific power can be adjusted linearly.
- Efficiency: 100%.
- Voltage: 230V/50Hz, single-phase

CARACTERISTIQUES CONSTRUCTIVES

- Combustible: GAZ.
- Fonctionnement automatique (A) ou manuel (M).
- Puissance calorifique régulable propoRtionnellement.
- Rendement: 100%.
- Tension: 230V/50Hz, monophasé.

MODELO MODEL MODÈLE	POTENCIA POWER / PUISSANCE		CAUDAL DE AIRE AIR FLOW DÉBIT D'AIR m³/h	PESO WEIGHT POIDS Kg	DIMENSIONES DIMENSIONS DIMENSIONS cm
	Kw	Kcal/h			
WINDY GP-15 M	15	12.900	300	6	18x49x27
WINDY GP-30M	12,4 - 31,2	10.700 - 26.800	750	11,5	28x53x40
WINDY GP-30A	12,4 - 31,2	10.700 - 26.800	750	11,5	28x53x40
WINDY GP-40A	26,6 - 43,5	22.900 - 37.400	850	13	28x69x40
WINDY GP-60A	26,8 - 58,3	23.100 - 50.200	1.800	20	37x78x52
WINDY GP-80A	35,8 - 82,1	30.800 - 70.600	2.450	23	37x92x52
WINDY GP-100A	46 - 100	39.600 - 86.000	3.300	28	106x43x56
WINDY GP-INOX 100 A	46 - 100	39.600 - 86.000	3.300	28	106x43x56

OPCIONALES / OPTIONS / EN OPTION

Control de temperatura por termostato / Temperature control by thermostat / Contrôle de température par thermostat
TA-4 (0-40°C) (sólo para los automáticos/ only for the automatic ones/ seulement pour les automatiques) p. 148

© Copyright Gestiones, Estudios y Realizaciones S.A. 2014

SERIE VAL. COMBUSTIÓN DIRECTA GASÓLEO. EMISOR RAYOS INFRARROJOS
VAL SERIES. GASOIL DIRECT COMBUSTION. INFRARED RAY EMITTER
SÉRIE VAL. COMBUSTION DIRECTE GASOIL. EMETTEUR DE RAYONS INFRAROUGES

CARACTERÍSTICAS CONSTRUCTIVAS

- Combustible: GASÓLEO.
- Funcionamiento automático.
- Control de llama por fotocélula.
- Rendimiento: 100%.
- Tensión: 230V/50Hz, monofásica

CONSTRUCTION CHARACTERISTICS

- Fuel: LIGHT OIL.
- Automatic operation.
- Photocell stage control.
- Efficiency: 100%
- Voltage: 230V/50Hz, monophase

CARACTERISTIQUES CONSTRUCTIVES

- Combustible: GASOIL.
- Fonctionnement automatique.
- Contrôle de flamme par photocéllule.
- Rendement: 100%.
- Tension: 230V/50Hz, monophasé.

MODELO MODEL MODÈLE	POTENCIA POWER / PUISSANCE		DEPÓSITO TANK / RESERVOIR L	PESO WEIGHT / POIDS Kg	DIMENSIONES DIMENSIONS / DIMENSIONS	MARCHAS HEAT SETTING / VITESSES
	Kw	Kcal/h				
IS 40-38 KW	40	34.400	60	50	117x63x97	1

OPCIONALES / OPTIONS / EN OPTION

Control de temperatura por termostato / Temperature control by thermostat / Contrôle de température par thermostat
TA-4 (0-40°C) (sólo para los automáticos/ only for the automatic ones/ seulement pour les automatiques) p. 148

SERIE BTH. CALENTADORES DE AIRE ELÉCTRICO: AEROTERMOS
BTH SERIES. ELECTRIC AIR HEATERS: AEROTHERMS · SÉRIE BTH. CHAUFFAGE D'AIR ELECTRIQUE: AEROTHERMES

CARACTERÍSTICAS CONSTRUCTIVAS

- Aire caliente por resistencias eléctricas.
- Batería eléctrica de dos o tres etapas para fraccionamiento de potencia.
- Control manual automático por termostato (opcional).

CONSTRUCTION CHARACTERISTICS

- Hot air through electric elements.
- Electric battery of two or three stages for dividing power.
- Manual automatic control by thermostat (optional).

CARACTERISTIQUES CONSTRUCTIVES

- Air chaud pour résistances électriques.
- Batterie électrique de deux ou trois étapes par fractionnemment de puissance.
- Contrôle manuel automatique par thermostat (en option).

MODELO MODEL MODÈLE	POTENCIA POWER PUISSANCE		CAUDAL AIR FLOW DÉBIT m³/h	TENSIÓN VOLTAGE TENSION V/Hz	PESO WEIGHT POIDS Kg	DIMENSIONES DIMENSIONS DIMENSIONS cm
	Kw	Kcal/h				
B-3TH	1,65 / 3,3	1.419 / 2.838	390	230V/50Hz	7,5	27x38x40
B-5TH	3,2 / 5	2.752 / 4.300	435	400V/50Hz	8	30x38x40
B-9THA	6 / 9	5.160 / 7.740	775	400V/50Hz	13	47x33x50
B-15THA	7,5 / 15	6.450 / 12.900	990	400V/50Hz	15,53	52x33x53
B-22THA	11 / 22	9.460 / 18.920	2200	400V/50Hz	21	59x41x63

DESHUMIDIFICADORES
DE-HUMIDIFIERS · DÉSHUMIDIFICATEURS

CARACTERÍSTICAS CONSTRUCTIVAS

- La capacidad de deshumidificación corresponde a condiciones de 30°C y Hr=80% en el ambiente.

CONSTRUCTION CHARACTERISTICS

- The dehumidification capacity corresponds to conditions of 30°C and RH=80%

CARACTERISTIQUES CONSTRUCTIVES

- La capacité de déshumidification correspond aux conditions de 30°C et Hr=80%.

MODELO MODEL MODÈLE	DESHUMIDIFICACIÓN l/24h DESHUMIDIFICATION DÉSHUMIDIFICATION	CONSUMO CURRENT CONSOMATION W	TENSIÓN VOLTAGE TENSION V/Hz	PESO WEIGHT POIDS Kg	DIMENSIONES DIMENSIONS DIMENSIONS cm	NIVEL SONORO SOUND LEVEL NIVEAU SONORE dB(A) 1m
DH-721	26	490	230V/50Hz	20	38x35x64	42
DH-751	46	900	230V/50Hz	30	41x54x68	52
DH-771	72	1.790	230V/50Hz	59	73x53x117	60

© Copyright Gestiones, Estudios y Realizaciones S.A. 2014

DEPÓSITOS PARA GASÓLEO. SERIE DWA
LIGHT OIL TANKS. DWA SERIES · RÉSERVOIRS À GASOIL. SÉRIE DWA

CARACTERÍSTICAS CONSTRUCTIVAS

- De doble pared (exterior de acero galvanizado e interior de polietileno).
- Incluye kit de aspiración: válvula + llave de paso.
- Certificación CE

CONSTRUCTION CHARACTERISTICS

- Double-walled galvanized tank system with the inner made of polyethylene.
- Includes suction kit: valve + oil cock.
- CE Conformity Certification.

CARACTERISTIQUES CONSTRUCTIVES

- Avec double paroi (extérieur en acier galvanisé et intérieur en polyéthylène).
- Inclus le kit d'aspiration: valve + vanne à passage.
- Certificat CE

MODELO MODEL / MODÈLE	CAPACIDAD MÁXIMA MAXIMUM CAPACITY / CAPACITÉ MAXIME L	PESO WEIGHT / POIDS Kg	DIMENSIONES DIMENSIONS / DIMENSIONS cm
DWA-700	700	57	1.140x725x1.210
DWA-1000	1.000	81	1.140x725x1.640
(*) Kit de unión depósitos A+B / Kit for the joint of light oil tanks / Kit de jonction de réservoirs à gasoil			

CAÑA DE ASPIRACIÓN
SUCTION SHAFT · CONDUIT D'ASPIRATION

CARACTERÍSTICAS
Longitud latiguillos mm: 2 x 3.500

CHARACTERISTICS
Flexible wire length mm: 2 x 3.500

CARACTERISTIQUES
Longueur des raccords mm: 2 x 3.500

SERIE RT RECIRCULADOR TUBULAR
RT SERIES. TUBULAR RECIRCULATOR · SÉRIE RT. RECIRCULATEUR TUBULAIRE

CARACTERÍSTICAS CONSTRUCTIVAS

- Los ventiladores están desarrollados para impedir la estratificación del aire/ humedad y evitar condensaciones. Asimismo, homogenizan el aire del recinto.
- Virola de chapa de acero prelacado.
- Álabes de acero galvanizado.
- Motor con Protección IP-55, aislamiento clase F.
- Cáncamos para la sujección del conjunto con facilidad.
- Oscilador automático 45° - 60° con ciclos de 1'5 rpm (opcional)

CONSTRUCTION CHARACTERISTICS

- These fans are developed for inhibiting the stratification air/ humidity and to avoid condensation effects. Therefore, they homogenize the air of the site.
- Collar of pre-lacquered steel.
- Galvanized steel blades.
- Motor with Protection class IP-55, insulation class F.
- Eared screws for easy hanging of the equipment.
- Automatic oscillator 45° - 60° with 1'5 rpm cycles (optional).

CARACTERISTIQUES CONSTRUCTIVES

- Les ventilateurs sont développés pour empêcher la stratification de l'air/ humidité et éviter les condensations. En plus, homogénisent l'air du local.
- Virole de plaque d'acier pré-laqué.
- Lames d'acier galvanisé.
- Moteur avec Protection IP-55, isolation classe F.
- Accroche pour fixation de l'ensemble avec facilité.
- Oscillateur automatique 45° - 60° avec cycles d'1'5 rpm (optionnel).

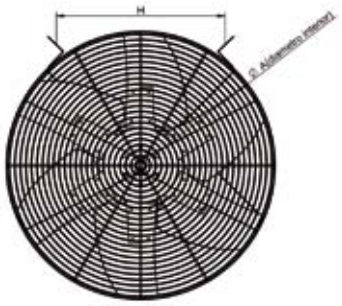

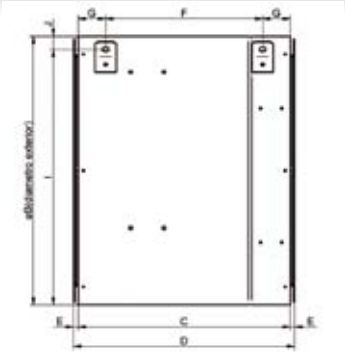

MODELO MODEL MODÈLE	CAUDAL AIRE AIR FLOW DÉBIT D'AIR	MOTORES MOTORS MOTEURS			VENTILADOR FAN VENTILATEUR	INTENSIDAD CURRENT COURANT	dB (A)	PESO WEIGHT POIDS	MEDIDAS · MEASUREMES · MESURES (mm)									
	m³/h	Kw	Rpm	TENSIÓN VOLTAGE TENSION V/HZ	Ø GIRO mm	A	1m	Kg	ØA	ØB	C	D	E	F	G	H	I	J
RT-63-050 Hz	14.500	0,37	900	III-230-50 III-400-50	620	2,14 / 1,24	75	30	630	632	500	521	10,5	370	65	398	602	30
RT-63-060 Hz	16.200	0,37	1.080	III-230-60 III-400-60	620	1,96 / 1,13	75	30										

© Copyright Gestiones, Estudios y Realizaciones S.A. 2014

EQUIPOS RECUPERADORES DE ENERGÍA · ENERGY RECOVERY EQUIPMENT · EQUIPEMENTS RÉCUPÉRATEURS D'ENERGIE

Ahorre un 30% en energía · Save 30% on energy · Economisez 30% sur l'énergie

SERIE VG · VG SERIES · SÉRIE VG

CARACTERÍSTICAS CONSTRUCTIVAS

- Hélice con tres palas.
- Sistema de sujeción incluido.
- Caña de sujeción de 0,2 ó 0,6 m de altura.
- Admite regulación de velocidad (GR-10). *Ver pág. 149*

CONSTRUCTION CHARACTERISTICS

- Three-blade propeller.
- Fixing system included.
- Fastening rod 0.2 or 0.6 m. height.
- It admits speed adjustment (GR-10). *Go to page 149*

CARACTERISTIQUES CONSTRUCTIVES

- Helice avec troix pelles.
- Système de serrage compris.
- Barre de fixation de 0,2 ou 0,6 m. de hauteur.
- Permet les réglages de vitesse (GR-10). *Voir page 149*

MODELO MODEL MODÈLE	POTENCIA POWER P.UISSANCE	CAUDAL DE AIRE AIR FLOW DÉBIT D'AIR	TENSIÓN VOLTAGE TENSION	CONSUMO CURRENT CONSOMMATION	Ø	SUPERFICIE EN m² POR VENTILADOR SEGÚN ALTURA AREA IN m² EACH FAN ACCORDING TO HEIGHT SUPERFICE EN m² POUR VENTILATEUR SELON HAUTEUR			
						ALTURA / HEIGHT / HAUTEUR m			
	W	m³/h	V/Hz	A	mm	6	9	12	14
VG-3620	80	21.000	II-230-50	0,4	900	145	–	–	–
VG-4820	88	25.700	II-230-50	0,4	1.200	180	–	–	–
VG-5600	110	44.200	II-230-50	0,5	1.400	350	270	160	110
VG-6000	120	69.000	II-230-50	0,5	1.500	470	370	330	260

SERIE CLB · CLB SERIES · SÉRIE CLB

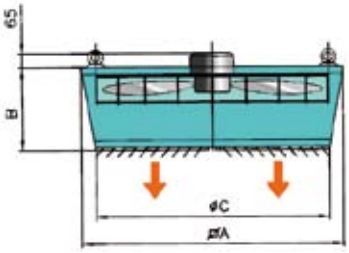

CARACTERÍSTICAS CONSTRUCTIVAS

- Conjunto monobloc.
- Ventilador con hélices de acero y carcasa de acero prelacado.
- Rejilla direccional con 4 orientaciones.
- Cáncamos de sujeción incluídos.
- Admite regulación de velocidad (GR-10). *Ver pág. 149*

CONSTRUCTION CHARACTERISTICS

- Monoblock unit.
- Fan with steel blades and prelaquered steel casing.
- 4-position directional grid
- Fastening eyebolts included.
- It allows speed regulation (GR-10). *Go to page 149*

CARACTERISTIQUES CONSTRUCTIVES

- Ensemble monobloque.
- Ventilateur avec hélices d'acier et structure externe en acier pré-laqué.
- Grille rotatoire à 4 directions.
- Accroches de fixation compris.
- Admet régulation de vitesse (GR-10). *Voir page 149*

MODELO MODEL MODÈLE	POTENCIA POWER P.UISSANCE W	CAUDAL DE AIRE AIR FLOW DÉBIT D'AIR m³/h	TENSIÓN VOLTAGE TENSION V/Hz	CONSUMO CURRENT CONSOMMATION A	Rpm	DIMENSIONES MEASURES / MESURES mm			
						A	B	C	D
CLB-36	138	3.480	II-230-50	0,68	1.400	505	400	160	65
CLB-46	240	5.910	II-230-50	1,05	1.300	605	515	160	95
CLB-52	400	7.860	II-230-50	1,70	1.300	650	575	160	126
CLB-65	400	11.980	II-230-50	1,85	900	730	660	160	150

CAUDAL DE AIRE NECESARIO EN FUNCIÓN DEL VOLUMEN DEL LOCAL AIR FLOW NEEDED DEPENDING ON BUILDING VOLUME / DÉBIT D'AIR NEECESSAIRE EN FONCTION DU VOLUME DU LOCAL		
(V) VOLUMEN LOCAL ROOM VOLUME / VOLUME LOCAL m³	(N) nº RECIRCULACIONES Nr. RECIRCULATIONS / nº RENOUVELLEMENTS	CAUDAL TOTAL m³/h TOTAL AIRFLOW m³/h / DÍBIT D'AIR TOTAL (m³/h) NxV
< 3.000	4	4 V
> 3.000 ≤ 4.000	3,5	3,5 V
> 4.000 ≤ 5.000	3	3 V
> 5.000	2,5	2,5 V

© Copyright Gestiones, Estudios y Realizaciones S.A. 2014

GER
TECNOLOGÍA EN CLIMATIZACIÓN

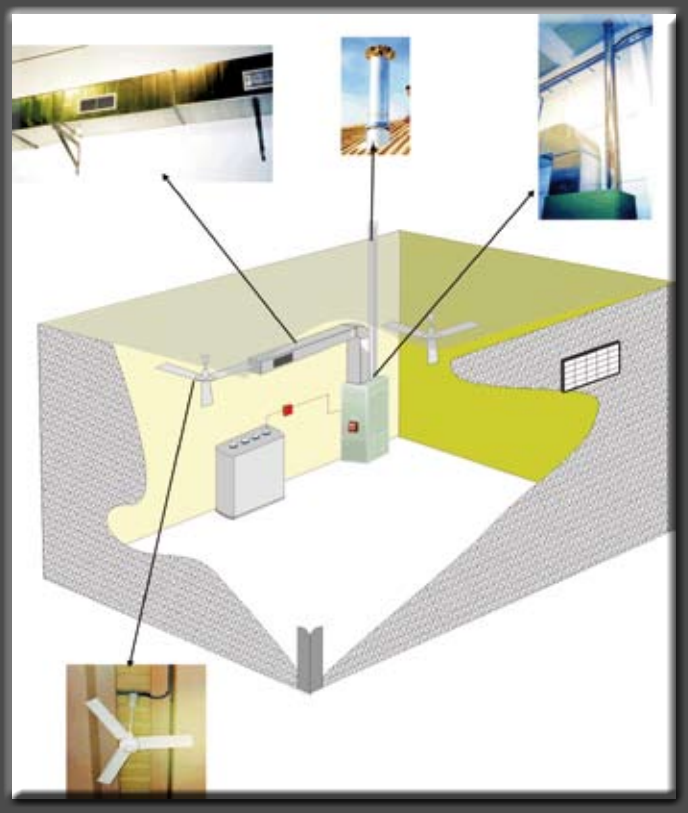

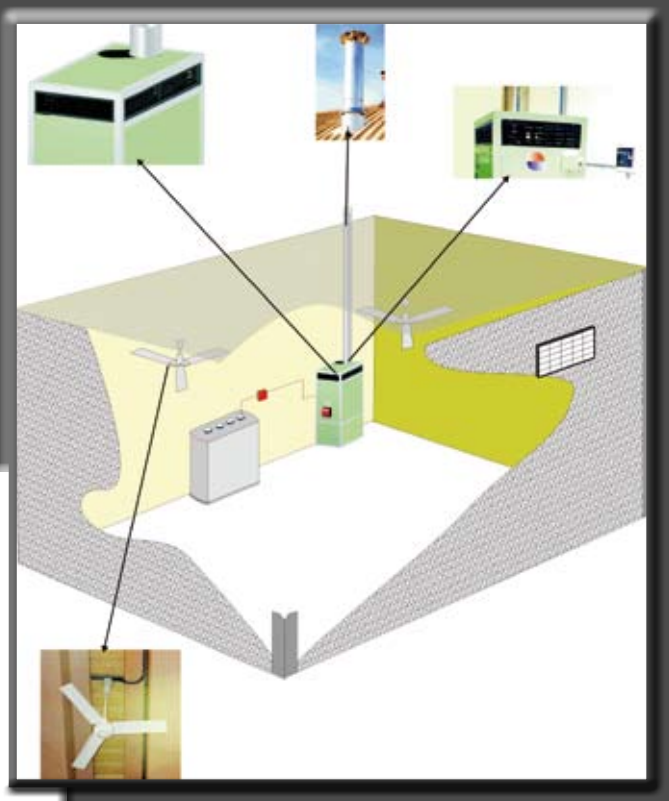

EJEMPLOS DE INSTALACIÓN
INSTALLATION EXAMPLES
EXEMPLES D'INSTALATION

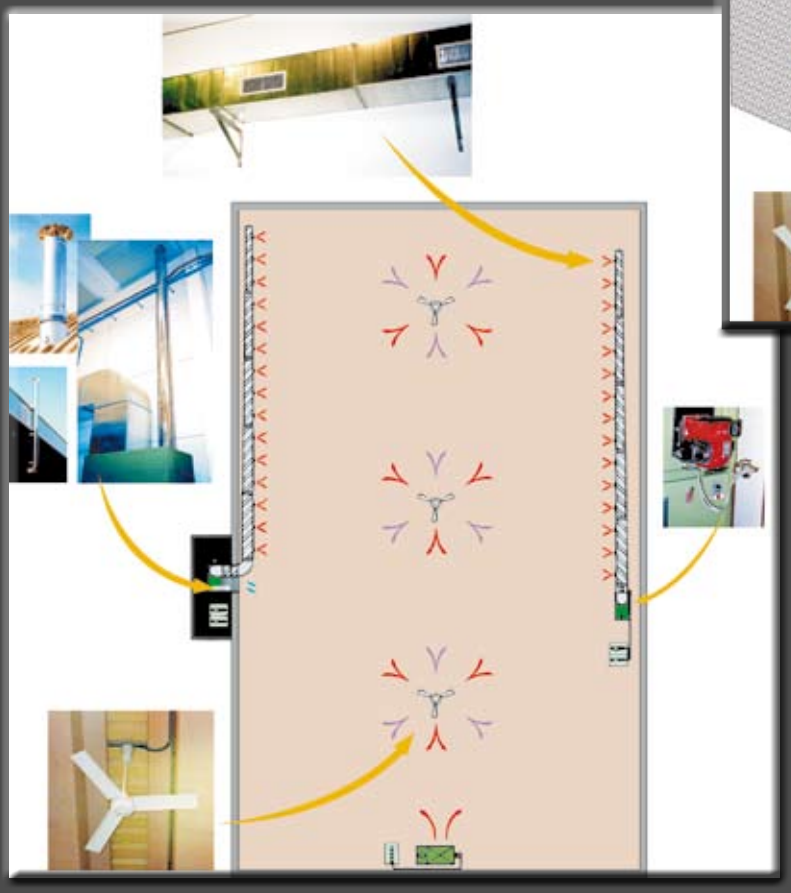

© Copyright Gestiones, Estudios y Realizaciones S.A. 2014

1. Instalación a rejillas · Grids installation · Installation avec grilles
2. Instalación por conductos · Air ducts installation · Installation avec grilles
3. Instalación agropecuaria (invernadero) · Agricultural installation (greenhouse) · Installation agricole

WIND® BIO

GENERADORES DE AIRE CALIENTE BIOMASA
BIOMASS AIR HEATERS
GÉNÉRATEURS D'AIR CHAUD BIOMASSE

SERIE WIND® BIO · WIND® BIO SERIES · SÉRIE WIND® BIO

Los generadores WIND® BIO de GER utilizan como combustible la biomasa siendo el uso más extendido el pellet, material biocombustible procedente de serrerías, podas o limpiezas forestales y de industrias relacionadas con la madera y el reciclaje. Tiene un elevado poder calorífico (25000 Kj/Kg), mínimo residuo (ceniza), es fácilmente almacenable y a bajo precio. Es por ello que resulta económico y sostenible, respetando el medio ambiente y favoreciendo el ahorro energético. También es posible la utilización de otros biocombustibles como la cáscara de fruto seco, hueso de oliva ...

Comparativa
Respecto de los combustibles tradicionales como el gasóleo, gas propano (G31) o gas natural (G20), el ahorro económico es notable, aunque la mayor diferencia es respecto a los equipos eléctricos. Muy a tener en cuenta es la constante tendencia alcista del precio de la electricidad y la dependencia de terceros en lo relativo a los combustibles sólidos, e incluso, de los conflictos mundiales que acarrean subidas inmediatas.

GER WIND BIO ® heaters use different type biofuels, being the most extended the pellet, shell nuts (almond, walnut, hazelnut) and olive pits. All have a high calorific value (25000 Kj/Kg), with minimal residue (ash) after combustion, and are easily stored and cheap. That is why it is economical and sustainable, respecting the environment and promoting energy saving.
The use of other biomass as shell nuts, fruits' stones and others is possible.

Running cost comparison
With regard to traditional fuels such as light oil, propane (G31) or natural gas (G20), the cost saving is significant, although the biggest difference is with respect to electrical equipment. Must be considered the continuing upward trend in electricity prices and dependance on third parties with regard to solid fuels, and even global conflicts entail inmediate gains.

Les générateurs WIND BIO de GER utilisent comme combustible la biomasse en étant l'sage le plus étendu le pellet, un matériel biocombustible originaire de scieries, de élagues o une propreté forestière et des industries relatives au bois at le recyclage.
Il a une puissance calorifique très élevé (25000 Kj/Kg), un déchet minimal (une cendre), est facilement stockage at a un bon pris. C'est par cela qu'il est économique et soutenable, en respectant l'environnement et en favorisant l'épargne énergétique.
Aussi l'utilisation d'autres biocombustibles est possible comme la coquille de fruit sec, un os d'olive.

Comparative
En rapport des combustibles traditionnels comme le gas-oil, propane (G31) ou un gaz naturel (G20), l'épargne économique etst remarquable, bien que la plus grande différence est aux équipes électriques. Très à tenir en compte c'est la tendance constante à la hausse du prix de l'électricité et de la dépendance de troissièmes dans le relatif aux combustibles solides, et même, des conflicts mondiaux que transportent un immédiate increment au prix.

COSTES SEGÚN POTENCIA CALORÍFICA
COSTS DEPENDING ON HEAT POWER
COûTS SELON LA PUISSANCE CALORIFIQUE
€ (euros) 100.000 Kcal/h

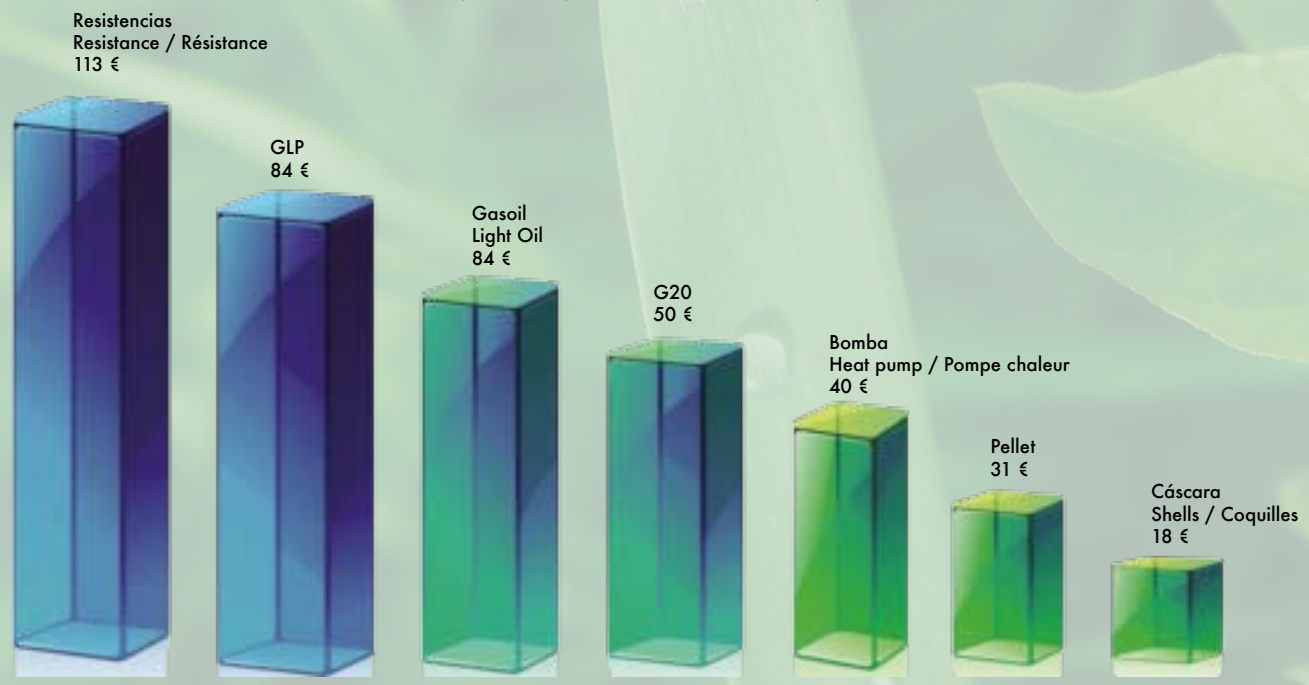

euros/día · euros/day · euros/jour

© Copyright Gestiones, Estudios y Realizaciones S.A. 2014

SERIE WIND BIO INDUSTRIAL
WIND BIO INDUSTRIAL SERIES · SÉRIE WIND BIO INDUSTRIELLE

Nuevo · New · Nouveau

CARACTERÍSTICAS CONSTRUCTIVAS

- Cámara de combustión, intercambiador de calor, caja de humos y salida de chimenea en acero inoxidable AISI 430.
- Bastidor exterior en perfilería achaflanada en acero prelacado.
- Cerramientos de doble panel con chapa prelacada.
- Aislamiento mediante cámara de aire.
- Doble termostato con límite de seguridad.
- Cuadro de potencia incorporado.
- Fácil acceso al hogar y a intercambiadores para una sencilla limpieza. Sistema de limpieza automático de cenizas con depósito incorporado.
- Impulsión plenum rejillas.

CONSTRUCTION CHARACTERISTICS

- Combustion chamber, heat exchanger, flue box and flue outlet in stainless steel AISI 430.
- Chamfered outer framework in pre-lacquered steel.
- Pre-lacquered galvanized steel double skin panel with internal air chamber.
- Double safety limit thermostat.
- Built-in electrical panel.
- Easy access to furnace chamber and exchangers for cleaning and ash removing. Automatic cleaning set with built-in tank.
- Discharge air plenum with grids.

CARACTERISTIQUES CONSTRUCTIVES

- Chambre de combustion, échangeur de chaud, boîte à fumée et conduit de cheminée en acier inoxidable AISI 430.
- Structure exterieur avec profilerie chanfreinée en acier prelaqué.
- Fermeteurs des panneaux doubles avec plaque pré-laqué.
- Insolation grâce à une chambre d'air.
- Double thermostat avec limite de securité.
- Coffret-électrique incorporé.
- Facile accès au foyer et échangeurs pour une simple nettoyance. Kit de nettoyance automatique du cendres avec depôt inclus.
- Sufflage plénum par grilles.

	MODELO / MODEL / MODÈLE	POTENCIA CALORÍFICA ÚTIL / HEAT NET POWER / PUISSANCE CALORIFIQUE UTILE		CAUDAL DE AIRE / AIR FLOW / DÉBIT D'AIR	MOTOR / MOTOR / MOTEUR		PRESIÓN MAX. DISPONIBLE / AVAILABLE PRESSURE / PRESSION DISPONIBLE	NIVEL SONORO / SOUND LEVEL / NIVEAU SONORE	PESO / WEIGHT / POIDS
		kcal/h	Kw	m³/h	Kw	TENSIÓN/ VOLTAGE/TENSION	Pa	dB(A) 1 m.	Kg
MONOBLOCK	W/BIO-50	50.000	58,1	3.850	0'55	II-230-50	250	74	230
	W/BIO-60	60.000	69,9	4.630	0,75	II-230-50	180	73	290
	W/BIO-80	80.000	93,0	6.170	1,1	III-230/400-50	115	72	295
	W/BIO-100	100.000	116,3	7.720	1,1	III-230/400-50	130	72	560
	W/BIO-125	125.000	145,3	9.650	2,2	III-230/400-50	210	78	580
	W/BIO-140	140.600	162,8	10.800	3	III-230/400-50	240	78	610
	W/BIO-175	175.000	203,5	13.500	2x1,5	III-230/400-50	180	77	735
	W/BIO-200	200.000	236,6	15.430	2x2,2	III-230/400-50	180	79	740
	W/BIO-250	250.000	290,7	19.300	2x2,2	III-230/400-50	385	75	780
	W/BIO-300	300.000	348,9	23.150	2x3	III-230/400-50	325	82	795
BIBLOCK	W/BIO-375	375.000	436,0	28.950	2x3	III-230/400-50	325	78	1.290
	W/BIO-440	440.000	511,6	33.950	2x4	III-230/400-50	200	83	1.320
	W/BIO-550	550.000	639,6	42.440	2x5,5	III-400/660-50	240	75	1.400
	W/BIO-600	600.000	697,7	46.300	2x7,5	III-400/660-50	265	77	1.450

OPCIONALES / OPTIONS / EN OPTION

Plenum aspiración (Filtro G4+compuerta)
Plenum inlet (G4 filter + damper) / Plenum d'aspiration (Filtre G4 + Vanne)

Compuertas manuales o motorizadas
Manual or motorized inlet dampers / Porte d'écluse manuelle ou motorisé

Versión en alta presión / HP (highpressure) version / Version d'haute pression

Avance protector de quemador
Burner protector housing / Carcasse protecteur brûleur

Toberas orientables /Adjustable heads / Tuyère p.18

Bocas de salida / Discharge outlet box / Bouches de soufflage p. 18

Termostato ambiente / Room thermostat / Thermostat d'ambiance p. 148

Cámara de combustión, intercambiador de calor, caja de humos y salida de chimenea en acero refractario AISI 310
Combustion chamber, heat exchanger, flue box and flue outlet in refractory steel AISI 310
Chambre de combustion, échangeur de chaud, boîte à fumée et conduit de cheminée en acier refractière AISI 310

© Copyright Gestiones, Estudios y Realizaciones S.A. 2014

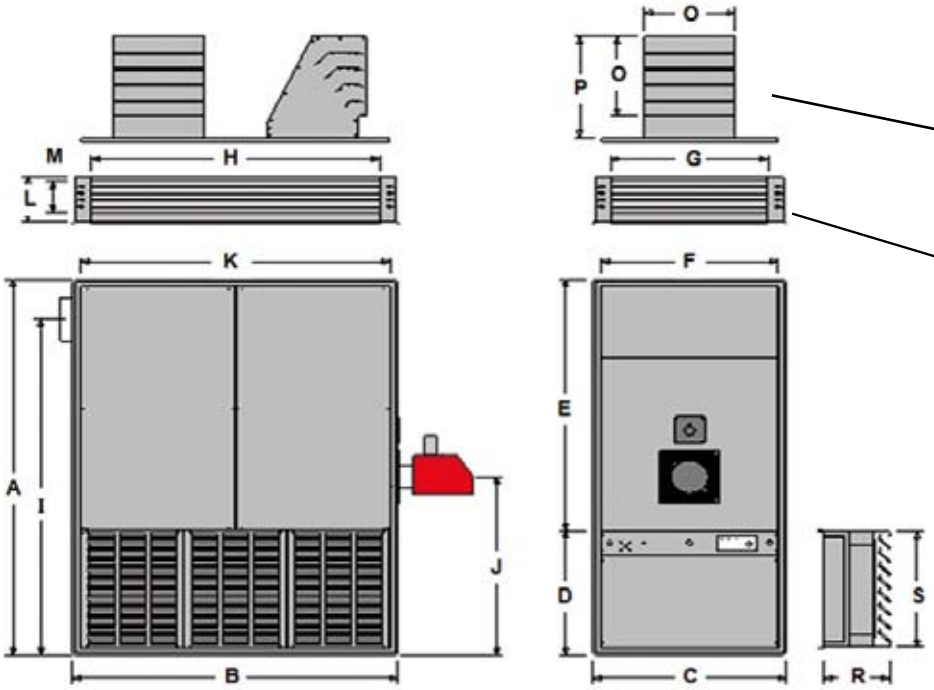

Plenum impulsión: toberas (opcional)
Adjustable heads (optional)
Plénum d'impulsion: sortie (optionnel)

Plenum impulsión: rejillas (opcional)
Grids (optional)
Plénum d'impulsion: grilles (optionnel)

Plenum aspiración (opcional)
Inlet filters (optional)
Plénum d'aspiration (optional)

MEDIDAS · MEASURES · MESURES (mm)																			
MODELO MODEL MODÈLE	A	B	C	D	E	F	G	H	I	J	K	L	M	BOCAS HEADS BOUCHES	O	P	R	S	Ø CHIMENEA CHIMNEY CHEMINÉE
W/BIO-50	1.350	1.000	600	–	–	520	415	815	1.145	690	920	176	98	1	450	575	330	350	150
W/BIO-60 W/BIO-80	1.675	1.070	700	–	–	620	515	885	1.470	875	990	176	98	1	450	575	330	550	200
W/BIO-100 W/BIO-125 W/BIO-140	1.960	1.400	775	–	–	695	590	1.215	1.740	1.025	1.320	214	136	2	450	575	330	650	250
W/BIO-175 W/BIO-200	2.120	1.750	890	–	–	810	705	1.565	1.850	1.045	1.670	252	174	2	450	575	330	650	250
W/BIO-250 W/BIO-300	2.340	2.000	1.000	–	–	920	815	1.815	1.995	1.140	1.920	290	212	3	450	575	330	650	300
W/BIO-375 W/BIO-440	2.900	2.500	1.350	900	2.000	1.250	1.169	2.310	2.560	1.400	2.400	328	250	6	450	575	330	850	350
W/BIO-550 W/BIO-600	3.156	2.750	1.400	1.000	2.056	1.300	1.210	2.560	2.810	1.630	2.650	328	250	6	450	575	330	950	350

© Copyright Gestiones, Estudios y Realizaciones S.A. 2014

SERIE DOMÉSTICA WD-BIO
WD-BIO RESIDENTIAL SERIES · SÉRIE DOMESTIQUE WD-BIO

Nuevo · New · Nouveau

CARACTERÍSTICAS CONSTRUCTIVAS

- Mueble de diseño especial para quemador oculto (no incluído), con acceso por puerta de registro.
- Cámara e intercambiador en acero inoxidable AISI 430.
- Ventilador centrífugo.
- Impulsión plenum rejillas.
- Sistema de limpieza automático de cenizas (intercambiadores y cámara de combustión) con depósito incorporado.
- Tolva para almacenamiento de pellet.

CONSTRUCTION CHARACTERISTICS

- Specially designed cabinet for hidden burner (not included), reached through inspection door.
- AISI 430 stainless steel chamber and heat exchanger.
- Centrifugal fan
- Discharge air plenum with grids.
- Automatic ash cleaning set (heat exchanger and combustion chamber) with tank included.
- Hopper for pellet storage.

CARACTERISTIQUES CONSTRUCTIVES

- Structure de conception spéciale pour brûleur caché (non inclus), avec accés par la porte de contrôle.
- Chambre et échangeur en inox AISI 430.
- Ventilateur centrifuge.
- Sufflage plénum par grilles.
- Kit de nettoyance automatique du cendres (échangeur et chambre) avec depôt inclus.
- Trémie pour magasinage de pellet.

MODELO MODEL MODÈLE	POTENCIA CALORÍFICA HEAT NET POWER PUISSANCE CALORIFIQUE		POTENCIA ÚTIL NET POWER P. UTILE Kw	CAUDAL DE AIRE AIR FLOW DÉBIT D'AIR m^3/h	PRESIÓN PRESSURE PRESSION Pa	TENSIÓN VOLTAGE TENSION V/Hz	CONSUMO CURRENT CONSOMMATION A	NIVEL SONORO SOUND LEVEL NIVEAU SONORE dB(A) 1m	MOTOR MOTOR MOTEUR Kw
	kcal/h	Kw							
WD-BIO 15	15.000	18	16	1.200	20	II-230-50	4	64	0,25
WD-BIO 30	30.000	35	31	2.260	60	II-230-50	4	64	0,25
WD-BIO 60	60.000	70	62	3.300	240	II-230-50	7	64	0,55

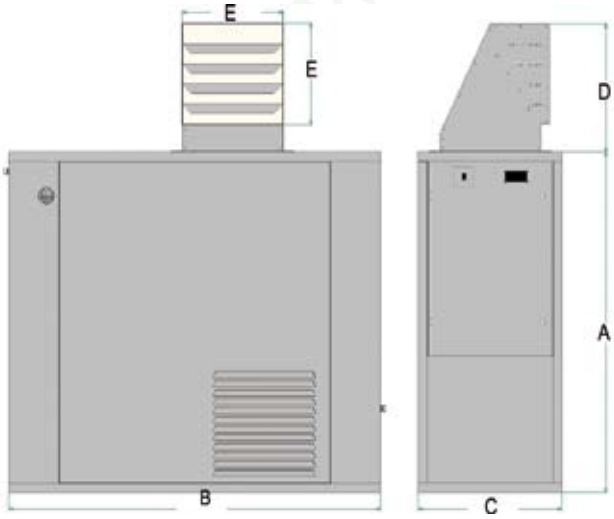

(*) Tolva · Hopper · Trémie

MEDIDAS · MEASURES · MESURES (mm)													
MODELO MODEL MODÈLE	mm					ASPIRACIÓN AIRE AIR INLET ASPIRATION AIR	IMPULSIÓN OUTLET SOUFFLAGE	TOLVA HOPPER / TRÉMIE				SALIDA DE GASES FUMES OUTLET SORTIE DE GAZ Ø	PESO WEIGHT POIDS Kg
	A	B	C	D	E			Litros Liters / Litres	A	B	C		
WD-BIO-15	1.030	950	400	–	–	290x425	325x500	189	300	705	1.120	100	88
WD-BIO-30	1.105	995	450	525	400	315x400	380x610	245	300	805	1.285	120	95
WD-BIO-60	1.530	1.670	650	575	450	450x600	600x450	288	–	–	–	150	145

OPCIONALES / OPTIONS / EN OPTION

Tolva Hopper / Trémie	*Ver arriba See above / Voir ci-dessus
Tobera Adjustable head / tuyère	
Boca de salida Discharge outlet / Bouches de soufflage	

© Copyright Gestiones, Estudios y Realizaciones S.A. 2014

SERIE WA-BIO. EQUIPOS MULTIOPCIONALES
WA-BIO SERIES. MULTI-OPTIONAL EQUIPMENT
SÉRIE WA-BIO. APPAREILS MULTIOPTIONNELS

Aplicación recomendada para sector agrícola-ganadero.

Specially recommended for agricultural and livestock sector.

Spéciallement recommendé pour secteur agricole et d'élevage

CARACTERÍSTICAS CONSTRUCTIVAS

- Fácil acceso al hogar para una sencilla limpieza (manual).
- Cuadro de potencia incorporado.
- Cámara e intercambiador en acero inoxidable AISI 430.
- Ventilador axial (de serie).
- Preparados para salidas de aire por conductos, por bocas de distribución o con rejilla de lamas orientables (ver accesorios pag. 15).

CONSTRUCTION CHARACTERISTICS

- Easy access to furnace chamber for cleaning and ash removing (manual).
- Built-in electrical panel.
- AISI 430 Stainless steel chamber and heat exchanger.
- Axial fan (standard).
- Prepared for free blowing applications or to be used with ductwork. Different outlet options. (See accesories page 15)

CARACTERISTIQUES CONSTRUCTIVES

- Facile accès au foyer pour une simple nettoyance (manuel).
- Coffret-électrique incorporé.
- Chambre et échangeur en inox AISI 430.
- Ventilateur axial (de série).
- Préparé pour sortie d'air vers les gaines, par bouches de distribution ou avec grille de lames orientables (voir accessoiores page 15).

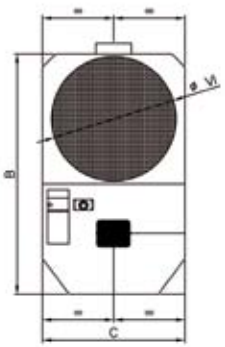

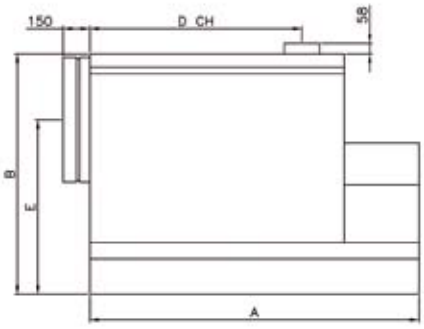

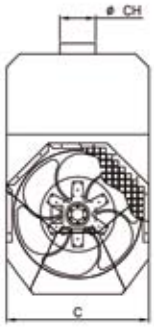

MODELO MODEL MODÈLE	POTENCIA POWER PUISSANCE		CAUDAL AIRE AIR FLOW DÉBIT D'AIR m³/h	PRESIÓN PRESSURE PRESSION Pa		TENSIÓN VOLTAGE TENSION V/Hz	NIVEL SONORO SOUND LEVEL NIVEAU SONORE dB(A) 1 m.	MOTOR VENTILADOR FAN MOTOR MOTEUR VENT. Kw	PESO WEIGHT POIDS Kg	MEDIDAS · MEASURES · MESURES (mm)							
	NOM	ÚTIL NET UTILE		AXIAL	CENTRÍFUGO CENTRIFUGE					A		B	C	D CH	Ø CH	E	ØVI
	Kw	Kw								AXIAL	CENTRIF						
WA-BIO-55	64	58	3.600	73	75	II-230-50	73	0,75	117	1.125	1.510	760	560	965	150	610	350
WA-BIO-90	105	95	8.200	75,5	150	III-230/400-50	74	1,5	195	1.500	1.622	1.100	650	915	150	785	600
WA-BIO-150	175	158	11.800	86	150	III-230/400-50	86	2,2	310	1.850	2.010	1.350	800	1.192	200	985	700

OPCIONALES / OPTIONS / EN OPTION

Ventilador centrífugo
Centrifugal fan / Ventilateur centrifuge

Kit portátil (ruedas + tiradores)
Portable kit (wheels + handles) / Kit portable (roue + poignee)

Kit soporte colgar (cáncamos para colgar)
Hangable kit (with eared screws to be hung) / Kit palier pendant (cheville à oueil)

Visera quemador
Burner cover / Visière brûleur

Boca de salida
Outlet / Bouche de soufflage

p. 15

© Copyright Gestiones, Estudios y Realizaciones S.A. 2014

QUEMADOR
BURNER · BRÛLEUR

CARACTERÍSTICAS CONSTRUCTIVAS

- Cámara de combustión de acero inoxidable refractario AISI 310.
- Eficiencia de combustión: hasta el 98%.
- Pantalla de control LED de fácil manejo, con distintos niveles de potencia y programador semanal.
- Policombustible: pellet, hueso de oliva y cáscara de almendra triturada, de fácil selección en el MENU.
- Encendido, control de llama y temperatura automática.
- Limpieza automática de ceniza, con fácil acceso a la parrilla de combustión.
- Encendido automático en caso de corte de luz.
- Alimentación automática del combustible mediante sin-fin interno que garantiza una dosificación continua.

CONSTRUCTION CHARACTERISTICS

- Combustion chamber made of refractory stainless steel AISI 310.
- Combustion efficiency up to 98%.
- Easy use LED control screen, with different power levels and weekly programmer.
- Works with biomass fuels: pellet, olive pits and grinded almond shells, easy selection in the MENU.
- Automatic firing, flame and temperature control.
- Automatic ash cleaning, with easy access to combustion grid.
- Automatic starting after voltage loss.
- Internal auger for automatic feeding which guarantees a continuous dosing.

CARACTERISTIQUES CONSTRUCTIVES

- Chambre de combustion en acier inoxydable réfractaire. AISI 310.
- Efficacité de la combustion: maximum 98%.
- Écran de control LED de facile maniement, avec différents niveaux de puissance avec un programmateur hebdomadaire.
- Fonctionne avec combustibles biomasse: pellet, noyaux d'olive et coquilles d'amandes broyées, de facile selection au MENU.
- Allumage, contrôle de flamme et tèmpèrature automatique.
- Nettoyance automatique de la cendre, avec facile accès à la grille de combustion.
- Allumage automatique pour une eventuelle couture de lumière.
- Alimentation automatique du combustible au moyen d'un vis sans fin interne pour garantir un dosage continu.

MODELO MODEL MODÈLE	PARA / FOR / POUR WIND-BIO	POTENCIA MÁXIMA MAX. POWER PUISSANCE MAX. Kw	TENSIÓN VOLTAGE TENSION V	PESO WEIGHT POIDS Kg	ENCENDIDO FIRING ALLUMAGE W	ANCHO WIDTH LARGUEUR mm	ALTO HEIGHT HAUTEUR mm	LARGO LONG LONGUE mm	LONGITUD DE BOCA HEAD LENGTH LONGUEUR SORTIE D'AIR mm
GP-25	WD-BIO-15	25	I-230-50	12	150	188	390	275	160
GP-55	WD-BIO-30	55	I-230-50	14	150	235	490	330	190
GP-90	W-BIO-50/60 WD-BIO 60 WA-55	90	I-230-50	23	170	290	435	470	280
GP-150	W-BIO-80/100/125 WA-BIO-90	150	I-230-50	29	170	290	425	470	350
GP-250	W-BIO-140/175/200 WA-BIO-150	250	I-230-50	58	170	410	535	525	550
GP-350	W-BIO-250/300	350	I-230-50	59	170	410	575	620	550
GP-550	W-BIO-375/440	550	I-230-50	111	340	500	755	680	600
GP-800	W-BIO-550/600	800	I-230-50	140	510	595	845	750	650

© Copyright Gestiones, Estudios y Realizaciones S.A. 2014

SINFIN (alimentador biomasa)
AUGER (biomass feeder) · VIS SANS FIN (alimentateur de biomasse)

CARACTERÍSTICAS CONSTRUCTIVAS

- Espiral de tubo sinfín con tramo flexible para enlace con el quemador.
- Longitudes: 2.000 - 3.000 - 6.000 mm

CONSTRUCTION CHARACTERISTICS

- Spiral auger in galvanized pipe + flexible pipe linked to the burner.
- Lengths: 2.000 - 3.000 - 6.000 mm

CARACTERISTIQUES CONSTRUCTIVES

- Spiral de tube avec vis sans fin et travée flexible pour union avec le brûleur.
- Longeurs: 2.000 - 3.000 - 6.000 mm

TOLVA (depósito de biomasa)
HOPPER (feed bin) · TRÉMIE (réservoir de biomasse)

CARACTERÍSTICAS CONSTRUCTIVAS

- En chapa galvanizada con capacidad para 2,5 m³ ó 5 m³ (1.700 - 3.400 kg)

CONSTRUCTION CHARACTERISTICS

- In galvanized steel with a capacity of 2.5m³ to 5m³ (1.700 - 3.400 kg)

CARACTERISTIQUES CONSTRUCTIVES

- En acier galvanisé avec capacité pour 2.5m³ to 5m³ (1.700 - 3.400 kg)

Posibilidad de conexión con silos de hasta 22.000 Kg. (consúltenos)

Can be connected to silos up to 22.000 kg (consult us)

Possibilité de connection avec silos d'un maximum de 22.000 kg (consultez-nous)

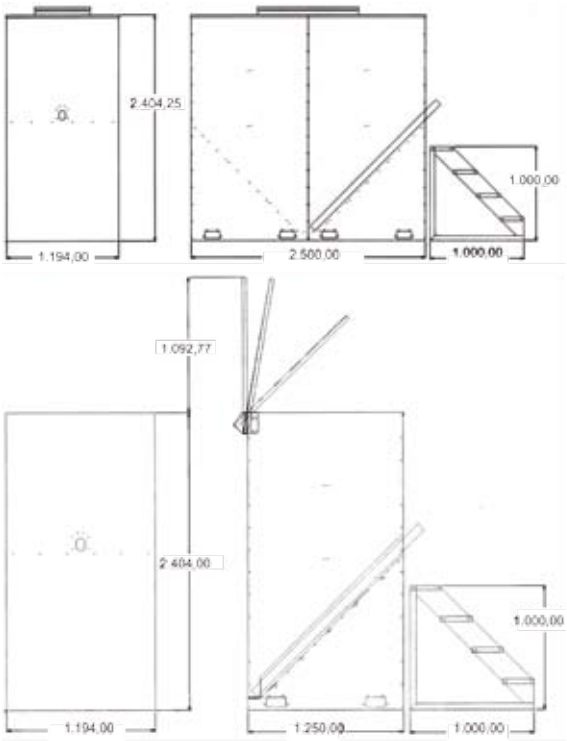

© Copyright Gestiones, Estudios y Realizaciones S.A. 2014

GER
TECNOLOGÍA EN CLIMATIZACIÓN

EJEMPLOS DE INSTALACIÓN
INSTALLATION EXAMPLES
EXEMPLES D'INSTALATION

© Copyright Gestiones, Estudios y Realizaciones S.A. 2014

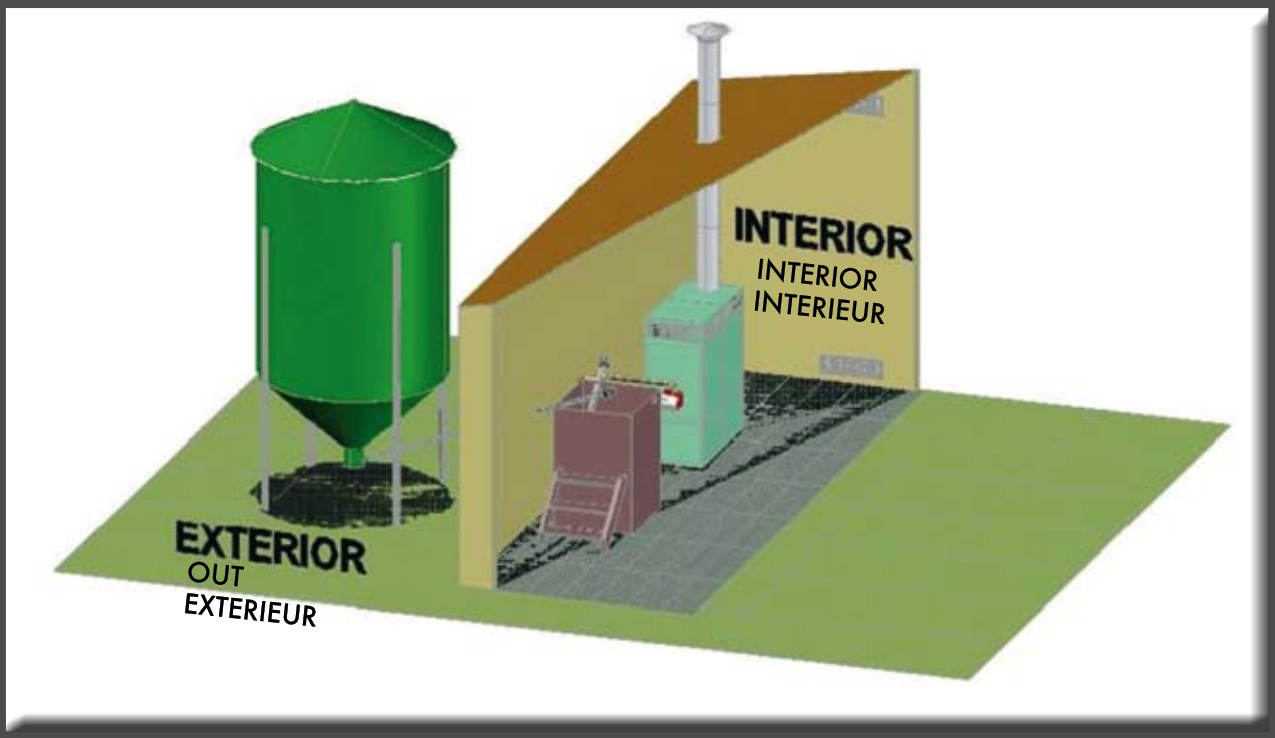

© Copyright Gestiones, Estudios y Realizaciones S.A. 2014

AQUA BIO

CALDERAS BIOMASA
BIOMASS BOILERS
CHAUDIÈRE BIOMASSE

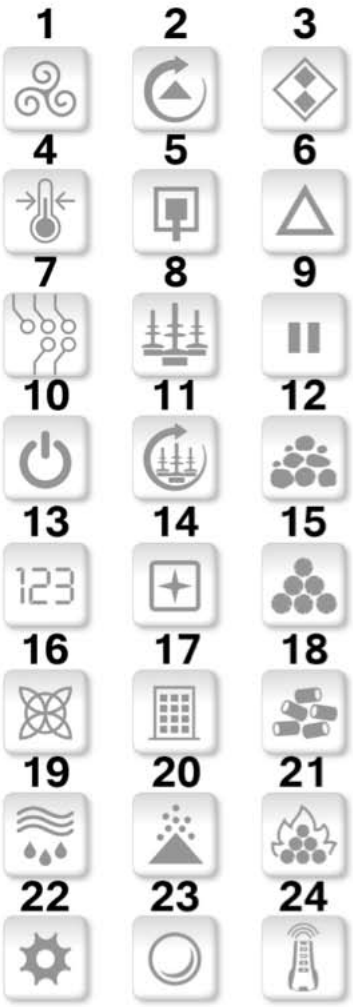

SÍMBOLOS

1. Aire de limpieza del Brasero.
2. Extracción del cenicero.
3. Cerámica.
4. Eco Modulación.
5. Encendido manual.
6. Bomba.
7. Circuito electrónico.
8. Limpieza Manual del Intercambiador.
9. Fire Stop.
   - Todo o nada (S. FireStop)
   - Modulante
10. Encendido Automático.
11. Limpieza automática del Intercambiador.
12. Carbón (Combustible).
13. Programación.
14. Cortina de aire protector de cristal.
15. Madera (Combustible).
16. Hierro Fundido.
17. Vermiculita.
18. Pellet: ENplus A1/DIN plus
19. A.C.S (Agua Caliente Sanitaria).
20. Cenicero.
21. Policombustible.
   - Pellet
   - Agripellet
   - Pellet de caldera
   - Pellet de baja calidad
   - Huesos de oliva
   - Cáscaras de almendra, nueces y avellana.
22. Limpieza Mecánica del brasero.
23. Cristal.
24. Mando a distancia.

SYMBOLS

1. Brazier cleaning air.
2. Ashtray removal.
3. Ceramic.
4. Eco Modulation.
5. Manual ignition.
6. Pump.
7. Electronic circuit.
8. Manual Cleaning of the Exchanger.
9. Fire Stop.
   - All or nothing (FireStop S.)
   - Modulating
10. Automatic Ignition.
11. Automatic Cleaning of the Exchanger.
12. Coal (Fuel).
13. Programming.
14. Air Curtain Glass Protector.
15. Wood (Fuel).
16. Cast Iron.
17. Vermiculite.
18. Pellet: ENplus A1/DIN plus
19. S.H.W. (Sanitary Hot Water).
20. Ashtray.
21. Multifuel.
   - Pellet
   - Agripellet
   - Boiler Pellet
   - Low-quality pellet
   - Olive pits
   - Almond, walnuts and hazelnut shells.
22. Brazier Mechanical Cleaning.
23. Glass.
24. Remote control.

SYMBOLES

1. Air de nettoyage du Foyer.
2. Extraction du réservoir de cendres.
3. Céramique.
4. Éco Modulation.
5. Allumage manuel.
6. Pompe.
7. Circuit électronique.
8. Nettoyage Manuel de l'Échangeur.
9. Fire Stop.
   - Tout ou rien (S. FireStop)
   - Modulant
10. Allumage Automatique.
11. Nettoyage automatique de l'Échangeur.
12. Charbon (Combustible).
13. Programmation.
14. Rideau d'air protecteur en verre.
15. Bois (Combustible).
16. Fonte.
17. Vermiculite.
18. Pellet: ENplus A1/DIN plus
19. E.C.S (Eau Chaude Sanitaire).
20. Réservoir à cendres.
21. Multi-combustible
   - Pellet
   - Agropellet
   - Pellet de chaudière
   - Pellet de basse qualité
   - Noyaux d'olive
   - Coques d'amandes, noix et noisettes.
22. Nettoyage Mécanique du foyer.
23. Vitre.
24. Télécommande.

© Copyright Gestiones, Estudios y Realizaciones S.A. 2014

CALDERA AQUA BIO Q+
AQUA BIO Q+ BOILER · CHAUDIÈRE AQUA BIO Q+

Nuevo · New · Nouveau

100 - 2325kW

CARACTERÍSTICAS CONSTRUCTIVAS

Caldera de Acero para combustibles de Biomasa construida a partir de módulos independientes que posteriormente se ensamblan para facilitar su instalación en lugares de difícil acceso. Consta de 3 pasos de humo verticales con sistema de autolimpieza y recogida de cenizas automática de serie en todos los modelos.

Símbolos:
2, 4, 7, 10, 11, 13, 16, 20, 21, 22.

Policombustible:
- Pellet, huesos de olive, cascaras de almendra, agrípellet...
- *Astillas (consultar)

Compuesta por:
- Cuerpo de caldera sobre bastidor de uno o varios cuerpos, según el modelo.
- Quemador completo de acero inoxidable y fundición.
- Armario de control y maniobra, integrado en la caldera.
- Aislamiento y envolventes.
- Sistema antideflagración.

Presión máxima del servicio:
- Estándar: 4 bar.
- Otras: Consultar.

Quemador de Biomasa en Cascada:
- Fabricado en Acero inoxidable y fundición.
- Encendido automático
- Empujador de cenizas.
- Visor de llama
- Cómodo acceso para su limpieza y mantenimiento.

Quemador de Afloración:
- Fabricado en Acero inoxidable y fundición.
- Modelos 650 a 2325

Regulacion:
- Modulante PID con un campo del 25% al 100%
- Control de las funciones propias de la caldera y transporte de combustible en el Armario de control y Maniobra a través del Display.
- Control del transporte de Combustible.
- Control de las bombas de recirculación y circuito primario.

CONSTRUCTION CHARACTERISTICS

Steel Boiler for Biomass Fuels made with independent modules which assemble and ease its installation in hard to reach places. 3 vertical fume passages with auto cleaning system. Automatic ash collection by serial auger on all models.

Symbols:
2, 4, 7, 10, 11, 13, 16, 20, 21, 22.

Policombustible:
- Pellet, olive pits, almond shells, etc.
- *Splinters (consult us)

Consists of:
- Boiler body mounted on frame, one or several bodies, depending on the model.
- Complete burner in individual packaging.
- Boiler built-in control cabinet.
- Enclosures in individual packaging.
- Anti-deflagration safety

Maximum service pressure:
- Standard: 3bar
- Others: Check

Cascade biomass burner:
- Made in stainless steel and casting.
- Automatic ignition.
- Ash pusher
- Flame viewing
- Easy access for cleaning and maintenance.

Upwelling burner:
- Made in stainless steel and casting.
- Models 650 to 2650

Regulation:
- PID modulating with a rate of 25% to 100%.
- Control of the functions of the boiler and fuel transportation in cabinet with display.
- Control of the transport of fuel.
- Control of the recirculation and primary circuit pumps.

CARACTERISTIQUES CONSTRUCTIVES

Chaudière en Acier pour Combustibles de Biomasse construite avec des modules indépendants qui s'assemblent et facilitent l'installation dans des endroits difficilement accessibles. 3 passages de fumée verticaux avec système d'auto-nettoyage. Decendrage automatique au moyen d'une vis sans fin de série sur tous les modèles.

Symboles :
2, 4, 7, 10, 11, 13, 16, 20, 21, 22.

Polycombustible:
- Pellet, noyaux d'olives, coques d'amandes, etc.
- *Éclat (consultez-nous)

Composée de :
- Corps de chaudière montée sur un châssis, un ou plusieurs corps, selon le modèle.
- Brûleur complet en emballage individuel.
- Armoire de contrôle et manœuvre intégrée dans la chaudière.
- Enveloppes en emballage individuel.
- Sécurité anti-déflagration

Pression maximale de service :
- Standard : 3 bars
- Autres : Consulter

Brûleur de Biomasse en cascade :
- Fabriqué en acier inoxydable et fundition.
- Allumage Automatique.
- Pousseur de Cendres
- Viseur de flamme
- Accès pratique pour le nettoyage et la maintenance.

Brûleur de biomasse:
- Fabriqué en acier inoxydable et fundition.
- Modèles 650 à 2650

Régulation :
- Modulant PID avec un barème d'un 25% jusqu'à 100%.
- Contrôle des fonctions spécifiques de la chaudière et transport de combustible dans armoire avec display
- Contrôle du transport de combstible.
- Contrôle de pompes de recirculation et de circuit primaire.

© Copyright Gestiones, Estudios y Realizaciones S.A. 2014

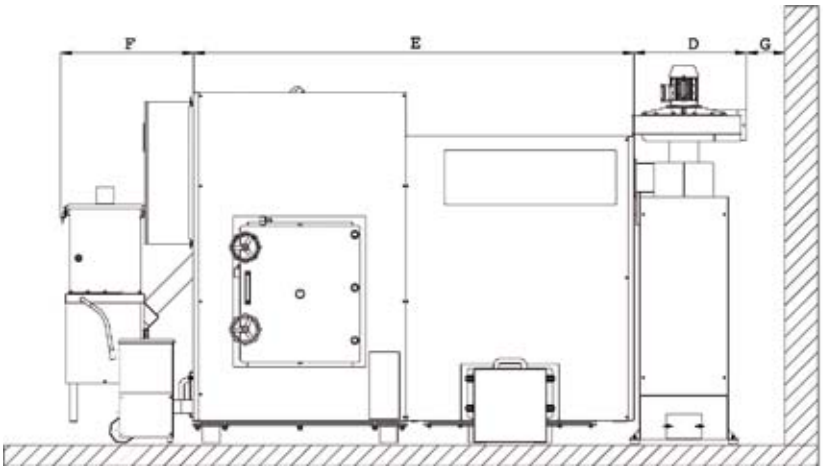

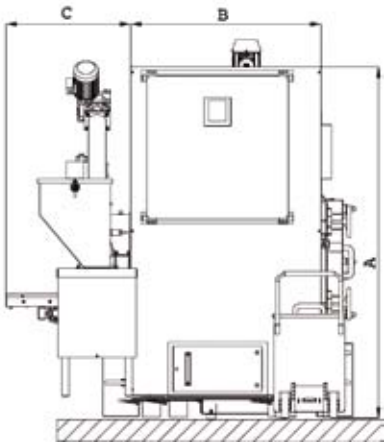

MODELO MODEL MODÈLE	POTENCIA ÚTIL NET POWER / PUISSANCE UTILE		CONEXIONES CONNECTIONS / CONNECTIONS	MEDIDAS / MEASURES / MESURES							Ø CHIMENEA CHIMNEY / CHEMINÉE
	kW	kcal/h	Ida y retorno Flow and return / Départ et retour	A	B	C	D	E	F	G	
100	100	86.000	DN 50	1.883	93	712	630	1.460	850	250	200
150	150	129.000	DN 80	1.888	1.014	647	601	2.490	743	250	200
200	200	172.000	DN 80	1.981	1.014	704	601	2.490	743	250	200
250	250	215.000	DN 80	1981	1077	704	636	2490	751	250	250
325	325	279.500	DN 80	2205	1077	704	636	2490	751	250	250
400	400	344.000	DN 80	2205	1170	704	636	2490	751	250	300
500	500	430.000	DN 80	2205	1374	704	636	2490	751	250	300
650	650	559.000	DN 100	2500	1374	704	636	2490	751	250	300
800	800	688.000	DN 100	3420	2150	1360	636	4010	910	250	400
1000	1000	860.000	DN 100	3420	2200	2000	1400	4900	910	250	400
1160	1160	997.600	DN 125	3500	2200	2000	1400	4900	910	250	400
1500	1500	1.290.000	DN150	3600	2200	2000	1400	6000	910	250	500
1750	1750	1.505.000	DN 150	3700	2200	2000	1400	6000	910	250	500
2100	2100	1.806.000	DN 200	3800	2200	2000	2000	6000	910	250	600
2325	2325	1.995.500	DN 200	3800	2200	2000	2000	6000	910	250	600

QUEMADOR / BURNER / BRÛLEUR

Estándar con quemador lado izquierdo
Standard with burner left side
Standard avec brûleur côté gauche

Con quemador lado derecho
With burner on the right side
Avec brûleur côté droit

Con quemador astilla izda o dcho
With burner for splinter left or right
Avec brûleur à copeaux gauche ou droit

OPCIONALES / OPTIONS / EN OPTION

Ciclones
Cyclone

Telegestión
Telecomputing / Télégestion

© Copyright Gestiones, Estudios y Realizaciones S.A. 2014

CALDERA AQUA BIO Q

AQUA BIO Q BOILER · CHAUDIÈRE AQUA BIO Q

Nuevo · New · Nouveau

100 - 2500 kW

CARACTERÍSTICAS CONSTRUCTIVAS

Caldera de acero de funcionamiento fácil y sencillo para combustibles de biomasa.

Símbolos:
4, 5, 7, 8, 13, 16, 21, (20 opcional)

Policombustible:
- Pellet, huesos de olive, cascaras de almendra, agrípellet...
- *Astillas (consultar)

Compuesta por:
- Sistema antideflagración.
- Un zócalo (base de la caldera) con quemador de afloración.
- Caldera con intercambiador de 3 pasos de humos horizontales.
- Alimentación de combustible, mediante 2 motores independientes
- Limpieza manual del intercambiador

Presión máxima del servicio:
- Estándar: 3bar
- Otras: Consultar

Quemador de afloración de acero Inoxidable de alta calidad y función.

Inyector de combustible:
- Sistema activos y pasivos para evitar el retorno de llama.

Regulación:
- Control de todas las funciones propias de la caldera, incluye programación paro-marcha y visualización de todos los parámetros de funcionamiento.
- Amplias puertas de cámara de combustión y del intercambiador que facilitan su limpieza y mantenimiento.
- Control de la bomba de circuito primario.

CONSTRUCTION CHARACTERISTICS

Easy and simple operation steel boiler for biomass fuels.

Symbols:
4, 5, 7, 8, 13, 16, 21, (20 opcional)

Policombustible:
- Pellet, olive pits, almond shells, etc.
- *Splinters (consult us)

Consists of:
- Anti-deflagration system
- A plinth (base of the boiler) with upwelling burner.
- Boiler with 3 horizontal fume passages exchanger.
- Fuel supply using 2 independent motors
- Exchanger manual cleaning

Maximum service pressure:
- Standard: 3bar
- Others: Check

High quality and function stainless steel upwelling burner

Fuel injector:
- Active and Passive systems to avoid flashback.

Regulation:
- Control of all the functions of the boiler, including stop-start program and all display of all operating parameters.
- Large combustion chamber and exchanger doors to facilitate their cleaning and maintenance.
- Control of the pump of primary circuit.

CARACTERISTIQUES CONSTRUCTIVES

Chaudière en acier, fonctionnement facile et simple pour combustible de biomasse.

Symboles :
4, 5, 7, 8, 13, 16, 21 (20 en option)

Polycombustible:
- Pellet, noyaux d'olives, coques d'amandes, etc.
- *Éclat (consultez-nous)

Composée de:
- Système anti-déflagration
- Un socle (base de la chaudière) avec brûleur biomasse.
- Chaudière avec échangeurs de 3 passages de fumées horizontaux.
- Alimentation de combustible, au moyen de 2 moteurs indépendants
- Nettoyage Manuel de l'Échangeur.

Pression maximale de service :
- Standard : 3 bars
- Autres : Consulter

Brûleur de biomasse Acier Inoxydable de grande qualité et fonction.

Injecteur de combustible:
- Système actif et passif pour éviter le retour de flamme.

Régulation:
- Contrôle de toutes les fonctions spécifiques de la chaudière, y compris programmation arrêt-marche et visualisation de tous les paramètres de fonctionnement.
- Grandes portes de chambre de combustion et de l'échangeur qui facilitent son nettoyage et sa maintenance.
- Contrôle de pompes de recirculation et de circuit primaire.

© Copyright Gestiones, Estudios y Realizaciones S.A. 2014

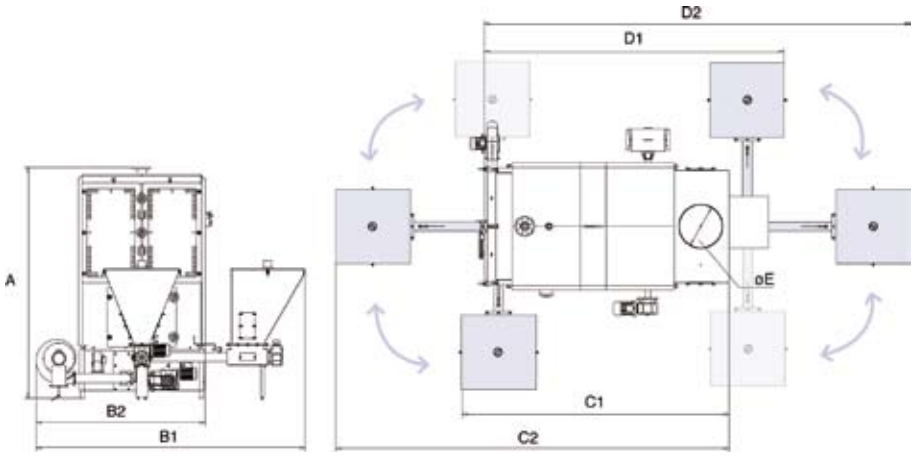

MODELO MODEL MODÈLE	POTENCIA ÚTIL NET POWER / PUISSANCE UTILE		CONEXIONES CONNECTIONS / CONNECTIONS	MEDIDAS / MEASURES / MESURES				Ø E CHIMENEA CHIMNEY / CHEMINÉE
	kW	kcal/h	Ida y retorno Flow and return / Départ et retour	A	B	C	D	
100	100	86.000	DN 60	1690	910	1900	2800	300
150	150	129.000	DN 60	1690	910	2400	3400	350
200	200	172.000	DN 65	2150	1100	2250	3150	400
250	250	215.000	DN 65	2150	1100	2580	3500	400
325	325	279.500	DN 80	2420	1260	2505	3575	450
400	400	344.000	DN 80	2420	1260	2875	3950	450
500	500	430.000	DN 80	2420	1260	3305	4375	450
650	650	559.000	DN 100	2900	1680	3350	4850	550
800	800	688.000	DN 100	2900	1680	3850	5350	550
1000	1000	860.000	DN 125	3250	2000	4500	6000	600
1200	1200	1.032.000	DN 125	3250	2000	4573	6000	600
600	1600	1.376.000	DN 125	3759	2034	4573	6000	750
2000	2000	1.720.000	DN 150	3759	2034	4900	6000	750
2500	2500	2.150.000	DN 150	4200	2034	4900	6000	750

* Con/with/avec combustible pellet DIN PLUS ⟶ Consúltenos/consult us/consultez-nous

QUEMADOR / BURNER / BRÛLEUR

Con quemador trasero orientable
With orientable rear burner / Avec brûleur arrière orientable

Con quemador delantero orientable
With orientable front burner / Avec brûleur avant orientable

Con quemador astilla trasero
With rear burner for splinter / Avec brûleur arrière pour vis

Con quemador astilla delantero
With front burner for splinter / Avec brûleur avant pour vis

OPCIONALES / OPTIONS / EN OPTION

Cuadro automáta PLC
Automatic board PLC / Panneau remote PLC

Ciclón + extractor (necesita cuadro PLC)
Cyclone + extractor (PLC board needed) / Cyclone + extraction (nécessaire panneau PLC)

Telegestión (necesita cuadro PLC)
Telecomputing (PLC board needed) / Télégestion (nécessaire panneau PLC)

Kit recogida cenizas
Ash collection kit / Kit decendrage

Encendido semiautomático
Semiautomatic lighting up / Allumage semiatomatic

© Copyright Gestiones, Estudios y Realizaciones S.A. 2014

AQUA BIO S+

CALDERA DE ACERO. Policombustible · STEEL BOILER. Multifuel · CHAUDIÈRE EN ACIER. Multicombustibles

Nuevo · New · Nouveau

30 kW

CARACTERÍSTICAS CONSTRUCTIVAS

- Encendido automático
- Cuerpo de Acero con pasos de humos verticales y limpieza automática del intercambiador.
- Dispone de una amplia puerta para su inspección y mantenimiento.
- El Quemador Aqua Bio S+ es fiable, práctico y de bajo mantenimiento con encendido automático.
- Admite varios tipos de combustible (pellet, pellet de baja calidad, huesos de oliva, cascaras de almendra, etc.)
- Gran compartimento para la acumulación de cenizas, de fácil extracción, de serie en este modelo.
- Regulación electrónica de uso fácil y cómodo, con 2 opciones de funcionamiento: Demanda o Continúo.
- Presión Max Servicio: 4 bar
- Se suministra en formato compacto.

CONSTRUCTION CHARACTERISTICS

- Automatic ignition
- Steel body with vertical smoke passes and automatic exchanger cleaning.
- Has a wide door for easy inspection and maintenance.
- The Aqua Bio S+ burner is reliable, practical and low maintenance with automatic ignition. It supports several types of fuel (pellets, low quality pellets, olive stones, almond shells, etc).
- High compartment for the ash accumulation, easily extraction, standard on this model.
- Easy to use electronic control, with 2 operating options: On demand or continuous.
- Maximum working pressure: 4 bar
- Supplied in compact format.

CARACTERISTIQUES CONSTRUCTIVES

- Réglage électronique.
- Structure en Acier avec passages de fumées verticaux et nettoyage automatique de l'échangeur.
- Dispose d'une grande porte pour faciliter l'inspection et l'entretien.
- Le brûleur Aqua Bio S+ est fiable, pratique et à faible entretien avec un allumage automatique. Admet plusieurs types de combustible (pellet, pellet de basse qualité, noyaux d'olives, coques d'amandes, etc.).
- Grand compartiment pour l'accumulation de cendres, facilement démontable, standard sur ce modèle
- Réglage électronique facile et pratique à utiliser, avec 2 options de fonctionnement: Sur demande ou Continu.
- Pression Max. Service: 4 bar.
- Fourni en format compact.

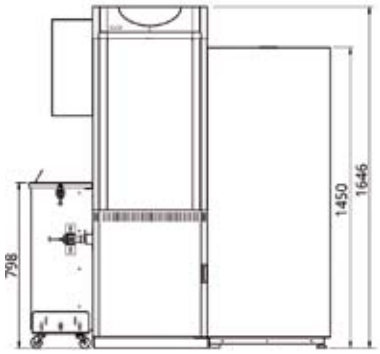

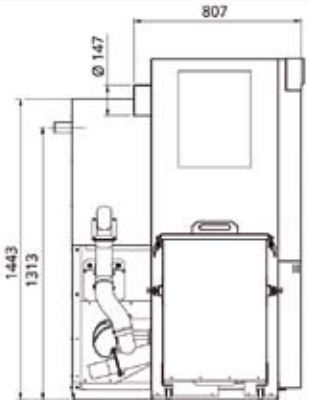

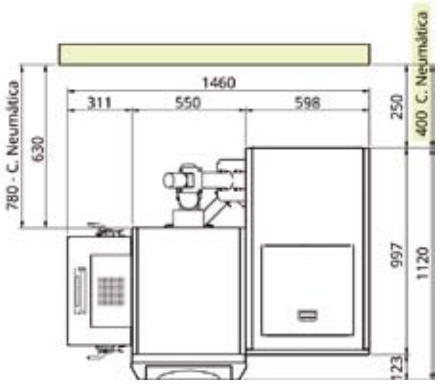

MODELO MODEL MODÈLE	POTENCIA ÚTIL NET POWER / PUISSANCE UTILE		TOLVA HOPPER / TRÉMIE	COMPACTADOR CENIZAS ASH PAN / COMPATEUR CENDRES	CONSUMO CONSUMPTION / CONSOMMATION	VOLUMEN AGUA WATER VOLUME / VOLUME EAU	PESO WEIGHT / POIDS
	kW	kcal/h	Kg Pellet	L	Kg/h	L	Kg
Aqua Bio S +30	30	25.800	400	83	1,9 - 6,2	89	305

* Con/with/avec combustible pellet DIN PLUS

© Copyright Gestiones, Estudios y Realizaciones S.A. 2014

AQUA BIO S

CALDERA DE ACERO. Policombustible Biomasa
STEEL BOILER. Biomass Multifuel · CHAUDIÈRE EN ACIER. Multicombustibles Biomasse

Nuevo · New · Nouveau

30, 45, 55 kW

CARACTERÍSTICAS CONSTRUCTIVAS

- Caldera de funcionamiento automático para combustibles de biomasa como pellets, cáscara de almendra, orujillo, hueso de oliva, etc.
  - Gran compartimento para acumulación de cenizas.
  - Regulación electrónica de fácil manejo y ofrece 2 opciones de funcionamiento automático.
  - Funcionamiento sencillo y con mínimo mantenimiento.

CONSTRUCTION CHARACTERISTICS

- Automatic operation boiler for solid fuels such as pellets, almond shell, olive pulp and olive pit, etc.
  - Large compartment for ash storage.
  - Easy to use electronic control and 2 different options for automatic operation.
  - Simple operation and minimal maintenance.

CARACTERISTIQUES CONSTRUCTIVES

- Chaudière avec fonctionnement automatique pour combustibles solides tels que pellets, coques d'amandes, grignons, noyaux d'olive, etc.
  - Grand compartiment pour l'accumulation de cendres.
  - Réglage électronique facile, offre 2 options de fonctionnement automatique.
  - Fonctionnement simple et avec une maintenance minime.

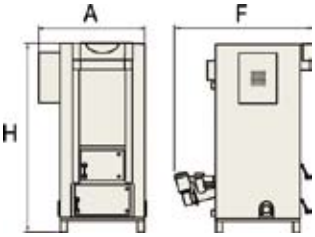

MODELO MODEL MODÈLE	POTENCIA ÚTIL NET POWER PUISSANCE UTILE		CONSUMO CONSUMPTION CONSOMMATION	VOLUMEN AGUA WATER VOLUME VOLUME EAU	PESO WEIGHT POIDS	MEDIDAS MEASURES / MESURES		
	kW	kcal/h	Kg/h	L	Kg	A	F	H
AQUA BIO S 30	30	25.800	1,9 - 6,2	82	305	752	807	1646
AQUA BIO S 45	45	38.700	3,9 - 12,6	106	320	899	1.183	1.738
AQUA BIO S 55	55	47.300	5,9 - 17	121	370	979	1.278	1.738

* Con/with/avec combustible pellet DIN PLUS

OPCIONALES / OPTIONS / EN OPTION

	Recogida de cenizas Ash collection / Decendrage	Incluye motorerreductor, sinfín y cajón de cenizas de 96 l. Includes gear motor, screw and 96 litre ash container. Moteur réducteur, vis sans fin et bac à cendres de 96 litres.
	Compactador de cenizas Ash pan / Compacteur de cendres	
	Sinfín Worm gear / Vis sin fin	1,5 m / 120 W 2,5 m / 180 W 3,5 m / 250 W (flexible)
	Tolva Hopper / Trémie	*Ref. Cat. Pag. 35
	Kit carga neumática Kit pneumatic load / Kit chargement pneumatique	

© Copyright Gestiones, Estudios y Realizaciones S.A. 2014

AQUA BIO MAX

CALDERA DE HIERRO FUNDIDO PARA BIOMASA. Policombustibles
CAST IRON BOILERS FOR BIOMASS. Multifuel · CHAUDIÈRE EN FONTE POUR BIOMASSE. Multicombustibles

Nuevo · New · Nouveau

25, 35, 48 kW

CARACTERÍSTICAS CONSTRUCTIVAS

De encendido automático, para combustibles sólidos como pellets, cáscara de almendra, orujillo, hueso de oliva, etc.

- Funcionamiento sencillo y con mínimo mantenimiento.
- El diseño interno del cuerpo de caldera asegura una gran capacidad de intercambio de calor entre los gases de la combustión y el agua, proporcionando elevados rendimientos.
- Bajas emisiones, con un mínimo de impacto ambiental.
- Diámetro salida de humos: 160mm
- Bandeja de gran capacidad y fácil extracción donde quedan recogidas las cenizas de la combustión.

CONSTRUCTION CHARACTERISTICS

Automatic ignition boiler for solid fuels such as pellets, almond shell, olive pulp and olive pit, etc.

- Simple operation and minimal maintenance.
- The internal design of the boiler body ensures a high capacity of heat exchange between combustion gases and water, providing a high performance.
- Low emissions, with minimal environmental impact.
- Flue duct diameter: 160 mm
- Large capacity and easy to remove tray where combustion ashes gather up.

CARACTERISTIQUES CONSTRUCTIVES

Chaudière avec fonctionnement automatique pour combustibles solides tels que pellets, coques d'amandes, grignons, noyaux d'olive, etc.

- Chaudière avec fonctionnement automatique pour combustibles solides tels que pellets, coques d'amandes, grignons, noyaux d'olive, etc.
- Fonctionnement simple et avec un entretien minime.
- La conception interne du corps de chaudière assure une grande capacité d'échange de chaleur entre les gaz de la combustion et l'eau, et fournit ainsi des rendements élevés.
- Faibles émissions, avec un minimum d'impact environnemental.
- Diamètre sortie de fumées: 160 mm
- Plateau de grande capacité et extraction facile où sont recueillies les cendres de la chaudière.

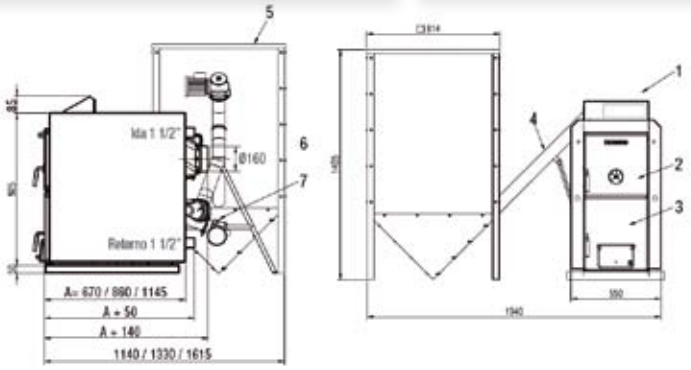

1. Panel de control / Display / Panneau de contrôle
2. Puerta superior / Top door / Porte supérieur
3. Puerta inferior / Lower door / Porte inférieure
4. Sinfín / Worm gear / Vis sans fin
5. Depósito combustible / Fuel tank / Dépôt combustible
6. Ventilador / Fan / Ventilateur
7. Quemador / Burner / Brûleur

MODELO MODEL / MODÈLE	POTENCIA ÚTIL NET POWER / PUISSANCE UTILE		CONSUMO CONSUMPTION / CONSOMMATION	VOLUMEN AGUA WATER VOLUME / VOLUME EAU	PESO WEIGHT / POIDS	MEDIDAS MEASURES / MESURES		
	kW	kcal/h	Kg/h	L	Kg	A	F	H
AQUA BIO MAX 25	25	21.500	2,2 - 7,3	40,9	441	550	810	1.060
AQUA BIO MAX 35	35	30.100	2,9 - 9,1	50,3	530	550	1.000	1.060
AQUA BIO MAX 50	48	41.300	3,9 -12,6	64,4	645	550	1.285	1.060

* Con/with/avec combustible pellet DIN PLUS
Puesta en marcha incluida, consultar desplazamientos / Start up included, consult trip / Mise en marche inclus sur le prix

OPCIONALES / OPTIONS / EN OPTION

	Sinfín Worm gear / Vis sin fin	1,5 m / 120 W 2,5 m / 180 W 3,5 m / 250 W (flexible)
	Tolva Hopper / Trémie	*Ref. Cat. Pag. 35
	Kit carga neumática Kit pneumatic load / Kit chargement pneumatique	

© Copyright Gestiones, Estudios y Realizaciones S.A. 2014

AQUA SOLID

CALDERAS SÓLIDOS
SOLIDS BOILERS
CHAUDIÈRES SOLIDES

AQUA SOLID G

CALDERA DE ACERO PARA SÓLIDOS (Leña) DE LLAMA INVERTIDA
STEEL SOLID BOILER (Wood) INVERTED FLAME · CHAUDIÈRE EN ACIER POUR SOLIDES (Bois) FLAMME INVERSÉE

Nuevo · New · Nouveau

32, 40, 50, 70, 100 kW

Control electrónico
Electronic control
Contrôle électronique

CARACTERÍSTICAS CONSTRUCTIVAS

AQUA SOLID G es una caldera de acero para combustibles sólidos (Troncos de leña) de llama invertida o gasificación, por combustión pirolítica. Su diseño y gran superficie de intercambio térmico permite, en combinación con la gestión electrónica que modula constantemente la velocidad del extractor de humos, conseguir rendimientos del 90%.

- Amplias puertas, para facilitar la carga de troncos de madera con detector de apertura, otra para acceso al quemador y su encendido y la inferior para la recogida de cenizas, que facilitan las operaciones de carga y limpieza.
- Gran autonomía, con plena carga de combustible, se dispone de una autonomía de funcionamiento aproximadamente de 5 a 8 horas (*) en todos los modelos.
- Extractor de humos, funcionamiento modulante, para incrementar la eficacia de la combustión, soluciona problemas de tiro en instalaciones con chimeneas antiguas, y no es necesario volver a encender la caldera si se dispone de un mínimo de rescoldo.
- Presión máxima de trabajo: 3 bar
- Funcionamiento sencillo y con mínimo mantenimiento.

CONTROL ELECTRÓNICO

- Manejo sencillo y fácil selección de funcionamiento.
- Disponible de pantalla LCD y leds que nos informan del estado de la caldera y de un avisador acústico de sobre-temperatura.
- Alimenta al extractor y al circulador, gestionándolos de forma que las condiciones de funcionamiento sean siempre las óptimas para la caldera.
- Control de circulador por termostato ambiente o termostato de depósito de inercia.

CONSTRUCTION CHARACTERISTICS

AQUA SOLID G is an inverted flame or gasification steel boiler for solid fuels (wood logs) by pyrolytic combustion. Its design and large heat exchange area allows, in combination with the electronic management that constantly modulates the speed of the fume extractor, achieving a 90% performance.

- Large doors to ease the load of wood logs with opening detector, other to have access to the burner and its ignition process and the lower one to collect ashes, which facilitate loading and cleaning.
- Great autonomy, with full load of fuel, has an operation autonomy of about 5 to 8 hours (*) on all models.
- Fume extractor, modulating operation to increase combustion efficiency, solves problems with the chimney draught in facilities with old fireplaces and you do not need to ignite the boiler again if you have a minimum of embers.
- Maximum working pressure: 3 bar
- Easy operation and minimum maintenance

ELECTRONIC CONTROL

- Easy handling and operation selection.
- LCD screen and LEDs that inform us of the boiler status and an audible warning device for overtemperature available.
- Feeds the extractor and the circulator, managing them so that the operating conditions are always the best for the boiler.
- Circulator control by room thermostat or inertial tank thermostat.

CARACTERISTIQUES CONSTRUCTIVES

AQUA SOLID G est une chaudière en acier pour combustibles solides (Troncs de bois) avec flamme inversée ou gazéification, par combustion pyrolytique. Sa conception et sa grand surface d'échange thermique, en combinaison avec la gestion électronique qui module constamment la vitesse de l'extracteur de fumées, permet d'atteindre des rendements de 90%.

- Les larges portes pour le chargement de bûches de bois avec détecteur d'ouverture, une autre porte pour l'accès au brûleur et à son allumage et la porte inférieure pour le ramassage des cendres, facilitent les opérations de chargement et de nettoyage.
- Avec pleine charge de combustible, on obtient une autonomie de fonctionnement d'environ 5 à 8 heures (*) sur tous les modèles.
- L'extracteur de fumées, avec fonctionnement modulant pour augmenter l'efficacité de la combustion, résout les problèmes de tirage dans des installations avec des cheminées anciennes, et il n'est pas nécessaire de rallumer la chaudière si l'on dispose d'un minimum de braises.
- Pression maximale de travail: 3 bars
- Easy operation and minimum maintenance.

CONTROL ÉLECTRONIQUE

- Utilisation simple et sélection facile de fonctionnement.
- Disponible avec écran LCD et leds qui nous indiquent l'état de la chaudière et une alarme acoustique de sur-température.
- Alimente l'extracteur et le circulateur, en les gérant de façon que les conditions de fonctionnement soient toujours optimales pour la chaudière.
- Contrôle de circulateur par thermostat ambiant ou thermostat du ballon tampon.

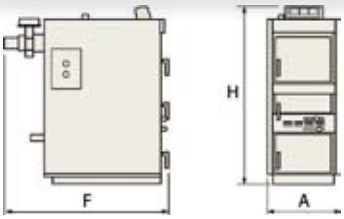

MODELO MODEL MODÈLE	POTENCIA ÚTIL NET POWER / PUISSANCE UTILE		RENDIMIENTO EFFICIENCY / EFFICACITÉ	TRONCOS LOG / TRONCS	CAPACIDAD TRONCOS LOG CAPACITY / CAPACITÉ TRONCS	VOL. AGUA WATER VOL / VOL EAU	PESO WEIGHT / POIDS	MEDIDAS MEASURES / MESURES		
	kW	kcal/h	%	cm	dm³	L	Kg	A	F	H
AQUA SOLID G 30	32	27.520	90	55	128,5	100	410	586	1.315	1.420
AQUA SOLID G 40	40	34.400		70	187,8	110	470	586	1.465	1.520
AQUA SOLID G 50	50	43.000		80	304,9	132	550	666	1.565	1.640
AQUA SOLID G 70	70	60.200		95	402,9	170	650	666	1.715	1.740
AQUA SOLID G 100	100	86.000		100	520	215	820	666	1.865	1.840

Con parámetros de combustible: humedad 12-20 % y promedio calorífico: 15.000 - 17.000 KJ/Kg
With fuel parameters: humidity 12-20% and calorific average: 15.000 - 17.0000 KJ/Kg
Avec paramètres de combustible: humidité 12-20% et moyenne calorifique: 15.000 - 17.0000 KJ/Kg

© Copyright Gestiones, Estudios y Realizaciones S.A. 2014

AQUA SOLID X

CALDERA DE ACERO PARA SÓLIDOS (Leña)

STEEL SOLID BOILER (Wood) · CHAUDIÈRE EN ACIER POUR SOLIDES (Bois)

Nuevo · New · Nouveau

25, 33, 41 kW

CARACTERÍSTICAS CONSTRUCTIVAS

- Cuerpo construido en acero de alta calidad.
- Destaca en su diseño, su doble puerta frontal junto con un hogar que admite piezas de leña de grandes dimensiones.
- Las palancas de cierre permiten asegurar con comodidad un ajuste hermético de las puertas.
- Regulación de la combustión tanto de aire, en la parte frontal, como del tiro, en la salida de humos.
- Las cámaras de combustión queda protegida por la disposición de parrillas de función en su interior de fácil reposición.
- Termómetro y manómetro en la parte superior.
- Presión máxima de trabajo 3 bar.

CONSTRUCTION CHARACTERISTICS

- Body made of high quality steel.
- Outstanding design, double front door with a fireplace that admits large pieces of wood.
- Locking levers comfortably ensure a tight fit of the doors.
- Combustion regulation both of the air, in the front part, and of the draught, in the flue duct.
- Combustion chambers are protected by the internal provision of easily replaced function grates.
- Thermometer and pressure gauge on the top part.
- Maximum useful working pressure 3 bar.

CARACTERISTIQUES CONSTRUCTIVES

- Corps construit en acier de grande qualité.
- Détail important de sa conception: double porte frontale et un foyer qui admet des pièces de bois de grandes dimensions.
- Les leviers de porte permettent d'assurer commodément une fermeture hermétique des portes.
- Régulation de la combustion autant d'air, sur la partie frontale, que du tirage, dans la sortie des fumées.
- Les chambres de combustion sont protégées par la disposition de grilles de fonction amovibles à l'intérieur.
- Thermomètre et manomètre sur la partie supérieure.
- Pression maximale de travail: 3 bars.

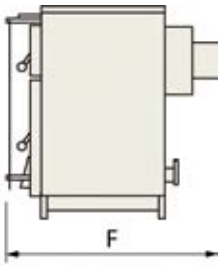

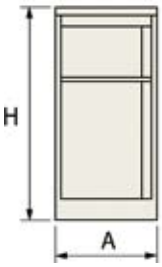

MODELO MODEL MODÈLE	POTENCIA ÚTIL NET POWER / PUISSANCE UTILE		TRONCOS LOG / TRONCS	BOCA DE CARGA LEÑA WOOD LOADING MOUTH / BOUCHE CHARGEMENT BOIS	VOL. AGUA WATER VOL / VOL EAU	PESO WEIGHT / POIDS	MEDIDAS MEASURES / MESURES		
	kW	kcal/h	cm	mm	L	Kg	A	F	H
AQUA SOLID X 25	25	21.500	560	372 x 410	108	332	568	1.017	1.189
AQUA SOLID X 33	33	28.380	750		129	442	568	1.207	1.189
AQUA SOLID X 40	41	35.260	940		150	512	568	1.397	1.189

Con parámetros de combustible: humedad 12-20 % y promedio calorífico: 15.000 - 17.000 KJ/Kg
With fuel parameters: humidity 12-20% and calorific average: 15.000 - 17.0000 KJ/Kg
Avec paramètres de combustible: humidité 12-20% et moyenne calorifique: 15.000 - 17.0000 KJ/Kg

© Copyright Gestiones, Estudios y Realizaciones S.A. 2014

AQUA SOLID X PLUS

CALDERA DE ACERO PARA SÓLIDOS (Leña)

STEEL SOLID BOILER (Wood) · CHAUDIÈRE EN ACIER POUR SOLIDES (Bois)

Nuevo · New · Nouveau

25, 33, 41 kW

CARACTERÍSTICAS CONSTRUCTIVAS

- Similares características que el modelo AQUA SOLID X, pero con control electrónico y ventilador para gestionar de forma automática la combustión.
- Soluciona problemas de tiro en instalaciones con chimeneas antiguas.

Control electrónico:

- Dependiendo de la temperatura del agua, activa el circulador y el ventilador, modulando las revoluciones de este último entre una mínima y una máxima seleccionable.
- Display y LEDS, que nos informan del estado de la caldera y un avisador acústico de sobretemperatura.
- Control de circulador por termostato ambiente o termostato de depósito inercia.

CONSTRUCTION CHARACTERISTICS

- Similar characteristics as the AQUA SOLID X model,but with electronic control and fan to automatically manage the combustion.
- Fixes draught problems in facilities with old fireplaces.

Electronic control:

- Depending on the water temperature, it activates the circulator and the fan, regulating the fan revolutions between a selectable minimum and maximum.
- Display and LEDS which inform us of the boiler status and an audible warning device for overtemperature.
- Circulator control by room thermostat or inertial tank thermostat.

CARACTERISTIQUES CONSTRUCTIVES

- Caractéristiques similaires au modèle AQUA SOLID X, mais avec un display électronique et un ventilateur pour gérer automatiquement la combustion.
- Résout les problèmes de tirage dans des installations avec des cheminées
- anciennes.

Contrôle électronique:

- En fonction de la température de l'eau, le circulateur et le ventilateur sont activés, pour moduler les tours de ce dernier entre un minimum et un maximum sélectionnable.
- Display et LEDS qui nous indiquent l'état de la chaudière et alarme acoustique de sur-température.
- Contrôle de circulateur par thermostat ambiant ou thermostat de ballon

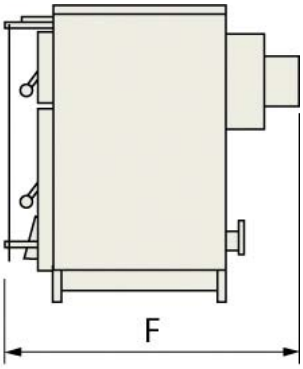

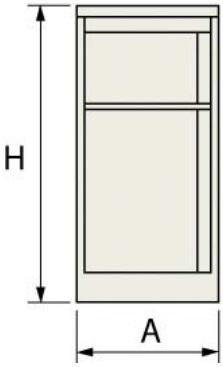

MODELO MODEL MODÈLE	POTENCIA ÚTIL NET POWER / PUISSANCE UTILE		TRONCOS LOG / TRONCS	BOCA DE CARGA LEÑA WOOD LOADING MOUTH / BOUCHE CHARGEMENT BOIS	VOL. AGUA WATER VOL / VOL EAU	PESO WEIGHT / POIDS	MEDIDAS MEASURES / MESURES		
	kW	kcal/h	cm	mm	L	Kg	A	F	H
AQUA SOLID X PLUS 25	25	21.500	567	372 x 410	108	379	568	1.044	1.189
AQUA SOLID X PLUS 33	33	28.380	757		129	450	568	1.234	1.189
AQUA SOLID X PLUS 40	41	35.260	947		150	520	568	1.424	1.189

Con parámetros de combustible: humedad 12-20 % y promedio calorífico: 15.000 - 17.000 KJ/Kg
With fuel parameters: humidity 12-20% and calorific average: 15.000 - 17.0000 KJ/Kg
Avec paramètres de combustible: humidité 12-20% et moyenne calorifique: 15.000 - 17.0000 KJ/Kg

© Copyright Gestiones, Estudios y Realizaciones S.A. 2014

AQUA SOLID M

CALDERA DE ACERO. Policombustible

STEEL SOLID BOILER (Multifuel) · CHAUDIÈRE EN ACIER POUR SOLIDES (Polycombustible)

Nuevo · New · Nouveau

25, 33, 41 kW

CARACTERÍSTICAS CONSTRUCTIVAS

- Consta de dos hogares independientes. Uno para leña y el otro para gasóleo.
- Cuerpo construido en acero de alta calidad.
- Sistema de evacuación de gases de las dos cámaras de combustión en una única conexión para la chimenea exterior.
- Gran versatilidad de funcionamiento:
  - Funcionamiento solo leña
  - Funcionamiento solo gasoil
  - Funcionamiento mixto
- El funcionamiento en modalidad MIXTA se concibe para los casos en lo que la demanda de calor supera la capacidad de la energía calorífica que aporta el hogar de leña. En estos casos, de forma automática, entra en funcionamiento el quemador de gasóleo ajustándose a la demanda de la instalación.
- Con un completo cuadro de mandos permite integrar las maniobras de un circulador externo, el quemador de gasóleo y el termostato ambiente.

Asimismo dispone de:

- Interruptor general y de funcionamiento de bomba de la instalación (no incluida en el suministro).
- Termostato de trabajo y de seguridad.
- Visualización de la presión y la temperatura del agua en la caldera y el bloqueo del quemador.

CONSTRUCTION CHARACTERISTICS

- Consists of two separate fireplaces. One for wood and the other one for diesel.
- Body made of high quality steel.
- Gases evacuation system from the two combustion chambers on a single connection to the outdoor chimney.
- Great versatility of operation:
  - Only wood operation
  - Only diesel operation
  - Mixed operation
- MIXED mode operation is conceived for cases in which the heat demand exceeds the capacity of heating energy provided by the fireplace. In these cases, the oil burner will automatically start operating adjusting itself to the plant demand.
- With a complete control panel it can integrate the manoeuvres of an external
- circulator, the oil burner and the room thermostat.

It also has:

- General and installation pump operation switch (not included in delivery).
- Working and safety thermostat.
- Display of pressure and temperature of the water in the boiler and the burner lock.

CARACTERISTIQUES CONSTRUCTIVES

- Dotée de deux foyers indépendants. Un pour le bois et un autre pour le gasoil.
- Corps construit en acier de grande qualité.
- Système d'évacuation de gaz des deux chambres de combustion sur une unique connexion pour la cheminée extérieure.
- Grande versatilité de fonctionnement:
  - Fonctionnement bois seulement
  - Fonctionnement gasoil seulement
  - Fonctionnement mixte
- Le fonctionnement en modalité MIXTE a été conçu pour les cas où la demande
- de chaleur dépasse la capacité de l'énergie calorifique apportée par le foyer de bois. Dans ces cas, le brûleur à gasoil se met en fonctionnement
- de façon automatique et s'ajuste à la demande de l'installation.
- Un tableau de commande complet permet d'intégrer les manoeuvres d'un circulateur externe, le brûleur de gasoil et le thermostat ambiant.

Il dispose également de:

- Interrupteur général et de fonctionnement de pompe de l'installation (non incluse avec l'équipement)
- Thermostat de travail et de sécurité.
- Visualisation de la pression et la température de l'eau dans la chaudière et du blocage du brûleur.

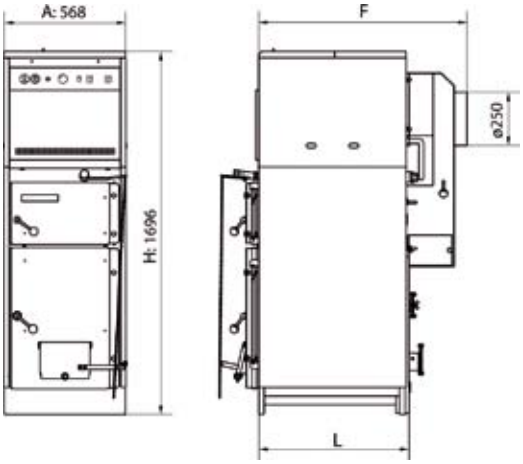

1. Cuadro de mandos
2. Cámara de combustión leña
3. Cámara para gasoil
4. Quemador
5. Doble puerta carga de leña
6. Ida calefacción
7. Retorno calefacción
8. Caja de humos

1. Control panel
2. Combustion chamber
3. Chamber for diesel
4. Burner
5. Double door for wood loading
6. Heating flow
7. Heating return
8. Breeching

1. Tableau de commandes
2. Chambre de combustion
3. Chambre pour gasoil
4. Brûleur
5. Double porte de chargement de bois
6. Aller chauffage
7. Retour chauffage
8. Boîte à fumées

MODELO MODEL MODÈLE	POTENCIA ÚTIL NET POWER / P. UTILE		TRONCOS LOG / TRONCS	BOCA DE CARGA LEÑA WOOD LOADING MOUTH / BOUCHE CHARGEMENT BOIS	VOL. AGUA WATER VOL / VOL EAU	PESO WEIGHT / POIDS	MEDIDAS MEASURES / MESURES			
	kW	kcal/h	cm	mm	L	Kg	A	F	H	L
AQUA SOLID M 25	25	21.500	567	372 x 410	116	455	568	988	1.696	682
AQUA SOLID M 33	33	28.380	757		149	535	568	1.178	1.696	872
AQUA SOLID M 40	41	35.260	947		181	615	568	1.368	1.696	1.062

Con parámetros de combustible: humedad 12-20 % y promedio calorífico: 15.000 - 17.000 KJ/Kg
With fuel parameters: humidity 12-20% and calorific average: 15.000 - 17.0000 KJ/Kg
Avec paramètres de combustible: humidité 12-20% et moyenne calorifique: 15.000 - 17.0000 KJ/Kg

© Copyright Gestiones, Estudios y Realizaciones S.A. 2014

AQUA SOLID MAX

CALDERA DE HIERRO FUNDIDO. Policombustible (Leña y carbón)
CAST IRON BOILER. Multifuel (Wood and coal) · CHAUDIÈRE EN FONTE. Multi-combustible (Bois et Charbon)

Nuevo · New · Nouveau

30, 43, 51, 65 kW

CARACTERÍSTICAS CONSTRUCTIVAS

- Cuerpo de hierro fundido por elementos unidos mediante casquillos de acero, de alta eficiencia térmica.
- Doble puerta frontal de carga y limpieza.
- Parrillas refrigeradas por agua que evitan su deterioro especialmente con carbón.
- Regulación de la combustión tanto de aire, en la parte frontal, como del tiro, en la salida de humos.
- Admite trozos de madera de grandes dimensiones por su amplia boca de carga 322 x 318 mm.
- Presión máxima de trabajo: 4 bar.

CONSTRUCTION CHARACTERISTICS

- Element cast iron body joined with steel bushing of high thermal efficiency.
- Loading and cleaning double front door.
- Water cooled grates that prevent its deterioration especially with coal.
- Combustion regulation both of the air, in the front part, and of the draught, in the flue duct.
- Accepts large dimensions of wood through its 322 x 318 mm loading hole.
- Maximum working pressure: 4 bar.

CARACTERISTIQUES CONSTRUCTIVES

- Corps en fonte, éléments unis par douilles en acier, de haute efficacité thermique.
- Double porte frontale de chargement et nettoyage.
- Grilles réfrigérées par eau qui évitent sa détérioration en particulier avec le charbon.
- Régulation de la combustion autant d'air, sur la partie frontale, que du tirage, dans la sortie des fumées.
- Admet des morceaux de bois de grandes dimensions par sa grande entrée de chargement 322 x 318 mm.
- Pression maximale de travail: 4 bar.

MODELO MODEL MODÈLE	POTENCIA ÚTIL NET POWER / PUISSANCE UTILE				SALIDA GASES EXHAUST GASES SORTIE GAZ	VOL. AGUA WATER VOL VOL EAU	PROFUNDIDAD CÁMARA CHAMBER DEPTH PROFONDITÉ ESPACE	BOCA CARGA LEÑA WOOD LOADING MOUTH ENTRÉE CHARGE BOIS	PESO WEIGHT POIDS	MEDIDAS MEASURES MESURES		
	Madera / Wood / Bois (*)		Carbón / Coal / Charbon (**)									
	kW	kcal/h	kW	kcal/h	Ø cm	L	mm	mm	Kg	A	F	H
AQUA SOLID MAX 20	23	19.780	27	23.220	175	22	320	322 x 318	213	530	662	1.000
AQUA SOLID MAX 30	30	25.800	34	29.240		27	420		248	530	762	1.000
AQUA SOLID MAX 40	43	36.980	48	41.280		37	620		318	530	962	1.000
AQUA SOLID MAX 50	51	43.860	56	48.160		42	720		353	530	1.062	1.000

* Máximo contenido humedad / Max. content of humidity / Max. contenu humidité: 20%
Máximo diámetro troncos / Max. diamater logs / Max. diamètre tronc: 10 cm
Potencia calorífica media / Average calorific power / Puissance calorifique moyenne: 17.000-20.000 Kj/Kg.

** Máximo contenido humedad / Max. content of humidity / Max. contenu humidité: 15%.
Sección trasversal máxima / Max. transversal section / Section transversale max.: 30-60 cm2.
Potencia calorífica media / Average calorific power / Puissance calorifique moyenne: 26.000-40.000 Kj/Kg.

© Copyright Gestiones, Estudios y Realizaciones S.A. 2014

AQUA SOLID MAX PLUS

CALDERA DE HIERRO FUNDIDO. Policombustible (Leña y carbón)

CAST IRON BOILER. Multifuel (Wood and coal) · CHAUDIÈRE EN FONTE. Multi-combustible (Bois et Charbon)

Nuevo · New · Nouveau

30, 43, 51, 65 kW

CARACTERÍSTICAS CONSTRUCTIVAS

- Similares características que el modelo AQUA SOLID MAX, pero con panel electrónico y ventilador para gestionar de forma automática la combustión.
- Soluciona problemas de tiro en instalaciones con chimeneas antiguas.
- Control electrónico:
- Dependiendo de la temperatura del agua, activa el circulador y el ventilador, modulando las revoluciones de este último entre una mínima y una máxima seleccionable.
- Display y LEDS, que nos informan del estado de la caldera y un avisador acústico de sobretemperatura.
- Control de circulador por termostato ambiente o termostato de depósito inercia.

CONSTRUCTION CHARACTERISTICS

- Similar characteristics as the AQUA SOLID MAX model, but with electronic panel and fan to automatically manage the combustion.
- Fixes draught problems in facilities with old fireplaces.
- Electronic control:
- Depending on the water temperature, it activates the circulator and the fan, regulating the fan revolutions between a selectable minimum and maximum.
- Display and LEDS, which inform us of the boiler status and an audible warning device for overtemperature.
- Circulator control by room thermostat or inertial tank thermostat.

CARACTERISTIQUES CONSTRUCTIVES

- Caractéristiques similaires au modèle AQUA SOLID MAX, mais avec un display électronique et un ventilateur pour gérer automatiquement la combustion.
- Résout les problèmes de tirage dans des installations avec des cheminées anciennes.
- Contrôle électronique:
- En fonction de la température de l'eau, le circulateur et le ventilateur sont activés, pour moduler les tours de ce dernier entre un minimum et un maximum sélectionnable.
- Display et LEDS qui nous indiquent l'état de la chaudière et alarme acoustique de sur-température.
- Contrôle de circulateur par thermostat ambiant ou thermostat du ballon tampon.

MODELO MODEL MODÈLE	POTENCIA ÚTIL NET POWER / PUISSANCE UTILE				SALIDA GASES EXHAUST GASES SORTIE GAZ	VOL. AGUA WATER VOL VOL EAU	PROFUNDIDAD CÁMARA CHAMBER DEPTH PROFONDITÉ ESPACE	BOCA CARGA LEÑA WOOD LOADING MOUTH ENTRÉE CHARGE BOIS	PESO WEIGHT POIDS	MEDIDAS MEASURES MESURES		
	Madera / Wood / Bois (*)		Carbón / Coal / Charbon (**)									
	kW	kcal/h	kW	kcal/h	Ø cm	L	mm	mm	Kg	A	F	H
AQUA SOLID MAX+ 20	30	25.800	34	29.240	175	27	320	322 x 318	253	530	762	1.000
AQUA SOLID MAX+ 30	43	36.980	48	41.280		37	420		323	530	962	1.000
AQUA SOLID MAX+ 40	51	43.860	56	48.160		42	620		358	530	1.062	1.000
AQUA SOLID MAX+ 50	65	55.900	70	60.200		52	720		428	530	1.262	1.000

* Máximo contenido humedad / Max. content of humidity / Max. contenu humidité: 20%
Máximo diámetro troncos / Max. diamater logs / Max. diamètre tronc: 10 cm
Potencia calorífica media / Average calorific power / Puissance calorifique moyenne: 17.000-20.000 Kj/Kg.

** Máximo contenido humedad / Max. content of humidity / Max. contenu humidité: 15%.
Sección trasversal máxima / Max. transversal section / Section transversale max.: 30-60 cm2.
Potencia calorífica media / Average calorific power / Puissance calorifique moyenne: 26.000-40.000 Kj/Kg.

© Copyright Gestiones, Estudios y Realizaciones S.A. 2014

REFRIGERACIÓN
AIR COOLING
RAFRAÎCHISSEMENT

REFRIGERACIÓN EVAPORATIVA
EVAPORATIVE COOLERS
RAFRAÎCHISSEURS ÉVAPORATIFS

GLACIAR

REFRIGERACIÓN EVAPORATIVA MODULAR
MODULAR EVAPORATIVE COOLERS
RAFRAÎCHISSEURS ÉVAPORATIFS MODULAIRES

HUMER

GER se reserva el derecho de realizar cualquier modificación sin previo aviso
GER reserves the right to carry out any modification without prior notification
GER se réserve le droit d'apporter à ses articles tous les changements opportuns sans en informer au préalable sa clièntele.

Acondicionadores evaporativos _Filtro de viruta de madera
Evaporative coolers _Wood-fiber filter · Rafraîchisseurs évaporatifs _Filtre de fibre de bois

60 Serie GV. Serie vertical (Salida inferior)
GV Series. Vertical series (Bottom outlet) / Série GV. Série verticale (Sortie inférieure).

61 Serie GH. Serie horizontal (Salida horizontal)
GH Series. Horizontal series (Side outlet) / Série GH. Série horizontale (Sortie horizontale).

62 Serie GS. Serie vertical (Salida superior)
GS Series. Vertical series (Top outlet) / Série GS. Série verticale (Sortie par le haut).

Acondicionadores evaporativos _Filtro de celulosa
Evaporative coolers _Cellulose pad · Rafraîchisseurs évaporatifs _Filtre de cellulose

64 Serie GVK 50. Serie vertical (Salida inferior)
GV Series. Vertical series (Bottom outlet) / Série GV. Série verticale (Sortie inférieure).

65 Serie GHK 50. Serie horizontal (Salida horizontal)
GH Series. Horizontal series (Side outlet) / Série GH. Série horizontale (Sortie horizontale).

66 Serie GSK 50. Serie vertical (Salida superior)
GS Series. Vertical series (Top outlet) / Série GS. Série verticale (Sortie par le haut).

67 Serie GVK 100. Serie vertical (Salida inferior)
GV Series. Vertical series (Bottom outlet) / Série GV. Série verticale (Sortie inférieure).

68 Serie GHK 100. Serie horizontal (Salida horizontal)
GH Series. Horizontal series (Side outlet) / Série GH. Série horizontale (Sortie horizontale).

69 Serie GSK 100. Serie vertical (Salida superior)
GS Series. Vertical series (Top outlet) / Série GS. Série verticale (Sortie par le haut).

70 Serie GVAK. Evaporativos ligeros
GVAK Series. Light coolers / Série GVAK. Rafraîchisseurs légers

Acondicionadores evaporativos portátiles
Portable evaporative coolers · Rafraîchisseurs évaporatifs portables

71 Serie GHA. Evaporativos portátiles.
GHA Series. Portable coolers / Série GHA. Rafraîchisseurs portables.

Accesorios · Accessories · Accessoires

74 Embocaduras
Outlet adapter / Bouches de sortie

74 Conducto
Duct / Conduit

75 Difusores
Difussers / Difusseurs

76 Conjunto rejilla
Louvre set / Lot de grilles

76 Acoplamiento elástico (lona antivibratoria)
Elastic coupling (anti vibrating canvas) / Raccord élastique (toile anti-vibratoire)

76 Conjunto protección
Protection set / Ensemble de protection

77 Bancadas
Bedplates / Supports

78 Pilares para estructura en cubierta
Pillars for structure on roof / Piliers pour structures en toiture

78 Plataforma seguridad GLACIAR®
GLACIAR® Security platform / Plate-forme securité pour GLACIAR®

79 Cuadros eléctricos
Electric boards / Boitiers électriques de contrôle

80 Prefiltros polvo
Dust-prefilters / Pré-filtres à poussière

80 Fundas de protección
Protection covers / Housses de protection

INTRODUCCIÓN A LA REFRIGERACIÓN EVAPORATIVA

La refrigeración del aire por sistema evaporativo es uno de los procedimientos más antiguos conocidos y definidos técnicamente como proceso de enfriamiento adiabático del aire, o proceso de enfriamiento del aire a entalpía o calor total constante.
Consiste en hacer pasar aire no saturado por una superficie húmeda, para llevarlo lo más cerca posible del punto de saturación, disminuyendo por tanto la temperatura del bulbo seco.
La capacidad que tenga la superficie humectante de tratar ese aire se denomina eficacia o eficiencia de saturación y depende de dos parámetros fundamentales:

- El tipo, clase, espesor, etc. del material utilizado como módulo humectante.
- La velocidad a la que pase el aire por esa superficie.

La combinación de estos dos parámetros en los términos apropiados, será la base fundamental para la fabricación de un acondicionador de aire por sistema evaporativo.
GER, durante cuarenta años, ha investigado todos los pormenores en este campo hasta lograr conseguir una serie de equipos que conjugan todas las características necesarias para el logro del máximo rendimiento con las mayores prestaciones.
Estos equipos son los acondicionadores evaporativos GLACIAR.
Con este catálogo de CARACTERÍSTICAS TÉCNICAS, pretendemos aportar al profesional, el máximo de datos necesarios para el conocimiento, selección y aplicación del modelo de GLACIAR más apropiado en cada caso.

INTRODUCTION TO EVAPORATIVE COOLING

Evaporative air cooling is one of the oldest known procedures and they are technically defined as an air adiabatic cooling process, or total constant heat or enthalpia air cooling process.
It consists in letting not-saturated air passing through a damp surface to take it as close as possible to the saturation point, therefore decreasing the temperature of the dry bulb.
The capacity of the wetting surface to treat that air is called saturation efficacy or efficiency and it depends on two main parameters:

- The type, kind, thickness, etc. of the material used as a wetting module.
- The speed at which the air passes through that surface.

The combination of these two parameters in appropriate terms will be the main basis for the manufacture of an air conditioner by evaporative system.
Over forty years, GER has investigated all the details in this field until it has managed to achieve different appliances which conjugate all the necessary characteristics to obtain the maximum eficiency with the greatest performance.
These appliances are the GLACIAR evaporative conditioners.
With this TECHNICAL CHARACTERISTICS catalog, we hope to provide the professional with as much information as possible to select and apply the most appropriate GLACIAR model in each situation

INTRODUCTION AU RAFRAÎCHISSEMENT ÉVAPORATIF

Le refroidissement de l'air par évaporation est un des procédés les plus anciens, connu et défini au point de vue technique comme processus de refroidissement adiabatique de l'air, ou processus de refroidissement de l'air par enthalpie ou chaleur totale constante.
Il s'agit de faire passer de l'air non saturé dans une surface humide pour le rapprocher le plus possible du point de saturation, diminuant ainsi la température du bulbe sec.
La capacité de la surface humectante à traiter cet air est appelée efficacité ou efficience de saturation et elle dépend de deux paramètres fondamentaux:

- Le type, la classe, l'épaisseur, etc. du matériaux utilisé comme module humectant.
- La vitesse à laquelle l'air passe dans cette surface.

La combinaison de ces deux paramètres en termes propres, sera la base pour la fabrication d'un conditionneur d'air par système évaporatif.
GER, cherche depuis quarante ans touts les détails dans ce domaine pour obtenir une série d'équipements qui conjuguent toutes les caractéristiques nécessaires pour arriver à un rendement optimum avec les meilleurs services.
Ces équipements sont les Rafraîchisseurs Èvaporatifs GLACIAR.
Avec ce catalogue de CARACTERÍSTIQUES TÉCHNIQUES, nous voulons fournir aux professionnels, le maximum d'informations nécessaires pour la connaissance, le choix et l'application du modèle GLACIAR le plus approprié pour chaque cas.

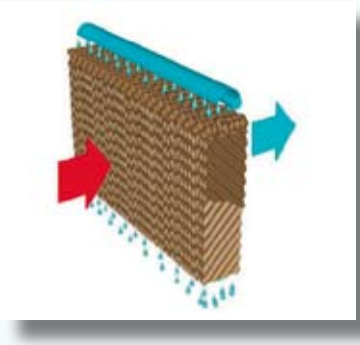

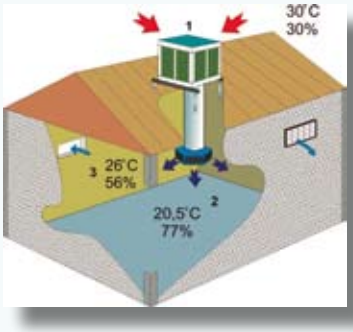

TEMPERATURAS DE IMPULSIÓN
OUTLET TEMPERATURES · TEMPÉRATURE D'IMPULSION

HUMEDAD RELATIVA RELATIVE HUMIDITY / HUMIDITÉ RELATIVE HR		20%	30%	40%	50%
TEMPERATURA SECA DRY TEMPERATURE / TEMPÉRATURE SÈCHE	25	16,25	18,07	19,40	20,65
	27	17,76	19,16	20,56	21,75
	30	19,92	21,60	23,00	24,40
	33	22,15	24,04	25,65	27,12
	35	23,66	25,55	26,53	28,70
	37	25,94	27,20	28,95	30,58
	40	27,40	29,50	31,46	33,14
	43	29,70	32,01	34,04	35,85

© Copyright Gestiones, Estudios y Realizaciones S.A. 2014

La gama de aparatos GLACIAR de fabricación estándar, comprende dos series, Serie G y Serie GK, cuya diferenciación principal consiste en los módulos de humectación utilizados:
Serie G: Panel de fibra de madera especial con envolvente de malla de nylon (almohadilla) alojado en el interior de rejilla metálica, con vierteaguas y tensor de sujeción.
Serie GK: Panel rígido de celulosa en nido de abeja, igualmente alojado en el interior de una rejilla metálica, con vierteaguas y tensor.
Los caudales de aire y presión de los equipos, están referidos a las condiciones del aire tratado, en una media de temperatura seca de +24°C y 600 m. de altitud y correspondientes al máximo caudal de aire en las revoluciones y potencias de motor definidas. Para poder disponer de presiones superiores a las indicadas, se deberá solicitar el equipo en las condiciones de trabajo que se requieran, en cuanto a caudal de aire y presión disponible.
Las velocidades de giro de los ventiladores se han establecido en base a motores de 1.440 y 1.425 r.p.m. para potencias inferiores a 3 cv. (2,2 Kw.) o mayores respectivamente.
Las presiones disponibles indicadas, están referidas a los módulos de humectación limpios de polvo y sedimentos, siendo conveniente aplicar un coeficiente corrector en función del ambiente y calidad del agua de la zona dónde se piense ubicar el GLACIAR (K= 1,8 ÷ 2,5).
Si se precisa algún dato no indicado en este manual, aclaración o ayuda en la selección de un equipo GLACIAR, CONSÚLTENOS.

Departamento Técnico
GER, S.A.

TODOS LOS EQUIPOS ESTÁN DISEÑADOS CUMPLIENDO LA DIRECTIVA 98/37/CE, DISPONIENDO DE LOS ENSAYOS CORRESPONDIENTES (ITA)

The standard GLACIAR range contains G Series and GK Series, whose main difference is the wetting module used:
G Series: Special wood fibre pad with nylon net wrapping (cushion) set in the inner side made of metal grill, with gutter and fastening tensor.
GK Series: Rigid honeycomb cellulose pad, also housed on the inside of a metal mesh, with gutter and tightener.
The air flows and pressure of the coolers are related to the conditions of the air treated, in a dry temperature mean of +24 °C and 600 m altitude and corresponding to the maximum air flow in the motor revolutions and power defined. To be able to have higher pressures than the ones above, the appliance must be requested indicating the technical work conditions expected, according to the air flow and available pressure.
The rotation speeds of the fans have been established based on 1.440 and 1.425 r.p.m. motors for powers under or over 3 cv. (2,2 Kw.) respectively.
The available pressures indicated are related to the wetting modules free from dust and sediments, being advisable to apply a correct coefficient depending on atmosphere and water flow volume of the area where the GLACIAR is going to be located (K= 1,8 ÷ 2,5).
If you require further information, explanations or help in selecting a GLACIAR appliance, CONSULT US.

Technical Department
GER, S.A.

ALL THE EQUIPMENT IS DESIGNED IN ACCORDANCE WITH DIRECTIVE 98/37/EC, BEING AVAILABLE THE RELATIVE TEST (ITA)

La gamme d'appareils GLACIAR de fabrication standard comprend deux séries, la Série G et la Série GK, dont la principale différence réside dans les modules d'humectage utilisés:
Série G: Panneau en fibre de bois spécial avec enveloppe en maille de nylon (coussin) placé à l'interieur de la grille métallique, avec gouttière et tendeur de fixation.
Série GK: Panneau rigide de cellulose en nid d'abeille qui est placé également à l'intérieur d'une grille métallique, avec écoulement et tendeur.
Les débits d'air et la pression des équipements se rapportent aux conditions d'air traité, dans une moyenne de température sèche de + 24 °C y 600 m de haut et correspondant au débit maximum d'air dans les révolutions et les puissances de moteur définies. Pour pouvoir disposer de pressions supérieures à celles indiquées, il faudra demander l'équipement dans des conditions de travail dont on a besoin pour ce qui est du débit d'air et de pression disponible.
Les vitesses de rotation des ventilateurs ont été établies en se basant sur des moteurs de 1.440 y 1.425 r.p.m. pour des puissances inférieures à 3 cv. (2,2 Kw.) ou respectivement supérieures.
Les pressions disponibles indiquées sont données pour des modèles d'humectage sans poussière ni sédiments. Il faut apliquer un bon coefficient en fonction de l'ambiance et du débit d'eau de la zone où l'on pense installer le GLACIAR (K= 1,8 ÷ 2,5) étant nécessaire.
Si vous avez besoin d'autres informations qui ne viennent pas dans ce manuel, ou d'une explication, d'un conseil pour le choix d'un équipement GLACIAR, CONSULTEZ-NOUS.

Service Technique
GER, S.A.

TOUS LES EQUIPEMENTS ON ÉTÉ CONÇUS SELON LA DIRECTIVE 98/37/CE, AVEC LES ESSAIS CORRESPONDANTS (ITA)

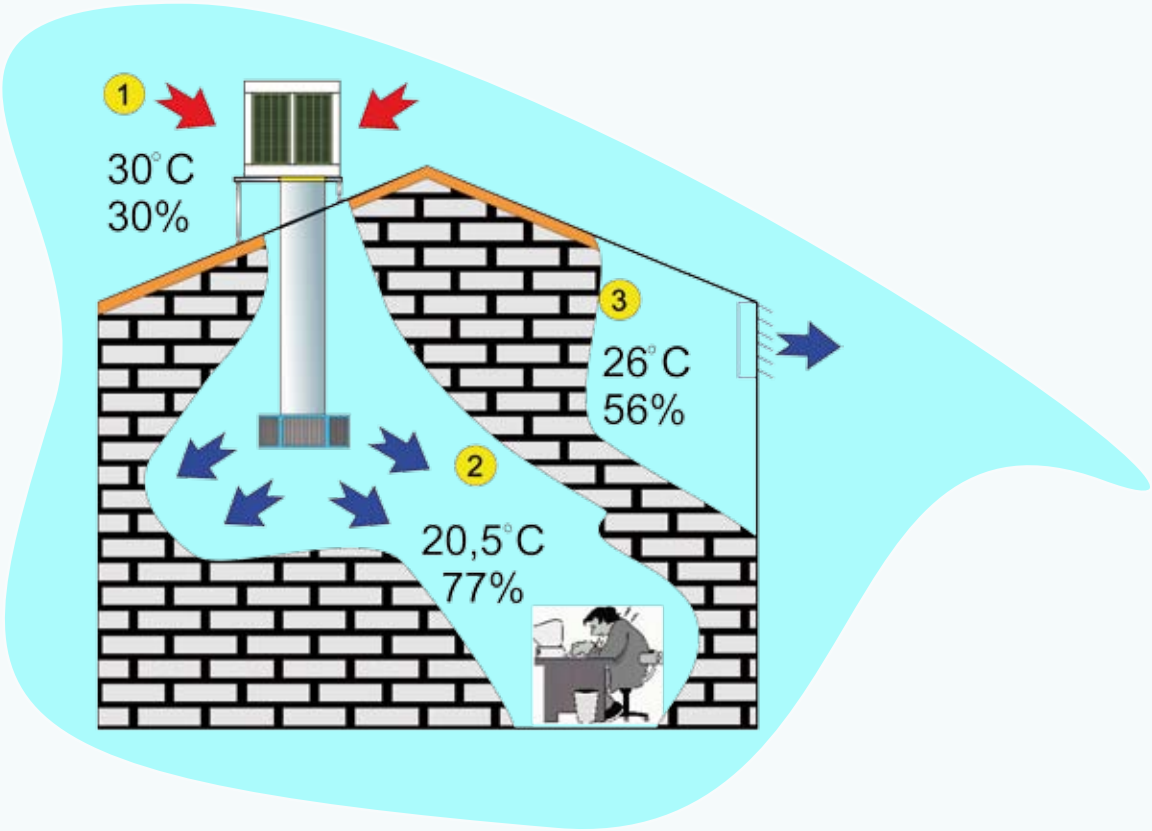

© Copyright Gestiones, Estudios y Realizaciones S.A. 2014

CARACTERÍSTICAS CONSTRUCTIVAS

ENVOLVENTE DEL ACONDICIONADOR

La base del acondicionador (bandeja), que actúa como depósito de agua, y los postes de la estructura se fabrican en ACERO INOXIDABLE AISI 304.
Techo y rejillas (Modelos Tipo P) están fabricados en ACERO PRELACADO. Para los Modelos Tipo I, todos los componentes (base, postes, rejillas y techo) son en ACERO INOXIDABLE AISI 304.

CONJUNTO MOTOR-VENTILADOR

Los ventiladores utilizados son de tipo centrífugo de doble aspiración, de turbina partida con doble disco central y tensores, tipo media presión. Eje de acero zincado con chavetero en ambos extremos y doble apoyo, con cojinetes de puente rígidos a bolas, herméticos y autoalineables y con engrasadores.
Motores de eficiencia IE2, asíncronos, trifásicos con protección IP-55 y aislamiento clase F, soportados sobre el bastidor del ventilador mediante una base tensora de desplazamiento por tornillo sinfín, para tensado de correas.
Para modelos que precisen presiones disponibles importantes, se utilizan ventiladores centrífugos con turbina de lamas curvadas hacia adelante o hacia atrás, que cubren todas las exigencias hasta 3.500 Pa.

ACONDICIONADORES LIGEROS

Fabricados en FIBRA DE VIDRIO, ligera y resistente, disponen de ventilador axial y transmisión directa (Serie GVAK).

CONJUNTO DE TRANSMISIÓN

La transmisión se realiza por mediación de poleas de hierro fundido, de perfil SPA y correas del tipo XPA y XPZ.

REGULACIÓN, ELEVACIÓN Y DISTRIBUCIÓN DE AGUA

El control y regulación del agua de entrada al acondicionador, se realiza por mediación de una válvula automática de tipo flotador.
La elevación de agua se consigue por mediación de una electrobomba de rodete sumergida, monofásica, totalmente estanca IP-68. En el fondo de la bandeja se sitúa un tallo de P.V.C desmontable, que hace las funciones de rebosadero de seguridad, salida de agua de desconcentración y desagüe de limpieza.
Opcional: vaciado automático mediante electroválvula temporizada.
El circuito del agua de distribución a los módulos humectantes del acondicionador, está realizado en tubo de P.V.C. en forma de anillo con válvulas de regulación del agua de aportación y desconcentración.

ACCESORIOS

Con el fin de facilitar el montaje, control y automatización en la instalación de los acondicionadores GLACIAR, hemos diseñado una serie de accesorios, bancadas, soportes telescópicos, difusores de aire, cuadros de maniobra, microprocesadores de control, etc...
Todos los equipos están diseñados cumpliendo la directiva 98/37/CE.

CONSTRUCTION CHARACTERISTICS

AIR CONDITIONER CASING

The base of the cooler (tray), which acts as water tank, and the posts of the structure are made of STAINLESS STEEL AISI 304.
Roof and grids (P Models) are made of PRELACQUERED STEEL. For I Models, all the components (base, posts, grids and roof) are made of STAINLESS STEEL AISI 304.

FAN MOTOR SET

The fans used are double induced draught centrifugal type, with split turbine and double central disc and medium pressure type tighteners. Galvanized steel axle with cotter way in both ends and double support, with waterproof, self-aligning, stiff bridge ball bearings, with greasers.
IE2 efficiency, asynchronous, three-phase motors with IP-55 protection and class F insulation, supported on the fan frame with an endless screw displacement base for belt tightening.
For models which require important available pressures, centrifugal fans are used with forward and backward curving slat turbine which cover all the requirements up to 3,500 Pa.

LIGHT COOLERS

Made of FIBER GLASS, light and resistant, disposing of axial fan and direct transmission (GVAK Series).

TRANSMISSION ASSEMBLY

The transmission is carried out by iron pulleys, finished with SPA profile and XPA and XPZ type belts.

ADJUSTMENT, ELEVATION AND WATER DISTRIBUTION

The control and adjustment of water entering the cooler is controlled by an automatic floater type valve.
The water is raised by a submerged impeller electropump, single-phase, totally leaktight IP-68. At the bottom of the tray there is a P.V.C removable stem which acts as a safety overflow level, deconcentration water outlet and cleaning drain.
Optional: automatic emptying maintenance unit by a timed electric valve.
The circuit of the distribution water to the wetting modules of the conditioner is made in ring-shape PVC tube with intake and deconcentration water adjustment valves.

ACCESSORIES

In order to make easier the assembly, control and automation when installing the GLACIAR conditioners, we have designed a series of accessories, bedframes, telescopic supports, air difussers, operation panels, control microprocessors, etc.
All the appliances are designed in compliance with directive EC/98/37.

CARACTERISTIQUES CONSTRUCTIVES

ENVELOPPE DU CONDITIONNEUR

Le fond de la base du conditionneur (plateau), laquelle sert de réservoir d'éau, et les angles de la structure sont fabriqué en ACIER INOXYDABLE AISI 304.
Les grilles et le toit (Modèle P) sont fabriqué en ACIER PRÉLAQUÉ. Pour les modèles Type I, tous les composants (fond, angles, grilles et toit) sont fabriqué en ACIER INOXYDABLE AISI 304.

ENSEMBLE MOTEUR VENTILATEUR

Les ventilateurs utilisés de type centrifuge de double aspiration, de turbine divisée par un double disque central et des tendeurs de moyenne pression. Un axe d'acier zincage à chaud avec une clavette aux deux extrémités et un double appui, avec des paliers de ponts rigides à boules, hermétiques auto-linéaires avec des graisseurs.
Moteurs d'efficience IE2, asynchronés, triphasés avec une protection IP-55 et une isolation F, installés sur le châssis du ventilateur au moyen d'une base tendeuse de déplacement par des vis sans fin, pour tendre les poulies.
Pour les modèles qui ont besoin de pressions disponibles importantes, on utilise des ventilateurs centrifuges avec une turbine de lames courbées vers l'avant ou l'arrière, de pression moyenne ou haute qui remplissent toutes les exigences jusqu'à 3.500 Pa.

RAFRAÎCHISSEURS LÉGERS

Fabriqué en FIBRE DE VERRE, léger et résistant, ont un ventilateur axial et transmission direct (Série GVAK).

ENSEMBLE DE TRANSMISSION

La transmission est réalisée au moyen de poulies de fer de profil SPA et des poulies de type XPA et XPZ.

RÉGLAGE, MONTÉE ET DISTRIBUTION D'EAU

Le contrôle et le réglage de l'eau d'entrée au conditionneur sont réalisés au moyen d'une valve automatique de type flotteur.
La montée de l'eau est obtenue au moyen d'une électro-pompe à rotor immergé, totalement étanche IP-68. Au fond de la caisse se trouve une tige de P.V.C qui sert de trop-plein de sécurité, de sortie d'eau de déconcentration et de vidange de nettoyage.
Optionnel: vidange automatique d'eau au moyen d'une électro-valve temporisée.
Le circuit de l'eau de distribution aux modules humectants du conditionneur est réalisé en tube P.V.C. en forme de bague avec des valves de réglage de l'eau d'apport et de déconcentration.

ACCESSOIRES

Afin de faciliter le montage, le contrôle et l'automatisation dans l'installation des conditionneurs GLACIAR, nous avons conçu une série d'accessoires, des bancs, des supports téléscopiques, des difusseurs d'air, des tableaux de manoeuvre, des microprocesseurs de contrôle, etc.
Tous les équipements sont conçus en respectant la directive 98/37/CE.

© Copyright Gestiones, Estudios y Realizaciones S.A. 2014

SERIE G. FILTRO DE VIRUTA DE MADERA
G SERIES. WOOD-FIBER FILTER · SÉRIE G. FILTRE DE FIBRE DE BOIS

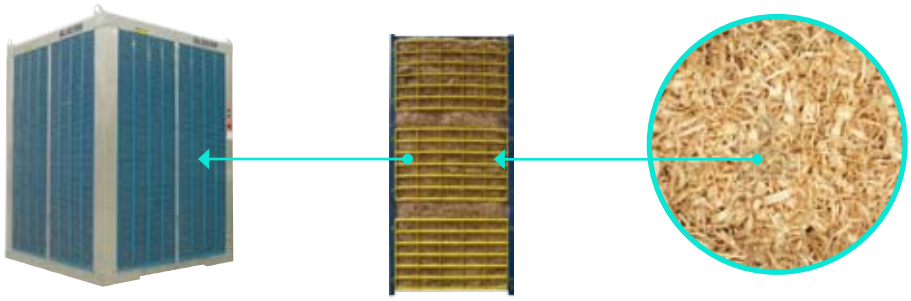

CARACTERÍSTICAS CONSTRUCTIVAS

Módulos de humectación formados por:
Almohadilla flexible de fibra de madera especial,en envolvente de malla de nylon, alojado en el interior de una rejilla de acero prelacado, con canal vierteaguas incorporado y tensor de sujeción en PP.

MATERIALES

MODELO PRELACADO (P)
BANDEJA y POSTES en acero INOXIDABLE AISI 304.
REJILLAS y TECHO en acero PRELACADO.

MODELO INOXIDABLE (I)
BANDEJA, TECHO, POSTES y REJILLAS en acero INOXIDABLE AISI 304.

CONSTRUCTION CHARACTERISTICS

Wetting modules comprised of:
Flexible special wood-fibre pad, in nylon mesh casing, housed on the inside of a prelacquered steel grid, with built-in gutter and PP fastening tightener.

MATERIALS

PRELACQUERED MODEL (P)
STRUCTURE and BASE in STAINLESS steel AISI 304.
Prelacquered steel GRIDS and ROOF.

STAINLESS STEEL MODEL (I)
STRUCTURE, ROOF, GRIDS and BASE in stainless steel AISI 304

CARACTERISTIQUES CONSTRUCTIVES

Modules d'humectage formés de:
Coussin flexible en fibre de bois spéciale, avec un enveloppe en maille de nylon placé à l'interieur d'une grille en acier prelaqué, avec un canal de gouttière et tenseur de serrage PP.

MATÉRIAUX

MODÉLE PRELAQUÉ (P)
Le BAC et les ANGLES en acier INOXYDABLE AISI 304.
Les GRILLES et le TOIT en acier PRÉLAQUÉ.

MODÉLE INOXYDABLE (I)
Le BAC, le TOIT, les ANGLES et les GRILLES (l'ensemble de l'appareil) en acier INOXYDABLE AISI 304.

OPCIONALES / OPTIONS / EN OPTION

Sistema de vaciado automático del agua de la bandeja. Automatic maintenance unit (water emptying/filling) / Kit de vidange automatique d'eau.	p. 161
Prefiltros de polvo en la aspiración / Dust pre-filters in suction / Pré-filtres anti-poussière au niveau de l'aspiration	p. 80
Motor de dos velocidades / Two-speed motor / Moteur deux vitesses	p. 114
Variador de velocidad por frecuencia / Speed variation by frequency / Variateur de fréquence	p. 152
Control por temperatura y humedad / Control by temperature and humidity / Contrôle par température et d'humidité	p. 148
Cuadro eléctrico / Electric board / Boitier électrique	p. 79
Plataforma seguridad para GLACIAR® / GLACIAR® security platform / Plate-forme securité pour GLACIAR®	p. 78

G S/V/H K-MN X-P

Denominación GLACIAR® / GLACIAR® name / Dénomination GLACIAR®

Salida aire superior / Top air outlet / Sortie air supérieure · S
Salida aire inferior / Bottom air outlet / Sortie air inferieure · V
Salida aire frontal / Side air outlet / Sortie air frontal · H

Panel de viruta de madera / Wood fiber filter / Panneu de fibre de bois · —
Panel de celulosa GERPAD / Cellulose pad GERPAD / Panneau de cellulose GERPAD· K

Número de módulos humidificadores / Number of wetting modules / Nombre de modules humidificateurs

Altura del equipo / Cooler height / Hauteur de l'equipement

Modelo ventilador / Fan model / Modèle ventilateur

Potencia motor (Kw) / Motor power (Kw) / Puissance moteur (Kw)

Ejemplo / Example
GV-816 / 25-5,5

G Serie Glaciar / Glaciar Series / Série Glaciar
V Salida de aire inferior / Bottom air outlet /Sortie air inférieure
8 Número de módulos humidificadores / Número de módulos humidificadores /Nombre de modules humidificateurs
16 Altura x 100 en mm. (1.600 mm) / Height x 100 in mm. (1.600 mm) / Hauteur x 100 en mm. (1.600 mm)
25 Modelo ventilador centrìfugo (25/25) / Centrifugal fan model (25/25) / Modèle ventilateur centrifuge (25/25)
5,5 Potencia en Kw del motor / Motor power in Kw / Puissance en Kw du moteur

© Copyright Gestiones, Estudios y Realizaciones S.A. 2014

SERIE GV. SERIE VERTICAL (Salida inferior)
GV SERIES. VERTICAL SERIES (Bottom outlet) · SÉRIE GV. SÉRIE VERTICALE (Sortie inférieure)

FILTRO DE VIRUTA DE MADERA
WOOD FIBER FILTER
FILTRE DE FIBRE DE BOIS

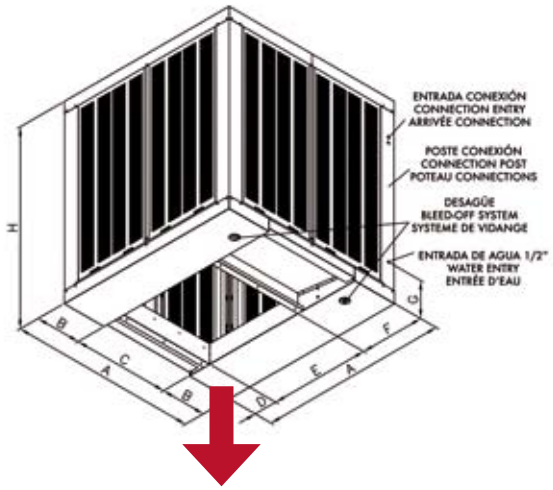

MODELO MODEL MODÈLE	CAUDAL AIRE AIR FLOW DÉBIT D'AIR m³/h	POTENCIA MOTOR MOTOR POWER PUISSANCE MOTEUR Kw	PRESIÓN VENT. FAN PRESSURE PRESSION VENT. Pa	dB(A) 1m	R.P.M.	POLEA PULLEY POULIE		VELOCIDAD PASO PASSAGE SPEED VITESSE DE PASSAGE	% REND.	PANEL / PAD / PANNEAU				
						MOTOR MOTOR MOTEUR	VENTILADOR FAN VENTILATEUR			Nº Nr.	ALTURA HEIGHT HAUT m	MODELO MODEL MODÈLE	m²	PESO WEIGHT POIDS Kg
GV-811/18-0,75	10.000	0,75	10	55	360	71	280	0,64	83,0	8	0,9	GR/P-110/60-6	4,32	250
GV-811/18-1,1	11.500	1,1	10	59	400	80	280	0,74	81,5	8	0,9		4,32	253
GV-811/18-1,5	13.000	1,5	10	62	456	90	280	0,84	80,5	8	0,9		4,32	255
GV-811/18-2,2	15.000	2,2	15	64	507	100	280	0,96	79,0	8	0,9		4,32	260
GV-816/22-2,2	18.500	2,2	10	66	399	67	224	0,76	81,5	8	1,4	GR/P-160/60-6	6,72	325
GV-816/22-3	20.500	3	25	68	425	75	224	0,85	81,0	8	1,4		6,72	328
GV-816/22-4	22.500	4	40	70	475	85	224	0,93	80,0	8	1,4		6,72	336
GV-816/25-2,2	23.000	2,2	10	64	284	63	315	0,95	79,0	8	1,4		6,72	375
GV-816/25-3	25.000	3	20	66	320	71	315	1,03	79,0	8	1,4		6,72	378
GV-816/25-4	28.000	4	35	68	361	80	315	1,16	79,0	8	1,4		6,72	386
GV-816/25-5,5	31.000	5,5	55	71	383	85	315	1,28	79,0	8	1,4		6,72	397
GV-820/25-3	25.000	3	25	66	320	71	315	0,80	80,5	8	1,8	GR/P-200/60-6	8,64	390
GV-820/25-4	28.000	4	40	68	361	80	315	0,90	79,5	8	1,8		8,64	393
GV-820/25-5,5	31.000	5,5	60	71	383	85	315	1,00	79,0	8	1,8		8,64	401
GV-820/25-7,5	34.300	7,5	85	73	413	90	315	1,10	79,0	8	1,8		8,64	412
GV-1220/30-4	36.000	4	20	66	284	80	400	0,77	81,5	12	1,8	GR/P-200/60-6	12,96	620
GV-1220/30-5,5	40.000	5,5	30	69	302	85	400	0,86	80,5	12	1,8		12,96	631
GV-1220/30-7,5	44.000	7,5	50	70	334	106	450	0,94	79,5	12	1,8		12,96	641
GV-1220/30-9,2	47.500	9,2	70	72	353	112	450	1,02	79,0	12	1,8		12,96	655
GV-1220/30-11	50.500	11	80	73	376	106	400	1,08	79,0	12	1,8		12,96	668
GV-1223/32-11	55.000	11	110	77	316	100	450	1,01	79,0	12	2,1	GR/P-230/60-6	15,12	696
GV-1223/32-15	63.000	11	110	79	335	118	500	1,16	79,0	12	2,1		15,12	716
GV-1223/32-18,5	69.000	15	100	81	375	132	500	1,27	N/D	12	2,1		15,12	736

MEDIDAS · MEASUREMENT · MESURES								
MODELO MODEL / MODÈLE	A	B	C	D	E	F	G	H
GV-811	1.500	362	775	184	799	517	250	1.095
GV-816	1.500	362	775	184	799	517	250	1.595
GV-820	1.500	362	775	184	799	517	250	1.995
GV-1220	2.140	561	1.017	339	1.017	784	250	1.995
GV-1223	2.140	561	1.017	339	1.017	784	250	2.295

© Copyright Gestiones, Estudios y Realizaciones S.A. 2014

SERIE GH. SERIE HORIZONTAL (Salida horizontal)
GH SERIES. HORIZONTAL SERIES (Side outlet) · SÉRIE GH. SÉRIE HORIZONTALE (Sortie horizontale)

FILTRO DE VIRUTA DE MADERA
WOOD FIBER FILTER
FILTRE DE FIBRE DE BOIS

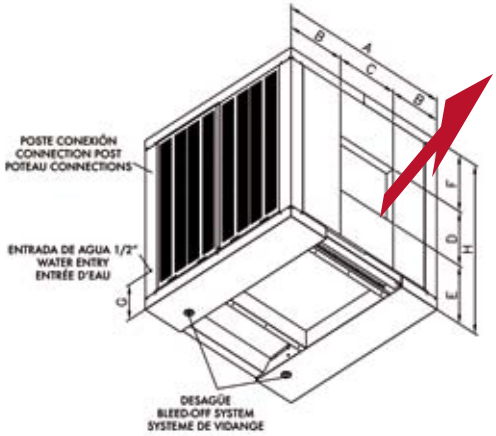

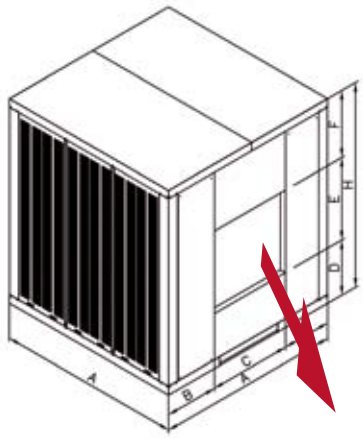

MODELO MODEL MODÈLE	CAUDAL AIRE AIR FLOW DÉBIT D'AIR m³/h	POTENCIA MOTOR MOTOR POWER PUISSANCE MOTEUR Kw	PRESIÓN VENT. FAN PRESSURE PRESSION VENT. Pa	dB(A) 1m	R.P.M.	POLEA PULLEY POULIE		VELOCIDAD PASO PASSAGE SPEED VITESSE DE PASSAGE	% REND.	PANEL / PAD / PANNEAU				
						MOTOR MOTOR MOTEUR	VENTILADOR FAN VENTILATEUR			Nº Nr.	ALTURA HEIGHT HAUT m	MODELO MODEL MODÈLE	m²	PESO WEIGHT POIDS Kg
GH-611/18-0,75	10.000	0,75	10	55	360	71	280	0,94	80,5	6	0,9	GR/P-110/60-6	3,24	250
GH-611/18-1,1	11.500	1,1	10	59	406	80	280	1,11	79,0	6	0,9		3,24	253
GH-611/18-1,5	13.000	1,5	10	62	456	90	280	1,11	79,0	6	0,9		3,24	255
GH-611/18-2,2	15.000	2,2	15	64	507	100	280	1,11	79,0	6	0,9		3,24	260
GH-616/22-2,2	18.500	2,2	10	66	425	67	224	1,10	79,0	6	1,4	GR/P-160/60-6	5,04	325
GH-616/22-3	20.500	3	25	68	475	75	224	1,10	79,0	6	1,4		5,04	328
GH-616/22-4	22.500	4	40	70	539	85	224	1,10	79,0	6	1,4		5,04	336
GH-616/25-2,2	23.000	2,2	10	64	284	63	315	1,43	76,5	6	1,4		5,04	375
GH-616/25-3	25.000	3	20	66	320	71	315	1,49	76,0	6	1,4		5,04	378
GH-620/25-3	25.000	3	20	66	320	71	315	1,26	77,5	6	1,8	GR/P-200/60-6	6,48	390
GH-620/25-4	28.000	4	35	68	361	80	315	1,29	77,0	6	1,8		6,48	393
GH-920/30-4	36.000	4	20	66	284	80	400	1,14	78,5	9	1,8	GR/P-200/60-6	9,72	620
GH-920/30-5,5	40.000	5,5	30	68	302	85	400	1,14	78,5	9	1,8		9,72	631
GH-920/30-7,5	44.000	7,5	50	70	334	106	450	1,14	78,5	9	1,8		9,72	641
GH-920/30-9,2	47.500	9,2	70	71	353	112	450	1,14	78,5	9	1,8		9,72	655
GH-920/30-11	50.500	11	80	73	376	106	400	1,14	78,5	9	1,8		9,72	668
GH-923/32-11	55.000	11	110	77	316	100	450	1,22	78,0	9	2,1	GR/P-230/60-6	11,34	696
GH-923/32-15	63.000	15	110	77	335	108	500	1,22	N/D	9	2,1		11,34	716

MEDIDAS · MEASUREMENT · MESURES								
MODELO MODEL / MODÈLE	A	B	C	D	E	F	G	H
GH-611	1.500	466	563	487	432	177	250	1.095
GH-616	1.500	363	772	801	504	289	250	1.595
GH-620	1.500	363	772	801	504	689	250	1.995
GH-920	2.140	620	897	597	940	457	250	1.995
GH-923	2.140	562	1.014	615	1.014	665	250	2.295

© Copyright Gestiones, Estudios y Realizaciones S.A. 2014

SERIE GS. SERIE VERTICAL (Salida superior)
GS SERIES. VERTICAL SERIES (Top outlet) · SÉRIE GS. SÉRIE VERTICALE (Sortie par le haut)

FILTRO DE VIRUTA DE MADERA
WOOD FIBER FILTER
FILTRE DE FIBRE DE BOIS

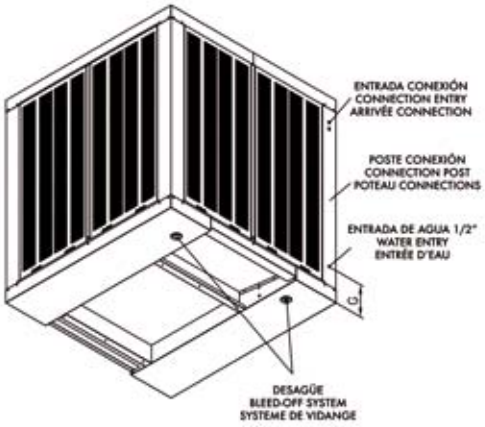

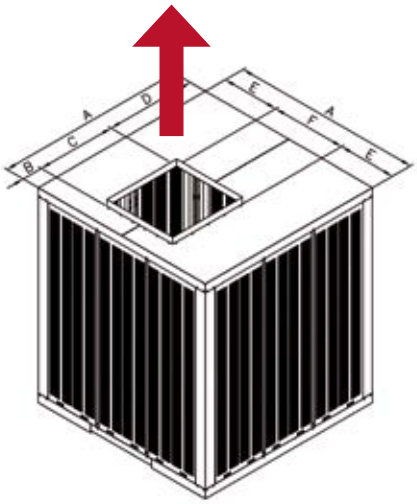

MODELO MODEL MODÈLE	CAUDAL AIRE AIR FLOW DÉBIT D'AIR m³/h	POTENCIA MOTOR MOTOR POWER PUISSANCE MOTEUR Kw	PRESIÓN VENT. FAN PRESSURE PRESSION VENT. Pa	dB(A) 1m	R.P.M.	POLEA PULLEY POULIE		VELOCIDAD PASO PASSAGE SPEED VITESSE DE PAS-SAGE	% REND.	PANEL / PAD / PANNEAU				
						MOTOR MOTOR MOTEUR	VENTILADOR FAN VENTILATEUR			Nº Nr.	ALTURA HEIGHT HAUT m	MODELO MODEL MODÈLE	m²	PESO WEIGHT POIDS Kg
GS-811/18-0,75	10.000	0,75	10	55	360	71	280	0,64	83,0	8	0,9	GR/P-110/60-6	4,32	250
GS-811/18-1,1	11.500	1,1	10	59	400	80	280	0,74	81,5	8	0,9		4,32	253
GS-811/18-1,5	13.000	1,5	10	62	456	90	280	0,84	80,5	8	0,9		4,32	255
GS-811/18-2,2	15.000	2,2	15	64	507	100	280	0,96	79,0	8	0,9		4,32	260
GS-816/22-2,2	18.500	2,2	10	66	399	67	224	0,76	81,5	8	1,4	GR/P-160/60-6	6,72	325
GS-816/22-3	20.500	3	25	68	425	75	224	0,85	81,0	8	1,4		6,72	328
GS-816/22-4	22.500	4	40	70	475	85	224	0,93	80,0	8	1,4		6,72	336
GS-816/25-2,2	23.000	2,2	10	64	284	63	315	0,95	79,0	8	1,4		6,72	375
GS-816/25-3	25.000	3	20	66	320	71	315	1,03	79,0	8	1,4		6,72	378
GS-816/25-4	28.000	4	35	68	361	80	315	1,16	79,0	8	1,4		6,72	386
GS-816/25-5,5	31.000	5,5	55	71	383	85	315	1,28	79,0	8	1,4		6,72	397
GS-820/25-3	25.000	3	25	66	320	71	315	0,80	80,5	8	1,8	GR/P-200/60-6	8,64	390
GS-820/25-4	28.000	4	40	68	361	80	315	0,90	79,5	8	1,8		8,64	393
GS-820/25-5,5	31.000	5,5	60	71	383	85	315	1,00	79,0	8	1,8		8,64	401
GS-820/25-7,5	34.300	7,5	85	73	413	90	315	1,10	79,0	8	1,8		8,64	412
GS-1220/30-4	36.000	4	20	66	284	80	400	0,77	81,5	12	1,8	GR/P-200/60-6	12,96	620
GS-1220/30-5,5	40.000	5,5	30	69	302	85	400	0,86	80,5	12	1,8		12,96	631
GS-1220/30-7,5	44.000	7,5	50	70	334	106	450	0,94	79,5	12	1,8		12,96	641
GS-1220/30-9,2	47.500	9,2	70	72	353	112	450	1,02	79,0	12	1,8		12,96	655
GS-1220/30-11	50.500	11	80	73	376	106	400	1,08	79,0	12	1,8		12,96	668
GS-1223/32-11	55.000	11	110	77	316	100	450	1,01	79,0	12	2,1	GR/P-230/60-6	15,12	696
GS-1223/32-15	63.000	11	110	79	335	118	500	1,16	79,0	12	2,1		15,12	716
GS-1223/32-18,5	69.000	15	100	81	375	132	500	1,27	N/D	12	2,1		15,12	736

MEDIDAS · MEASUREMENT · MESURES								
MODELO MODEL / MODÈLE	A	B	C	D	E	F	G	H
GS-811	1.500	832	486	182	469	562	250	1.095
GS-816	1.500	518	800	182	364	772	250	1.595
GS-820	1.500	518	800	182	364	772	250	1.995
GS-1220	2.140	341	939	860	622	896	250	1.995
GS-1223	2.140	341	1.013	786	563	1.014	250	2.295

© Copyright Gestiones, Estudios y Realizaciones S.A. 2014

SERIE GK. FILTRO DE CELULOSA NIDO DE ABEJA
GK SERIES. HONEYCOMB-TYPE CELLULOSE PAD · SÉRIE GK. FILTRE DE CELLULOSE EN NID D'ABEILLE

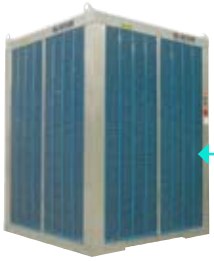

CARACTERÍSTICAS CONSTRUCTIVAS

Módulos de humectación formados por:
Panel rígido de celulosa en nido de abeja GERPAD, alojado en el interior de una rejilla de acero prelacado, con canal vierteaguas o marco con vierteaguas de acero galvanizado (inoxidable opcional) incorporado y tensor de sujeción

MATERIALES

MODELO PRELACADO (P)
BANDEJA y POSTES en acero INOXIDABLE AISI 304.
REJILLAS y TECHO en acero PRELACADO.

MODELO INOXIDABLE (I)
BANDEJA, TECHO, POSTES y REJILLAS en acero INOXIDABLE AISI 304.

Todos los modelos incorporan:
Panel de celulosa espesor 50mm (Serie 50) o 100 mm (Serie 100).

CONSTRUCTION CHARACTERISTICS

Wetting modules comprised of:
Rigid honeycomb-cellulose panel GERPAD, housed on the inside of a prelacquered steel grid, with flashing pipe or frame with built-in flashing made of galvanized steel (optional:stainless), and fastening turnbuckle.

MATERIALS

PRELACQUERED MODEL (P)
STRUCTURE and BASE in STAINLESS steel AISI 304.
Prelacquered steel GRIDS and ROOF.

STAINLESS STEEL MODEL (I)
STRUCTURE, ROOF, GRIDS and BASE in stainless steel AISI 304

All the models include:
Honeycomb-type cellulose pad 50mm (50 series) or 100 mm (100 Series).

CARACTERISTIQUES CONSTRUCTIVES

Modules d'humectage formés de:
Panneau rigide en cellulose tissée de type nid d'abeille GERPAD, logé à l'intérieur d'une grille en acier pré-laqué, avec un canal rejéteau ou monté sur cadre équipé d'un rejéteau fabriqué en acier galvanisé (optionnel: inoxydable), et tendeur de fixation.

MATÉRIAUX

MODÉLE PRELAQUÉ (P)
Le BAC et les ANGLES en acier INOXYDABLE AISI 304.
Les GRILLES et le TOIT en acier PRÉLAQUÉ.

MODÉLE INOXYDABLE (I)
Le BAC, le TOIT, les ANGLES et les GRILLES (l'ensemble de l'appareil) en acier INOXYDABLE AISI 304.

Tous les modéles sont équipés de:
Panneaux en celloulose épaisseur 50mm (Séries 50) ou 100 mm (Séries 100).

OPCIONALES / OPTIONS / EN OPTION

Sistema de vaciado automático del agua de la bandeja. Automatic maintenance unit (water emptying/filling) / Kit de vidange automatique d'eau.	p. 161
Prefiltros de polvo en la aspiración / Dust pre-filters in suction / Pré-filtres anti-poussière au niveau de l'aspiration	p. 80
Motor de dos velocidades / Two-speed motor / Moteur deux vitesses	p. 114
Variador de velocidad por frecuencia / Speed variation by frequency / Variateur de fréquence	p. 152
Control por temperatura y humedad / Control by temperature and humidity / Contrôle par température et d'humidité	p. 148
Cuadro eléctrico / Electric board / Boitier électrique	p. 79
Plataforma seguridad para GLACIAR® / GLACIAR® security platform / Plate-forme securité pour GLACIAR®	p. 78

G S/V/H K-MN X-P

Denominación GLACIAR® / GLACIAR® name / Dénomination GLACIAR®

Salida aire superior / Top air outlet / Sortie air supérieure · S
Salida aire inferior / Bottom air outlet / Sortie air inferieure · V
Salida aire frontal / Side air outlet / Sortie air frontal · H

Panel de viruta de madera / Wood fiber filter / Panneau de fibre de bois · ▬
Panel de celulosa GERPAD / Cellulose pad GERPAD / Panneau de cellulose GERPAD· K

Número de módulos humidificadores / Number of wetting modules / Nombre de modules humidificateurs

Altura del equipo / Cooler height / Hauteur de l'equipement

Modelo ventilador / Fan model / Modèle ventilateur

Potencia motor (Kw) / Motor power (Kw) / Puissance moteur (Kw)

Ejemplo / Example
GVK-816 / 25-5,5

G Serie Glaciar / Glaciar Series / Série Glaciar
V Salida de aire inferior / Bottom air outlet /Sortie air inférieure
K Panel celulosa / Cellulose pannel / Panneau cellulose
8 Número de módulos humidificadores / Número de módulos humidificadores /Nombre de modules humidificateurs
16 Altura x 100 en mm. (1.600 mm) / Height x 100 in mm. (1.600 mm) / Hauteur x 100 en mm. (1.600 mm)
25 Modelo ventilador centrìfugo (25/25) / Centrifugal fan model (25/25) / Modèle ventilateur centrifuge (25/25)
5,5 Potencia en Kw del motor / Motor power in Kw / Puissance en Kw du moteur

© Copyright Gestiones, Estudios y Realizaciones S.A. 2014

SERIE GVK 50. SERIE VERTICAL (Salida inferior)

GVK 50 SERIES. VERTICAL SERIES (Bottom outlet) · SÉRIE GVK 50. SÉRIE VERTICALE (Sortie inférieure)

FILTRO DE CELULOSA. NIDO DE ABEJA
CELLULOSE COOLING PAD. HONEYCOMB
PANNEAU DE CELLULOSE. NID D'ABEILLE
mm=50

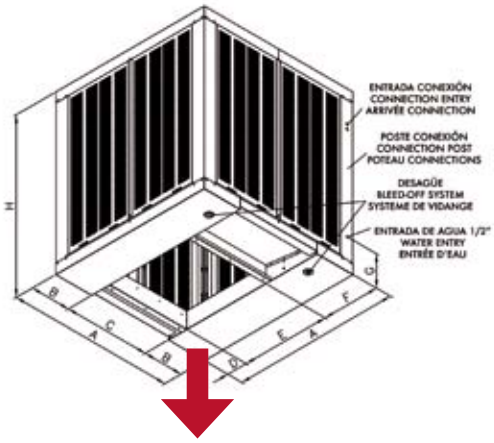

MODELO MODEL MODÈLE	CAUDAL AIRE AIR FLOW DÉBIT D'AIR m³/h	POTENCIA MOTOR MOTOR POWER PUISSANCE MOTEUR Kw	PRESIÓN VENT. FAN PRESSURE PRESSION VENT. Pa	dB(A) 1m	R.P.M.	POLEA PULLEY POULIE		VELOCIDAD PASO PASSAGE SPEED VITESSE DE PASSAGE	% REND.	PANEL / PAD / PANNEAU				
						MOTOR MOTOR MOTEUR	VENTILADOR FAN VENTILATEUR			Nº Nr.	ALTURA HEIGHT HAUT m	MODELO MODEL MODÈLE	m²	PESO WEIGHT POIDS Kg
GVK-811/18-0,75	10.000	0,75	10	55	360	71	280	0,64	72,0	8	0,9	K-110/505	4,32	250
GVK-811/18-1,1	11.500	1,1	10	59	400	80	280	0,74	70,5	8	0,9		4,32	253
GVK-811/18-1,5	13.000	1,5	10	62	456	90	280	0,84	70,0	8	0,9		4,32	255
GVK-811/18-2,2	15.000	2,2	15	64	507	100	280	0,96	69,0	8	0,9		4,32	260
GVK-811/18-3	16.500	3	30	67	568	112	280	1,06	68,0	8	0,9		4,32	262
GVK-816/22-2,2	18.500	2,2	10	66	399	67	224	0,76	70,5	8	1,4	K-160/505	6,72	325
GVK-816/22-3	20.500	3	25	68	425	75	224	0,85	70,0	8	1,4		6,72	328
GVK-816/22-4	22.500	4	40	70	475	85	224	0,93	69,5	8	1,4		6,72	336
GVK-816/25-2,2	23.000	2,2	10	64	284	63	315	0,95	69,0	8	1,4		6,72	375
GVK-816/25-3	25.000	3	20	66	320	71	315	1,03	68,0	8	1,4		6,72	378
GVK-816/25-4	28.000	4	35	68	361	80	315	1,16	67,0	8	1,4		6,72	386
GVK-816/25-5,5	31.000	5,5	55	71	383	85	315	1,28	66,0	8	1,4		6,72	397
GVK-816/25-7,5	34.300	7,5	80	73	406	90	315	1,42	65,0	8	1,4		6,72	407
GVK-820/25-3	25.000	3	25	66	320	71	315	0,80	70,0	8	1,8	K-200/505	8,64	390
GVK-820/25-4	28.000	4	40	68	361	80	315	0,90	69,0	8	1,8		8,64	393
GVK-820/25-5,5	31.000	5,5	60	71	383	85	315	1,00	68,5	8	1,8		8,64	401
GVK-820/25-7,5	34.300	7,5	85	73	413	90	315	1,10	68,0	8	1,8		8,64	412
GVK-1220/30-4	36.000	4	20	66	284	80	400	0,77	70,5	12	1,8	K-200/505	12,96	620
GVK-1220/30-5,5	40.000	5,5	30	69	302	85	400	0,86	70,0	12	1,8		12,96	631
GVK-1220/30-7,5	44.000	7,5	50	70	334	106	450	0,94	69,0	12	1,8		12,96	641
GVK-1220/30-9,2	47.500	9,2	70	72	353	112	450	1,02	69,0	12	1,8		12,96	655
GVK-1220/30-11	50.500	11	80	73	376	106	400	1,08	68,0	12	1,8		12,96	668
GVK-1223/32-11	55.000	11	110	77	316	100	450	1,01	69,0	12	2,1	K-230/505	15,12	696
GVK-1223/32-15	63.000	15	110	79	335	118	500	1,16	68,0	12	2,1		15,12	716
GVK-1223/32-18,5	69.000	18,5	100	81	375	132	500	1,27	67,5	12	2,1		15,12	736

MEDIDAS · MEASUREMENT · MESURES

MODELO MODEL / MODÈLE	A	B	C	D	E	F	G	H
GVK-811	1.500	362	775	184	799	517	250	1.095
GVK-816	1.500	362	775	184	799	517	250	1.595
GVK-820	1.500	362	775	184	799	517	250	1.995
GVK-1220	2.140	561	1.017	339	1.017	784	250	1.995
GVK-1223	2.140	561	1.017	339	1.017	784	250	2.295

© Copyright Gestiones, Estudios y Realizaciones S.A. 2014

SERIE GHK 50. SERIE HORIZONTAL (Salida horizontal)

GHK 50 SERIES. HORIZONTAL SERIES (Side outlet) · SÉRIE GHK 50. SÉRIE HORIZONTALE (Sortie horizontale)

FILTRO DE CELULOSA. NIDO DE ABEJA
CELLULOSE COOLING PAD. HONEYCOMB
PANNEAU DE CELLULOSE. NID D'ABEILLE
mm=50

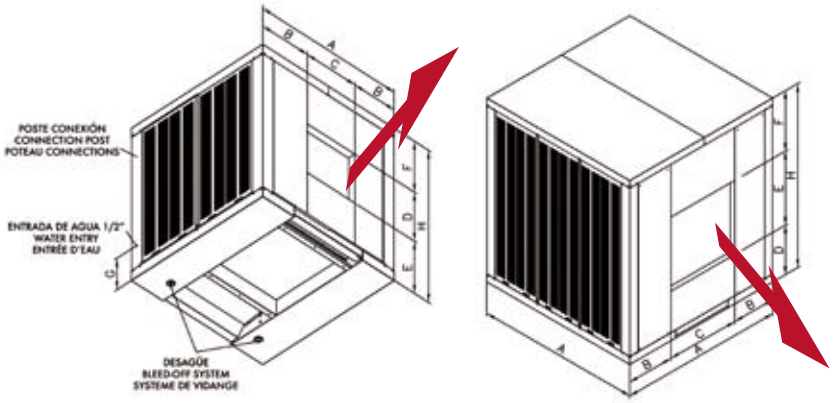

MODELO MODEL MODÈLE	CAUDAL AIRE AIR FLOW DÉBIT D'AIR m³/h	POTENCIA MOTOR MOTOR POWER PUISSANCE MOTEUR Kw	PRESIÓN VENT. FAN PRESSURE PRESSION VENT. Pa	dB(A) 1m	R.P.M.	POLEA PULLEY POULIE		VELOCIDAD PASO PASSAGE SPEED VITESSE DE PASSAGE	% REND.	PANEL / PAD / PANNEAU				
						MOTOR MOTOR MOTEUR	VENTILADOR FAN VENTILATEUR			Nº Nr.	ALTURA HEIGHT HAUT m	MODELO MODEL MODÈLE	m²	PESO WEIGHT POIDS Kg
GHK-611/18-0,75	10.000	0,75	10	55	360	71	280	0,94	70,0	6	0,9	K-110/505	3,24	250
GHK-611/18-1,1	11.500	1,1	10	59	406	80	280	1,11	69,0	6	0,9		3,24	253
GHK-611/18-1,5	13.000	1,5	10	62	456	90	280	1,11	68,0	6	0,9		3,24	255
GHK-611/18-2,2	15.000	2,2	15	64	507	100	280	1,11	66,0	6	0,9		3,24	260
GHK-616/22-2,2	18.500	2,2	10	66	425	67	224	1,10	69,0	6	1,4	K-160/505	5,04	325
GHK-616/22-3	20.500	3	25	68	475	75	224	1,10	68,0	6	1,4		5,04	328
GHK-616/22-4	22.500	4	40	70	539	85	224	1,10	68,0	6	1,4		5,04	336
GHK-616/25-2,2	23.000	2,2	10	64	284	63	315	1,43	66,0	6	1,4		5,04	375
GHK-616/25-3	25.000	3	20	66	320	71	315	1,49	95,0	6	1,4		5,04	378
GHK-620/25-3	25.000	3	20	66	320	71	315	1,26	68,0	6	1,8	K-200/505	6,48	390
GHK-620/25-4	28.000	4	35	68	361	80	315	1,29	66,0	6	1,8		6,48	393
GHK-620/25-5,5	31.000	5,5	55	71	383	85	315	1,33	66,0	6	1,8		6,48	401
GHK-920/30-4	36.000	4	20	66	284	80	400	1,14	68,5	9	1,8	K-200/505	9,72	620
GHK-920/30-5,5	40.000	5,5	30	68	302	85	400	1,14	68,0	9	1,8		9,72	631
GHK-920/30-7,5	44.000	7,5	50	70	334	106	450	1,14	68,0	9	1,8		9,72	641
GHK-920/30-9,2	47.500	9,2	70	71	353	112	450	1,14	66,0	9	1,8		9,72	655
GHK-920/30-11	50.500	11	80	73	376	106	400	1,14	66,0	9	1,8		9,72	668
GHK-923/32-11	55.000	11	110	77	316	100	450	1,22	66,0	9	2,1	K-230/505	11,34	696
GHK-923/32-15	63.000	15	110	77	335	108	500	1,22	66,0	9	2,1		11,34	716
GHK-923/32-18,5	69.000	18,5	100	81	375	132	500	1,69	66,0	9	2,1		11,34	736

MEDIDAS · MEASUREMENT · MESURES								
MODELO MODEL / MODÈLE	A	B	C	D	E	F	G	H
GHK-611	1.500	466	563	487	432	177	250	1.095
GHK-616	1.500	363	772	801	504	289	250	1.595
GHK-620	1.500	363	772	801	504	689	250	1.995
GHK-920	2.140	620	897	597	940	457	250	1.995
GHK-923	2.140	562	1.014	615	1.014	665	250	2.295

© Copyright Gestiones, Estudios y Realizaciones S.A. 2014

SERIE GSK 50. SERIE VERTICAL (Salida superior)

GSK 50 SERIES. VERTICAL SERIES (Top outlet) · SÉRIE GSK 50. SÉRIE VERTICALE (Sortie par le haut)

FILTRO DE CELULOSA. NIDO DE ABEJA
CELLULOSE COOLING PAD. HONEYCOMB
PANNEAU DE CELLULOSE. NID D'ABEILLE
mm=50

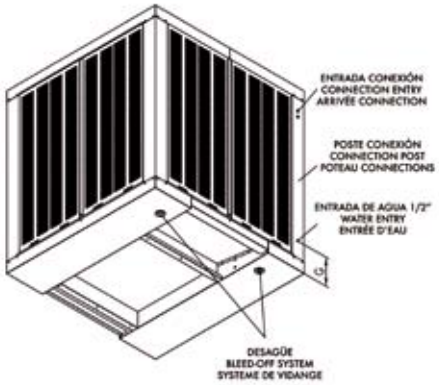

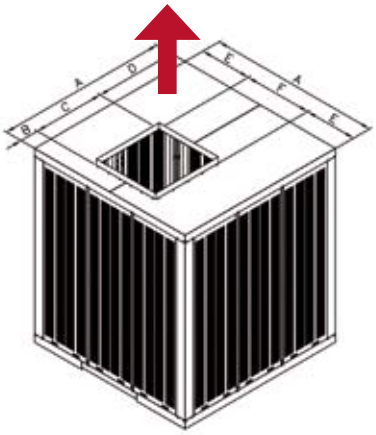

MODELO MODEL MODÈLE	CAUDAL AIRE AIR FLOW DÉBIT D'AIR m³/h	POTENCIA MOTOR MOTOR POWER PUISSANCE MOTEUR Kw	PRESIÓN VENT. FAN PRESSURE PRESSION VENT. Pa	dB(A) 1m	R.P.M.	POLEA PULLEY POULIE		VELOCIDAD PASO PASSAGE SPEED VITESSE DE PASSAGE	% REND.	PANEL / PAD / PANNEAU				
						MOTOR MOTOR MOTEUR	VENTILADOR FAN VENTILATEUR			Nº Nr.	ALTURA HEIGHT HAUT m	MODELO MODEL MODÈLE	m²	PESO WEIGHT POIDS Kg
GSK-811/18-0,75	10.000	0,75	10	55	360	71	280	0,64	72,0	8	0,9	K-110/505	4,32	250
GSK-811/18-1,1	11.500	1,1	10	59	400	80	280	0,74	70,5	8	0,9		4,32	253
GSK-811/18-1,5	13.000	1,5	10	62	456	90	280	0,84	70,0	8	0,9		4,32	255
GSK-811/18-2,2	15.000	2,2	15	64	507	100	280	0,96	69,0	8	0,9		4,32	260
GSK-811/18-3	16.500	3	30	67	568	112	280	1,06	68,0	8	0,9		4,32	262
GSK-816/22-2,2	18.500	2,2	10	66	399	67	224	0,76	70,5	8	1,4	K-160/505	6,72	325
GSK-816/22-3	20.500	3	25	68	425	75	224	0,85	70,0	8	1,4		6,72	328
GSK-816/22-4	22.500	4	40	70	475	85	224	0,93	69,5	8	1,4		6,72	336
GSK-816/25-2,2	23.000	2,2	10	64	284	63	315	0,95	69,0	8	1,4		6,72	375
GSK-816/25-3	25.000	3	20	66	320	71	315	1,03	68,0	8	1,4		6,72	378
GSK-816/25-4	28.000	4	35	68	361	80	315	1,16	67,0	8	1,4		6,72	386
GSK-816/25-5,5	31.000	5,5	55	71	383	85	315	1,28	66,0	8	1,4		6,72	397
GSK-816/25-7,5	34.300	7,5	80	73	406	90	315	1,42	65,0	8	1,4		6,72	407
GSK-820/25-3	25.000	3	25	66	320	71	315	0,80	70,0	8	1,8	K-200/505	8,64	390
GSK-820/25-4	28.000	4	40	68	361	80	315	0,90	69,0	8	1,8		8,64	393
GSK-820/25-5,5	31.000	5,5	60	71	383	85	315	1,00	68,5	8	1,8		8,64	401
GSK-820/25-7,5	34.300	7,5	85	73	413	90	315	1,10	68,0	8	1,8		8,64	412
GSK-1220/30-4	36.000	4	20	66	284	80	400	0,77	70,5	12	1,8	K-200/505	12,96	620
GSK-1220/30-5,5	40.000	5,5	30	69	302	85	400	0,86	70,0	12	1,8		12,96	631
GSK-1220/30-7,5	44.000	7,5	50	70	334	106	450	0,94	69,0	12	1,8		12,96	641
GSK-1220/30-9,2	47.500	9,2	70	72	353	112	450	1,02	69,0	12	1,8		12,96	655
GSK-1220/30-11	50.500	11	80	73	376	106	400	1,08	68,0	12	1,8		12,96	668
GSK-1223/32-11	55.000	11	110	77	316	100	450	1,01	69,0	12	2,1	K-230/505	15,12	696
GSK-1223/32-15	63.000	15	110	79	335	118	500	1,16	68,0	12	2,1		15,12	716
GSK-1223/32-18,5	69.000	18,5	100	81	375	132	500	1,27	67,5	12	2,1		15,12	736

MEDIDAS · MEASUREMENT · MESURES								
MODELO MODEL / MODÈLE	A	B	C	D	E	F	G	H
GSK-811	1.500	832	486	182	469	562	250	1.095
GSK-816	1.500	518	800	182	364	772	250	1.595
GSK-820	1.500	518	800	182	364	772	250	1.995
GSK-1220	2.140	341	939	860	622	896	250	1.995
GSK-1223	2.140	341	1.013	786	563	1.014	250	2.295

© Copyright Gestiones, Estudios y Realizaciones S.A. 2014

SERIE GVK 100. SERIE VERTICAL (Salida inferior)

GVK 100 SERIES. VERTICAL SERIES (Bottom outlet) · SÉRIE GVK 100. SÉRIE VERTICALE (Sortie inférieure)

FILTRO DE CELULOSA. NIDO DE ABEJA
CELLULOSE COOLING PAD. HONEYCOMB
PANNEAU DE CELLULOSE. NID D'ABEILLE
mm=100

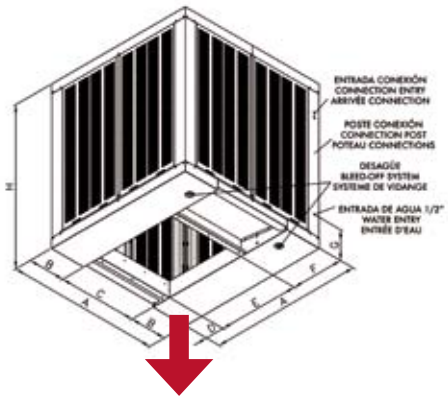

MODELO MODEL MODÈLE	CAUDAL AIRE AIR FLOW DÉBIT D'AIR m³/h	POTENCIA MOTOR MOTOR POWER PUISSANCE MOTEUR Kw	PRESIÓN VENT. FAN PRESSURE PRESSION VENT. Pa	dB(A) 1m	R.P.M.	POLEA PULLEY POULIE		VELOCIDAD PASO PASSAGE SPEED VITESSE DE PASSAGE	% REND.	PANEL / PAD / PANNEAU				
						MOTOR MOTOR MOTEUR	VENTILADOR FAN VENTILATEUR			Nº Nr.	ALTURA HEIGHT HAUT m	MODELO MODEL MODÈLE	m²	PESO WEIGHT POIDS Kg
GVK-811/18-0,75	10.000	0,75	10	55	360	71	280	0,64	92,0	8	0,9	K-110/510	4,32	250
GVK-811/18-1,1	11.500	1,1	10	59	400	80	280	0,74	91,5	8	0,9		4,32	253
GVK-811/18-1,5	13.000	1,5	10	62	456	90	280	0,84	91,0	8	0,9		4,32	255
GVK-811/18-2,2	15.000	2,2	15	64	507	100	280	0,96	90,0	8	0,9		4,32	260
GVK-811/18-3	16.500	3	30	67	568	112	280	1,06	89,0	8	0,9		4,32	262
GVK-816/22-2,2	18.500	2,2	10	66	399	67	224	0,76	91,5	8	1,4	K-160/510	6,72	325
GVK-816/22-3	20.500	3	25	68	425	75	224	0,85	91,0	8	1,4		6,72	328
GVK-816/22-4	22.500	4	40	70	475	85	224	0,93	91,0	8	1,4		6,72	336
GVK-816/25-2,2	23.000	2,2	10	64	284	63	315	0,95	90,0	8	1,4		6,72	375
GVK-816/25-3	25.000	3	20	66	320	71	315	1,03	89,0	8	1,4		6,72	378
GVK-816/25-4	28.000	4	35	68	361	80	315	1,16	89,0	8	1,4		6,72	386
GVK-816/25-5,5	31.000	5,5	55	71	383	85	315	1,28	88,0	8	1,4		6,72	397
GVK-816/25-7,5	34.300	7,5	80	73	406	90	315	1,42	87,5	8	1,4		6,72	407
GVK-820/25-3	25.000	3	25	66	320	71	315	0,80	91,0	8	1,8	K-200/510	8,64	390
GVK-820/25-4	28.000	4	40	68	361	80	315	0,90	90,5	8	1,8		8,64	393
GVK-820/25-5,5	31.000	5,5	60	71	383	85	315	1,00	89,5	8	1,8		8,64	401
GVK-820/25-7,5	34.300	7,5	85	73	413	90	315	1,10	89,0	8	1,8		8,64	412
GVK-1220/30-4	36.000	4	20	66	284	80	400	0,77	91,5	12	1,8	K-200/510	12,96	620
GVK-1220/30-5,5	40.000	5,5	30	69	302	85	400	0,86	91,0	12	1,8		12,96	631
GVK-1220/30-7,5	44.000	7,5	50	70	334	106	450	0,94	90,5	12	1,8		12,96	641
GVK-1220/30-9,2	47.500	9,2	70	72	353	112	450	1,02	90,0	12	1,8		12,96	655
GVK-1220/30-11	50.500	11	80	73	376	106	400	1,08	89,0	12	1,8		12,96	668
GVK-1223/32-11	55.000	11	110	77	316	100	450	1,01	90,0	12	2,1	K-230/510	15,12	696
GVK-1223/32-15	63.000	15	110	79	335	118	500	1,16	89,5	12	2,1		15,12	716
GVK-1223/32-18,5	69.000	18,5	100	81	375	132	500	1,27	89,0	12	2,1		15,12	736

MEDIDAS · MEASUREMENT · MESURES								
MODELO MODEL / MODÈLE	A	B	C	D	E	F	G	H
GVK-811	1.500	362	775	184	799	517	250	1.095
GVK-816	1.500	362	775	184	799	517	250	1.595
GVK-820	1.500	362	775	184	799	517	250	1.995
GVK-1220	2.140	561	1.017	339	1.017	784	250	1.995
GVK-1223	2.140	561	1.017	339	1.017	784	250	2.295

© Copyright Gestiones, Estudios y Realizaciones S.A. 2014

SERIE GHK 100. SERIE HORIZONTAL (Salida horizontal)

GHK 100 SERIES. HORIZONTAL SERIES (Side outlet) · SÉRIE GHK 100. SÉRIE HORIZONTALE (Sortie horizontale)

FILTRO DE CELULOSA. NIDO DE ABEJA
CELLULOSE COOLING PAD. HONEYCOMB
PANNEAU DE CELLULOSE. NID D'ABEILLE
mm=100

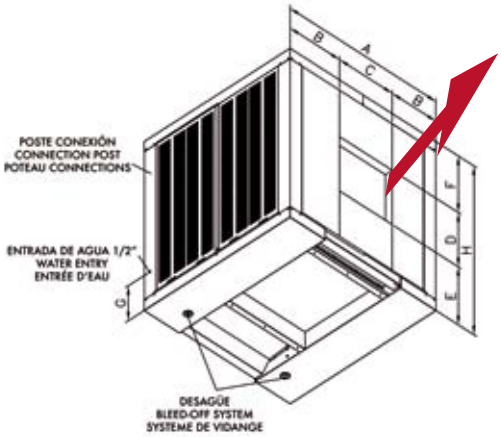

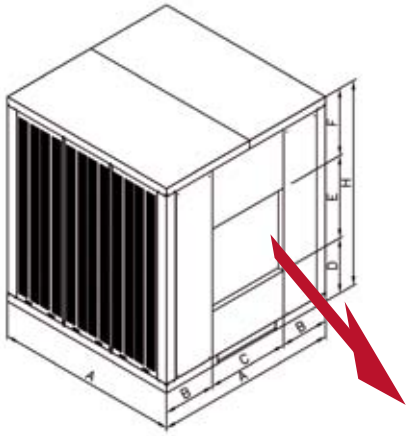

MODELO MODEL MODÈLE	CAUDAL AIRE AIR FLOW DÉBIT D'AIR m³/h	POTENCIA MOTOR MOTOR POWER PUISSANCE MOTEUR Kw	PRESIÓN VENT. FAN PRESSURE PRESSION VENT. Pa	dB(A) 1m	R.P.M.	POLEA PULLEY POULIE		VELOCIDAD PASO PASSAGE SPEED VITESSE DE PASSAGE	% REND.	PANEL / PAD / PANNEAU				
						MOTOR MOTOR MOTEUR	VENTILADOR FAN VENTILATEUR			Nº Nr.	ALTURA HEIGHT HAUT m	MODELO MODEL MODÈLE	m²	PESO WEIGHT POIDS Kg
GHK-611/18-0,75	10.000	0,75	10	55	360	71	280	0,94	91,0	6	0,9	K-110/510	3,24	250
GHK-611/18-1,1	11.500	1,1	10	59	406	80	280	1,11	90,0	6	0,9		3,24	253
GHK-611/18-1,5	13.000	1,5	10	62	456	90	280	1,11	89,0	6	0,9		3,24	255
GHK-611/18-2,2	15.000	2,2	15	64	507	100	280	1,11	88,5	6	0,9		3,24	260
GHK-616/22-2,2	18.500	2,2	10	66	425	67	224	1,10	90,0	6	1,4	K-160/510	5,04	325
GHK-616/22-3	20.500	3	25	68	475	75	224	1,10	89,5	6	1,4		5,04	328
GHK-616/22-4	22.500	4	40	70	539	85	224	1,10	89,0	6	1,4		5,04	336
GHK-616/25-2,2	23.000	2,2	10	64	284	63	315	1,43	88,0	6	1,4		5,04	375
GHK-616/25-3	25.000	3	20	66	320	71	315	1,49	87,5	6	1,4		5,04	378
GHK-620/25-3	25.000	3	20	66	320	71	315	1,26	89,0	6	1,8	K-200/510	6,48	390
GHK-620/25-4	28.000	4	35	68	361	80	315	1,29	88,0	6	1,8		6,48	393
GHK-620/25-5,5	31.000	5,5	55	71	383	85	315	1,33	88,0	6	1,8		6,48	401
GHK-920/30-4	36.000	4	20	66	284	80	400	1,14	89,0	9	1,8	K-200/510	9,72	620
GHK-920/30-5,5	40.000	5,5	30	68	302	85	400	1,14	89,5	9	1,8		9,72	631
GHK-920/30-7,5	44.000	7,5	50	70	334	106	450	1,14	88,0	9	1,8		9,72	641
GHK-920/30-9,2	47.500	9,2	70	71	353	112	450	1,14	88,5	9	1,8		9,72	655
GHK-920/30-11	50.500	11	80	73	376	106	400	1,14	88,0	9	1,8		9,72	668
GHK-923/32-11	55.000	11	110	77	316	100	450	1,22	88,0	9	2,1	K-230/510	11,34	696
GHK-923/32-15	63.000	15	110	77	335	108	500	1,22	88,0	9	2,1		11,34	716
GHK-923/32-18,5	69.000	18,5	100	81	375	132	500	1,69	88,0	9	2,1		11,34	736

MEDIDAS · MEASUREMENT · MESURES								
MODELO MODEL / MODÈLE	A	B	C	D	E	F	G	H
GHK-611	1.500	466	563	487	432	177	250	1.095
GHK-616	1.500	363	772	801	504	289	250	1.595
GHK-620	1.500	363	772	801	504	689	250	1.995
GHK-920	2.140	620	897	597	940	457	250	1.995
GHK-923	2.140	562	1.014	615	1.014	665	250	2.295

© Copyright Gestiones, Estudios y Realizaciones S.A. 2014

SERIE GSK 100. SERIE VERTICAL (Salida superior)

GSK 100 SERIES. VERTICAL SERIES (Top outlet) · SÉRIE GSK 100. SÉRIE VERTICALE (Sortie par le haut)

FILTRO DE CELULOSA. NIDO DE ABEJA
CELLULOSE COOLING PAD. HONEYCOMB
PANNEAU DE CELLULOSE. NID D'ABEILLE
mm=100

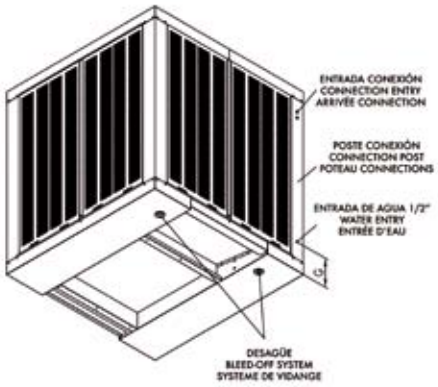

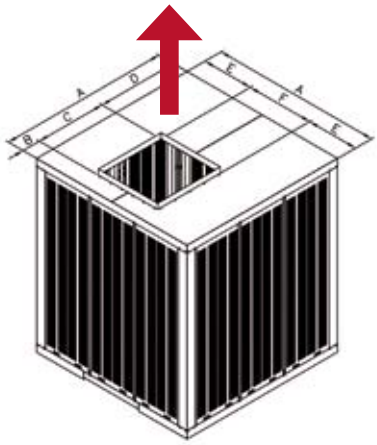

MODELO MODEL MODÈLE	CAUDAL AIRE AIR FLOW DÉBIT D'AIR m³/h	POTENCIA MOTOR MOTOR POWER PUISSANCE MOTEUR Kw	PRESIÓN VENT. FAN PRESSURE PRESSION VENT. Pa	dB(A) 1m	R.P.M.	POLEA PULLEY POULIE		VELOCIDAD PASO PASSAGE SPEED VITESSE DE PASSAGE	% REND.	PANEL / PAD / PANNEAU				
						MOTOR MOTOR MOTEUR	VENTILADOR FAN VENTILATEUR			Nº Nr.	ALTURA HEIGHT HAUT m	MODELO MODEL MODÈLE	m²	PESO WEIGHT POIDS Kg
GSK-811/18-0,75	10.000	0,75	10	55	360	71	280	0,64	92,0	8	0,9		4,32	250
GSK-811/18-1,1	11.500	1,1	10	59	400	80	280	0,74	91,5	8	0,9		4,32	253
GSK-811/18-1,5	13.000	1,5	10	62	456	90	280	0,84	91,0	8	0,9	K-110/510	4,32	255
GSK-811/18-2,2	15.000	2,2	15	64	507	100	280	0,96	90,0	8	0,9		4,32	260
GSK-811/18-3	16.500	3	30	67	568	112	280	1,06	89,0	8	0,9		4,32	262
GSK-816/22-2,2	18.500	2,2	10	66	399	67	224	0,76	91,5	8	1,4		6,72	325
GSK-816/22-3	20.500	3	25	68	425	75	224	0,85	91,0	8	1,4		6,72	328
GSK-816/22-4	22.500	4	40	70	475	85	224	0,93	91,0	8	1,4		6,72	336
GSK-816/25-2,2	23.000	2,2	10	64	284	63	315	0,95	90,0	8	1,4	K-160/510	6,72	375
GSK-816/25-3	25.000	3	20	66	320	71	315	1,03	89,0	8	1,4		6,72	378
GSK-816/25-4	28.000	4	35	68	361	80	315	1,16	89,0	8	1,4		6,72	386
GSK-816/25-5,5	31.000	5,5	55	71	383	85	315	1,28	88,0	8	1,4		6,72	397
GSK-816/25-7,5	34.300	7,5	80	73	406	90	315	1,42	87,5	8	1,4		6,72	407
GSK-820/25-3	25.000	3	25	66	320	71	315	0,80	91,0	8	1,8		8,64	390
GSK-820/25-4	28.000	4	40	68	361	80	315	0,90	90,5	8	1,8	K-200/510	8,64	393
GSK-820/25-5,5	31.000	5,5	60	71	383	85	315	1,00	89,5	8	1,8		8,64	401
GSK-820/25-7,5	34.300	7,5	85	73	413	90	315	1,10	89,0	8	1,8		8,64	412
GSK-1220/30-4	36.000	4	20	66	284	80	400	0,77	91,5	12	1,8		12,96	620
GSK-1220/30-5,5	40.000	5,5	30	69	302	85	400	0,86	91,0	12	1,8		12,96	631
GSK-1220/30-7,5	44.000	7,5	50	70	334	106	450	0,94	90,5	12	1,8	K-200/510	12,96	641
GSK-1220/30-9,2	47.500	9,2	70	72	353	112	450	1,02	90,0	12	1,8		12,96	655
GSK-1220/30-11	50.500	11	80	73	376	106	400	1,08	89,0	12	1,8		12,96	668
GSK-1223/32-11	55.000	11	110	77	316	100	450	1,01	90,0	12	2,1		15,12	696
GSK-1223/32-15	63.000	15	110	79	335	118	500	1,16	89,5	12	2,1	K-230/510	15,12	716
GSK-1223/32-18,5	69.000	18,5	100	81	375	132	500	1,27	89,0	12	2,1		15,12	736

MEDIDAS · MEASUREMENT · MESURES								
MODELO MODEL / MODÈLE	A	B	C	D	E	F	G	H
GSK-811	1.500	832	486	182	469	562	250	1.095
GSK-816	1.500	518	800	182	364	772	250	1.595
GSK-820	1.500	518	800	182	364	772	250	1.995
GSK-1220	2.140	341	939	860	622	896	250	1.995
GSK-1223	2.140	341	1.013	786	563	1.014	250	2.295

© Copyright Gestiones, Estudios y Realizaciones S.A. 2014

SERIE GVAK. EVAPORATIVOS LIGEROS
GVAK SERIES. LIGHT COOLERS · SÉRIE GVAK. RAFRAÎCHISSEURS LÉGERS

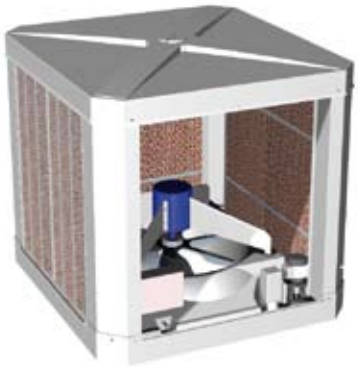

CARACTERÍSTICAS CONSTRUCTIVAS

- Naves industriales de hasta 250-300m² (por equipo), zonas de producción con fuentes localizadas de calor, almacenes,...
- No requiere bancada de apoyo ya que se monta sobre el propio conducto.
- Se puede mandar desmontado para facilitar la instalación en cubierta.

DATOS CONSTRUCTIVOS

- Base y techo fabricados en fibra de vidrio.
- Rejillas y postes en acero prelacado.
- Ventilador axial gran caudal (monofásico).
- Panel celulosa GERPAD alta eficiencia espesor 100 mm.
- Sistema de vaciado de agua automático.
- Caudal regulable.
- Mando a distancia con 15 m. de cable.

CONSTRUCTION CHARACTERISTICS

- Industrial buildings up to 250-300m² (each equipment), production areas with focused heating sources, warehouses,...
- A support framing is not needed as it is assembled over the duct.
- It is possible to send it dissambled to make it easier to install on a roof.

CONSTRUCTION DETAILS

- Fiberglass base and roof.
- Grids and posts made of pre-lacquered steel.
- Axial large flow fan (single-phase).
- Cellulose high efficiency GERPAD 100mm.
- Automatic water emptying maintenance system.
- Adjustable air flow.
- Remote control with 15 m. of wire

CARACTERISTIQUES CONSTRUCTIVES

- Bâtiments industriels jusqu'à 250-300m² (par appareil), zones de production avec des sources de chaleur localisées,...
- C'est ne pas necessaire un banc avec appui parce qu'il se monte sur le conduit.
- Il peut être envoyé demonté pour faciliter l'instalation en toiture.

RESEIGNEMENTS CONSTRUCTIFS

- Base et toit en fibre de verre.
- Grilles et angles en acier galvanisé plastifié.
- Ventilateur axial gran débit (monophasé).
- Cellulose panel GERPAD haute efficacité épaisseur 100 mm.
- Système de vidange automatique.
- Débit réglable.
- Télecommande avec 15 m. de câble.

MODELO MODEL MODÈLE	P. NOMINAL NOMINAL P. P. NOMINALE Kw	CAUDAL AIRE AIR FLOW DÉBIT D'AIR m³/h	TENSIÓN VOLTAGE TENSION V/Hz	dB(A) 1m	R.P.M	VELOCIDAD DE PASO PASSAGE SPEED VITESSE DE PASSAGE	% RENDIMIENTO EFFICIENCY % % RENDEMENT	PANEL PAD PANNEAU		MEDIDAS · MEASURES · MESURES					
								MODELO MODEL MODÈLE	m²	A	B	C	D	SALIDA OUTLET SORTIE mm	PESO WEIGHT POIDS Kg
GVAK-411	0,75	12.000	I-230-50	77	1.420	2	90	K-GVAK-411	2,16	1.060	1.060	1.100	500	560x560	75
GVAK-412	1,5	26.500	I-230-50	72	920	2	88	K-GVAK-412	3,6	1.350	1.250	1.200	510	800x800	90

CARACTERÍSTICAS MANDO A DISTANCIA

- Ventilación/ Refrigeración/ Extracción
- Vaciado de agua automático
- Regulación de caudal
- Autodetección de averías

REMOTE CONTROL CHARACTERISTICS

- Fan/ Cool/ Exhaust
- Automatic water emptying maintenance system
- Air flow adjustment
- Automatic detection of failures

CARACTERISTIQUES DU TÉLÉCOMMANDE

- Ventilation/ Climatisation/ Extraction
- Système de vindage automatique d'eau
- Réglage de débit
- Autodetection de pannes

© Copyright Gestiones, Estudios y Realizaciones S.A. 2014

SERIE GHA. EVAPORATIVOS PORTÁTILES

GHA SERIES. PORTABLE COOLERS · SÉRIE GHA. RAFRAÎCHISSEURS PORTABLES

GHAK-616

GHAPK-316

GSAPK-416

GHAPK-042

CARACTERÍSTICAS CONSTRUCTIVAS

- Equipos con ventilación axial (helicoidal) a bajas revoluciones.
- Bandeja en acero inoxidable AISI 304, resto en acero prelacado. Opcional: todo en inoxidable AISI 304.
- Panel humectante de fibra de madera o celulosa rígida GERPAD (modelos K) en espesor 50 y 100 mm
- Deflector delantero de láminas móviles de doble dirección para orientación del aire.
- Los equipos portátiles (P) incorporan ruedas.
- Incluye interruptor, bomba y mando.

CONSTRUCTION CHARACTERISTICS

- Equipment with axial fan (helical) working at low revolutions.
- Tray in stainless steel AISI 304, the rest of it is made of prelacquered steel. Optional: all in stainless steel AISI 304.
- Wood fiber wetting pad or rigid cellulose GERPAD (K models) in a 50 and 100 mm thickness.
- Front deflector with double direction mobile louvres to guide the air.
- Portable coolers (P) incorporate wheels.
- It includes switch, pump and remote control.

CARACTERISTIQUES CONSTRUCTIVES

- Appareil avec vent. axial (hélicoïdal) à basses révolutions.
- Bac en acier inoxydable AISI 304, le reste est fait en acier prelaqué. En option: le reste en acier inoxydable AISI 304.
- Panneau humectant de copeaux de bois ou de cellulose rigide GERPAD (Modèle K) épaisseur 50 et 100 mm
- Déflecteur frontal de lames mobiles pour orienter l'air.
- Les rafraîchisseurs portables (P) incorporent roues.
- Inclus l'interrupteur, pompe à eau et télécommande.

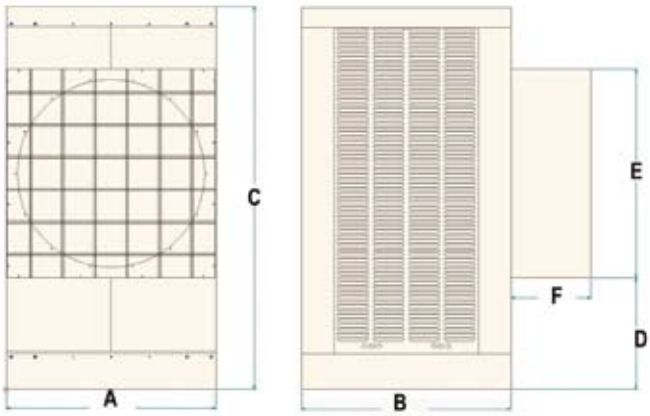

MODELO MODEL MODÈLE		POTENCIA POWER PUISSANCE Kw	CAUDAL DE AIRE AIR FLOW DÉBIT D'AIR m³/h	TENSIÓN VOLTAGE TENSION V	MEDIDAS · MEASUREMENTS · MESURES					
					A	B	C	D	E	F
GHA-616		0,75	32.000	III-230/400v	1.500	1.500	1.595	275	1.040	330
GHA-620		1,1	43.000	III-230/400v	1.500	1.500	1.995	350	1.290	365
GHAK-616		0,75	32.000	III-230/400v	1.500	1.500	1.595	275	1.040	330
GHAK-620		1,1	43.000	III-230/400v	1.500	1.500	1.995	350	1.290	365
GHAP-316	PORTÁTIL PORTABLE	0,37	18.000	I-230v	900	900	1.635	475	890	335
GHAPK-316	PORTÁTIL PORTABLE	0,37	18.000	I-230v	900	900	1.635	475	890	335
GSAPK-416	PORTÁTIL PORTABLE	0,37	18.000	I-230v	790	855	1480	–	–	–
GHAPK-042	PORTÁTIL PORTABLE	0,22	4.700	I-230v	670	300	1.256	764	495	262

© Copyright Gestiones, Estudios y Realizaciones S.A. 2014

DETALLE DE UNA INSTALACIÓN SOBRE CUBIERTA

DETAIL OF A TYPICAL INSTALLATION ON A ROOF · DÉTAIL D'UNE INSTALLATION TYPIQUE EN TOITURE

CARACTERÍSTICAS CONSTRUCTIVAS

1. Acondicionador evaporativo GLACIAR.
2. Embocadura: pág. 58
   Con reducción Ø o ⧄
3. Acoplamiento elástico (lona antivibratoria). pág. 59
4. Conducto acero galvanizado Ø o ⧄ pág. 58
5. Plenum difusor con rejillas. pág. 59-60
6. Bancada especial instalación en cubierta. pág. 61-62

Estructura en cubierta
7. Pilar fijo (2). pág. 61
8. Pilar telescópico (2). pág. 61
9. Barra soporte bancada (2).

Accesorios
10. Interruptor de emergencia.
11. Dispositivo de seguridad.
12. Conexión agua red Ø 1/2".
13. Tornillo rosca-chapa autotaladrante
14. Encajar evaporativo en la bancada
15. Junta apoyo GLACIAR
16. Conducto galvanizado
17. Conducto por interior plenum

CONSTRUCTION CHARACTERISTICS

1. GLACIAR evaporative air cooler.
2. Outlet: pg. 58
   With reduction Ø or ⧄
3. Elastic coupling (anti-vibration canvas). pg. 59
4. Galvanized steel ducts Ø or ⧄ pg. 58
5. Diffuser plenum with grids. pg. 59-60
6. Special bedframe for roof-installation. pg. 61-62

Structure on roof
7. Fixed pillar (2). pg. 61
8. Telescopic pillar (2). pg. 61
9. Bedframe support bar (2).

Accessories
10. Emergency switch.
11. Safety device.
12. Main water connection Ø 1/2"
13. Nut-sheet autodriller screw
14. Pleace the GLACIAR on the bedframe
15. GLACIAR mounting plate damping
16. Galvanized duct
17. Inner plenum duct

CARACTERISTIQUES CONSTRUCTIVES

1. Conditionneur évaporation GLACIAR.
2. Sortie d'air: page 58
   Avec réduction Ø o ⧄
3. Accouplement élastique (manchette antivibratoire). pg. 59
4. Conduit acier galvanisé Ø o ⧄ pg. 58
5. Plénum diffuseur avec grilles. pg. 59-60
6. Banc spécial installation sur toiture. pg. 61-62

Structure sur toiture
7. Pilier fixe (2). pg. 61
8. Pilier télescopique (2). pg. 61
9. Barre support banc (2).

Accessoires
10. Interrupteur d'émergence.
11. Dispositif de sécurité.
12. Connexion réseau d'eau Ø 1/2".
13. Vis filet-plaque autoperceant
14. Emboîter le GLACIAR sur le banc
15. Joint d'appui GLACIAR
16. Conduit galvanisé
17. Conduit intérieur plénum

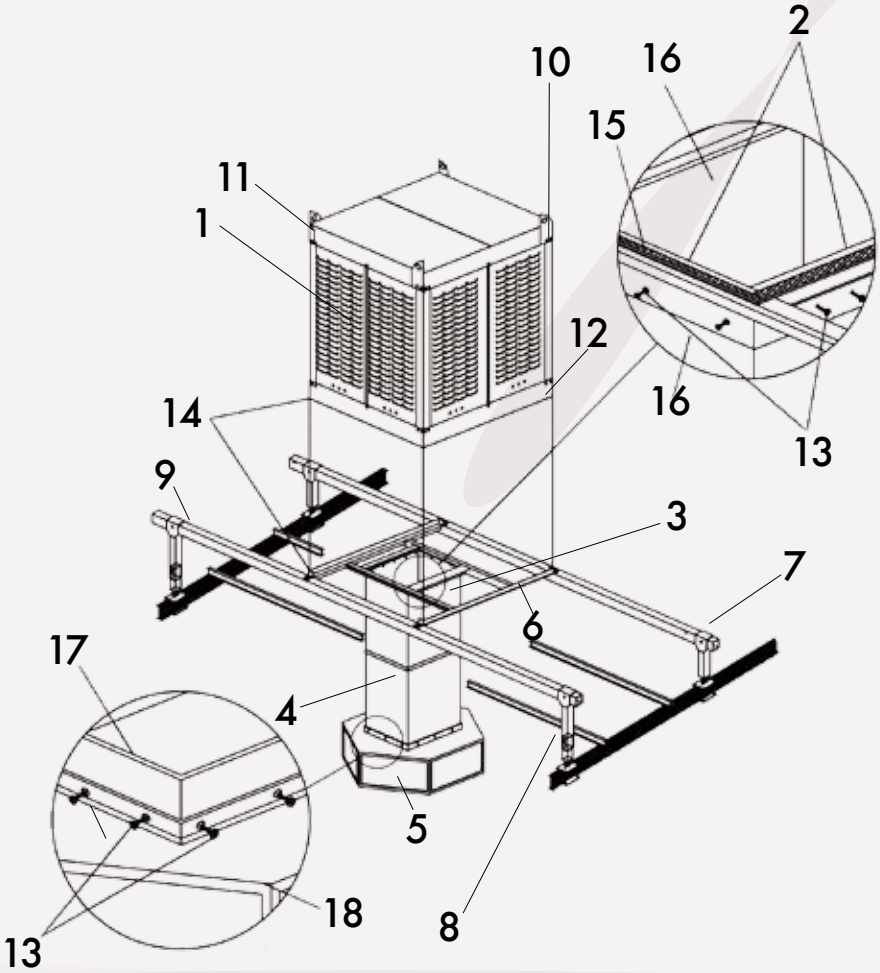

© Copyright Gestiones, Estudios y Realizaciones S.A. 2014

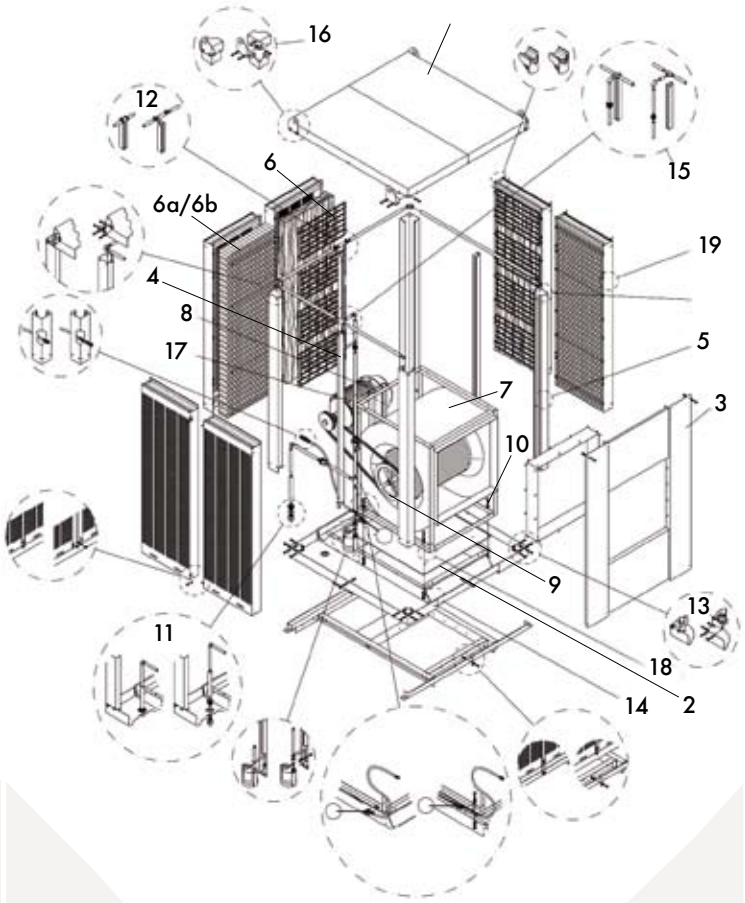

COMPONENTES GENERALES

1. Techo en acondicionadores de salida tipo H, V y S
2. Bandeja común en todo tipo de salidas. (Depósito de agua).
3. Frente en acondicionador de salida tipo H.
4. Poste central (OMEGA).
5. Poste de esquina.
6. Conjunto módulo humidificador.

6a. Con fibra de madera. SERIE G.
6b. Con panel de celulosa SERIE GK.

7. Ventilador centrífugo.
8. Motor eléctrico con base tensora de apoyo.
9. Conjunto de transmisión con protección (opcional).
10. Válvula de nivel.
    (*) Opcional: Conjunto electroválvula y detector de nivel (opcional).
11. Bomba de agua y circuito de elevación y desconcentración.
12. Anillo de distribución de agua.
13. Detalle unión poste central bandeja, con soporte de módulo (6).
14. Detalle unión ventilador (7) con bandeja (2) y unión poste de esquina (5) con techo (1).
15. Detalle apoyo anillo (12) sobre postes (4 y 5) con tubo de agua de salida.
16. Detalle de colocación de cáncamos en techo.
17. Unión motor.
18. Unión ventilador.
19. Rejilla.

GENERAL COMPONENTS

1. Top in conditioners type H, V and S outlet.
2. Common tray in all types of outlets. (Water tank).
3. Front on type H outlet conditioner.
4. Central post (OMEGA).
5. Corner post.
6. Wetting module assembly.

6a. With wood fiber. G SERIES.
6b. With cellulose pad. GK SERIES.

7. Centrifugal fan.
8. Electrical motor with support tightening base.
9. Transmission assembly with protection (optional).
10. Level valve.
    (*) Optional: Electrovalve and level detector assembly.
11. Water pump and deconcentration and elevation circuit.
12. Water distributor ring.
13. Detail of connection of tray middle post with module support (6).
14. Detail of connection of fan (7) with tray (2) and corner post (5) with top (1).
15. Detail ring support (12) on posts (4 and 5) with outlet water pipe.
16. Detail of fitting ring hooks in top.
17. Motor joint.
18. Fan joint.
19. Grid.

COMPOSANTS GENERALES

1. Toit pour rafraichisseur de sortie type H, V et S.
2. Plateau commune pour tout type de sorties. (Réservoir d'eau).
3. Partie frontale rafraîchisseur sortie type H.
4. Poste central (OMEGA).
5. Cornière
6. Ensemble module humidificateur.

6a. Avec fibre de bois. SERIE G.
6b. Avec cellulose panneau. SERIE GK.

7. Ventilateur centrifuge.
8. Moteur électrique avec base de tension d'appui.
9. Ensemble de transmission avec protection. (En option).
10. Valve de niveau.
    (*) Optionnel: Ensemble électro-valve et détecteur de niveau.
11. Pompe à eau et circuit de montée et de déconcentration.
12. Bague de distribution d'eau.
13. Détail assemblage poste central plateau, avec support de module (6).
14. Détail assemblage ventilateur (7) avec plateau (2) et assemblage poste de coin (5) avec toit (1).
15. Détail appui bague (12) sur poste (4 y 5) avec tuyau d'eau de sortie.
16. Détail installation des pitons sur le plafond.
17. Joint moteur.
18. Joint ventilateur.
19. Grilles.

© Copyright Gestiones, Estudios y Realizaciones S.A. 2014

EMBOCADURAS
OUTLET ADAPTER · BOUCHES DE SORTIE

CARACTERÍSTICAS CONSTRUCTIVAS

- Para modelos GV y GVK de salida vertical inferior.
- De acero galvanizado (opcional inoxidable).

Sin reducción
- De las mismas medidas que las de la boca de salida del equipo.

Con reducción
- Con transformación a Ø e iguales medidas que la boca de los plenum (difusores).

CONSTRUCTION CHARACTERISTICS

- GV and GVK models with bottom air outlet.
- Galvanized steel (stainless optional)

Without reduction
- Same size as those of the equipment outlet.

With reduction
- With transformation to Ø and of the same size as the plenum (diffusers) inlet.

CARACTERISTIQUES CONSTRUCTIVES

- Pour modèles GV et GVK de sortie verticale inférieure.
- En acier galvanisé (en option inox).

Sans réduction
- Mêmes dimensions que la bouche de sortie de l'appareil.

Avec réduction
- Avec transformation à Ø et mêmes dimensions que la bouche des plénums (diffuseurs).

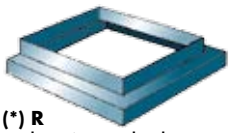

(*) R
Reducción cuadrada
Squared reduction
Réduction carrée

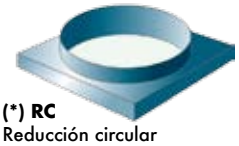

(*) RC
Reducción circular
Circular reduction
Réduction circulaire

PARA MODELO VENTILADOR FOR FAN MODEL POUR MODÈLE VENTILATEUR	MODELO EMBOCADURA OUTLET MODEL MODÈLE EMBOUCHEMENT		MEDIDA MEASURES / MESURES mm
22/22	⧄	E-22/25 R	670 x 730
			800 x 800
	Ø	E-22/25 RC	550
			750
25/25	⧄	E-22/25 R	670 x 730
			800 x 800
	Ø	E-22/25 RC	550
			750
30/28	⧄	E-30 R	670 x 730
			800 x 800
			1.000 x 1.000
	Ø	E-30 RC	750

CONDUCTO
DUCT · CONDUIT

CARACTERÍSTICAS CONSTRUCTIVAS

- De acero galvanizado 0,8 mm
- Secciones Ø o ⧄.
- Con accesorios para ensamblaje (sin armar).
- En piezas de longitud 1 metro

CONSTRUCTION CHARACTERISTICS

- Galvanized steel 0,8 mm
- Sections Ø or ⧄.
- With assembly accessories (unassembled).
- Maximum length of sections: 1 metre.

CARACTERISTIQUES CONSTRUCTIVES

- En acier galvanisé 0,8 mm
- Sections Ø o ⧄.
- Avec accessoires pour assemblage (sans monter).
- En pièces de long. max. d'1 m.

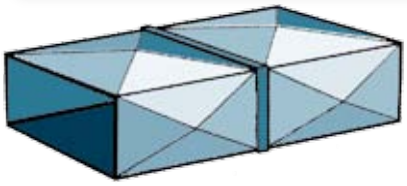

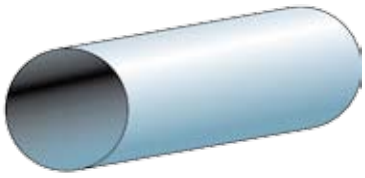

DIMENSIONES DIMENSIONS mm	PLENUM (DIFUSOR) CORRESPONDIENTE CORRESPONDING TO PLENUM (AIR DIFUSSER) PLÉNUM (DIFFUSEUR) CORRESPONDANT
560 x 560	DPH-1100 DCF-20 DCC-15
670 x 730	DPH-1500 DPC-1550
800 x 800	DPH-1500 DPC-1550 DCF-45/60 DCC-30/40/55
Ø 560	DPH-1100
Ø 750	DPH-1500

© Copyright Gestiones, Estudios y Realizaciones S.A. 2014

DIFUSORES
DIFFUSERS · DIFUSSEURS

Ejemplo / Example
D C C - 30

Difusor
Diffusor
Difusseur

P. Carcasa en poliester
P. Shell in polyester
P. Carcasse en polyester

C. Carcasa acero galvanizado
C. Shell in galvanized steel
C. Carcasse en acier galvanisé

C. Cuadrado
H. Hexagonal
F. Frontal

C. Squared
H. Hexagonal
F. Frontal

C. Carré
H. Hexagonal
F. Frontale

Caudal
Air flow
Débit d'air

MODELO MODEL MODÈLE		Nº SALIDAS NR. OUTLETS Nº SORTIES	CAUDAL AIRFLOW DÉBIT m³/h	EMBOCADURA OUTLET ADAPTER SORTIE	PARA FOR POUR GLACIAR
DPC-1550	670 x 730	4	< 52.000	–	816 / 820 / 412
DPC-1000	565 x 565	4	< 17.000	–	811 / 411
DPF-1800	820 x 800	2	< 52.000	–	820 / 1220
DPH-1100	565 x 565	6	< 17.000	–	811 / 411
DPH-1100	Ø560	6	< 17.000	–	811 / 411
DPH-1500	800 X 800	6	< 35.000	–	816 / 820 / 1220
DPH-1500	670 X 730	6	< 35.000	–	816 / 820 / 1220
DPH-1500	Ø750	6	< 35.000	–	816 / 820 / 1220
DCC-15	560 x 560	4	< 15.000	1	411 / 412
DCC-30	800 x 800	4	< 30.000	2 3 4	412 / 816
DCC-40	800 x 800	4	< 40.000	2 3 4	820
DCC-55	800 x 800	4	< 55.000	2 3 4	1220
DCF-20	570 x 490	2	< 20.000	–	411 / 811
DCF-45	810 x 800	3	< 45.000	–	820
DCF-60	940 x 940	3	< 60.000	–	1220 / 1223

*

Cuando vaya a hacer el pedido no olvide indicar si desea sólo el difusor o el conjunto difusor + rejilla.

Please when selecting a diffuser, indicate in the order whether you need a difusser or the kit diffusser + grids.

N'oubliez pas dans votre commande de preciser si vous souhaitez le difusseur seulement ou le kit diffusseur + grilles.

1

DCC Ø560

2

DCC Ø750

3
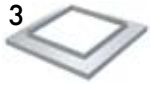
DCC 560 x 560

4

DCC 730 x 670

© Copyright Gestiones, Estudios y Realizaciones S.A. 2014

CONJUNTO REJILLA
LOUVRE SET · LOT DE GRILLES

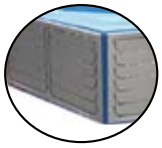

+ rejilla más robusta
tougher grids / grilles plus robustes

+ mejor deflexión
better deflection / meilleure difussion

(*) Se pueden hacer rejillas a medida. Consúltenos.
We manufacture personalized grids. Consult us.
Nous offrons grilles sur mesure. Consultez-nous.

(*)ST: Estándar / Standard

MODELO MODEL / MODÈLE		Nº REJILLAS IGUALES NR OF EQUAL GRIDS / Nº DE GRILLES ÉGALES	PLENUM CORRESPONDIENTE CORRESPONDING TO PLENUM / MODÈLE PLENUM CORRESPONDANT
C/AB-55-1	500 x 200	6	DPH-1000
C/AB-55-2	700 x 350	6	DPH-1500
C/AB-55-2/ST*	700 x 350		
C/AB-55-3	1000 x 400	4	DPC-1550
C/AB-55-3/ST*	1000 x 400		
C/AB-55-4	700 x 350	4	DPC-1000
C/AB-55-5	700 x 700	3	DPF-1800

ACOPLAMIENTO ELÁSTICO (LONA ANTIVIBRATORIA)
ELASTIC COUPLING (ANTI VIBRATING CANVAS) · RACCORD ÉLASTIQUE (TOILE ANTI-VIBRATOIRE)

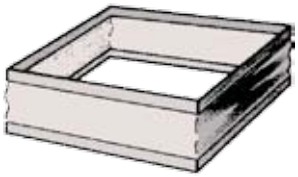

CARACTERÍSTICAS CONSTRUCTIVAS

- Para unión entre la boca del acondicionador y el conducto de distribución.
- Lona plastificada con banda de acero galvanizado.
- MODELOS: L-18, L-22, L-25, L-30, L-32

CONSTRUCTION CHARACTERISTICS

- For union between the air conditioner outlet and distribution duct.
- Plastic laminated canvas with galvanized steel band
- MODELS: L-18, L-22, L-25, L-30, L-32

CARACTERISTIQUES CONSTRUCTIVES

- Pour raccord entre la sortie du conditionneur et le conduit de distribution.
- Toile plastifiée avec bande d'acier galvanisé
- MODÉLE: L-18, L-22, L-25, L-30, L-32

CONJUNTO DE PROTECCIÓN
PROTECTION SET · ENSEMBLE DE PROTECTION

CARACTERÍSTICAS CONSTRUCTIVAS

- Protección oídos del ventilador.
- Protección grupo de transmisión (correa+poleas).
- Terminación en alambre galvanizado.

CONSTRUCTION CHARACTERISTICS

- Fan inlet protection.
- Transmission protection (belt+pulley).
- Finished in galvanized wire.

CARACTERISTIQUES CONSTRUCTIVES

- Protection des oeillères du ventilateur.
- Protection du bloc de transmission (courroies+poulies).
- Finition en fil métallique galvanisé

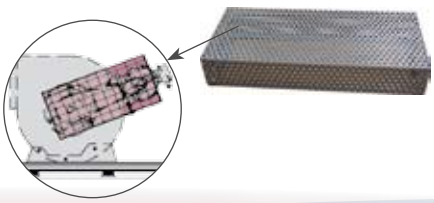

MODELO MODEL / MODÈLE	VENTILADOR FAN / VENTILATEUR
GCE-18	18/18
GCE-22	22/22
GCE-25	25/25
GCE-30	30/28

© Copyright Gestiones, Estudios y Realizaciones S.A. 2014

BANCADA ESPECIAL "TIPO MESA" · SPECIAL BEDPLATE IN TABLE SHAPE · SUPPORT SPÉCIAL EN FORME DE TABLE

CARACTERÍSTICAS CONSTRUCTIVAS

- Construidos en perfil L 50x50x5 mm., con refuerzos transversales.
- Terminación en pintura antioxidante.
- 4 pilares telescópicos PT-100.
- Soportes correderos en "U" para sujeción del conducto.

CONSTRUCTION CHARACTERISTICS

- Manufactured in 50x50x5 mm. L profile, with transversal reinforcement.
- Finished in rust-resistant paint.
- 4 telescopic pillar PT-100.
- "U" shape runner supports for duct support.

CARACTERISTIQUES CONSTRUCTIVES

- Fabriqués en profilé L 50x50x5 mm., avec renforts transversaux.
- Fini peinture anti-oxydante.
- 4 montants télescopiques PT-100.
- Supports coulissants en "U" pour fixation du conduit.

BANCADA PARA APOYO DE ACONDICIONADOR · BEDPLATE FOR AIR CONDITIONER SUPPORT · BANC D'APPUI POUR RAFRAÎCHISSEUR

CARACTERÍSTICAS CONSTRUCTIVAS

- Construidos en perfil L 50x50x5 mm., con refuerzos transversales.
- Terminación en pintura antioxidante (BEP) o galvanizado en caliente (BEG).

CONSTRUCTION CHARACTERISTICS

- Manufactured in 50x50x5 mm. L profile, with transversal reinforcement.
- Finished in rust-resistant paint (BEP) or hot galvanized (BEG).

CARACTERISTIQUES CONSTRUCTIVES

- Fabriqués en profilé L 50x50x5 mm., avec renforts transversaux.
- Fini avec peinture anti-oxydante (BEP) ou en galvanisé à chaud (BEG).

BANCADA ESPECIAL PARA INSTALACIÓN SOBRE CUBIERTA · SPECIAL BEDPLATE FOR ROOF INSTALLATION · SUPPORT SPÉCIAL POUR INSTALLATION À COUVERT

CARACTERÍSTICAS CONSTRUCTIVAS

- Construidos en perfil L 50x50x5 mm., con refuerzos transversales.
- Terminación en pintura antioxidante (BEP) o galvanizado en caliente (BEG).
- Soportes correderos en "U" para sujeción del conducto.

CONSTRUCTION CHARACTERISTICS

- Manufactured in 50x50x5 mm. L profile, with transversal reinforcement.
- Finished in rust-resistant paint (BEP) or hot galvanized (BEG).
- "U" shape runner supports for duct support.

CARACTERISTIQUES CONSTRUCTIVES

- Fabriqués en profilé L 50x50x5 mm., avec renforts transversaux.
- Fini avec peinture anti-oxydante (BEP) ou en galvanisé à chaud (BEG).
- Supports coulissants en "U" pour fixation du conduit.

BANCADA ESPECIAL TIPO "DOS PATAS EQUILIBRANTES" · SPECIAL BEDPLATE "TWO BALANCING LEG" TYPE · SUPPORT SPÉCIAL TYPE "DEUX PIEDS D'EQUILIBRAGE"

CARACTERÍSTICAS CONSTRUCTIVAS

- Construidos en perfil L 50x50x5 mm., con refuerzos transversales.
- 2 pilares telescópicos PT-100.
- Soportes correderos en "U" para sujeción del conducto.

CONSTRUCTION CHARACTERISTICS

- Manufactured in 50x50x5 mm. L profile, with transversal reinforcement.
- 2 telescopic pillar PT-100.
- "U" shape runner supports for duct support.

CARACTERISTIQUES CONSTRUCTIVES

- Fabriqués en profilé L 50x50x5 mm., avec renforts transversaux.
- 2 montants télescopiques PT-100.
- Supports coulissants en "U" pour fixation du conduit.

MODELO BANCADA BEDPLATE MODEL · MODÈLE SUPPORT		MODELO MODEL · MODÈLE			PARA EVAPORATIVO FOR / POUR EVAPORATIVE
BANCADA TIPO MESA TABLE SHAPE BEDPLATE SUPPORT FORME DE TABLE		BEMP 1500/1500			GV/GH/GS-811/816/820
		BEMP 2140/2140			GV/GH/GS-1220/1223
BANCADA PARA APOYO DE ACONDICIONADOR BEDPLATE FOR AIR CONDITIONER SUPPORT BANC D'APPUI POUR RAFRAÎCHISSEUR	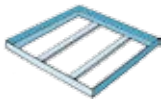	PINTADA PAINTED PEINT	BP 1500/1500		GV/GH/GS-811/816/820
			BP 2140/2140		GV/GH/GS-1220/1223
		GALVANIZADA GALVANIZED GALVANISÉ	BG 1500/1500		GV/GH/GS-811/816/820
			BG 2140/2140		GV/GH/GS-1220/1223
BANCADA ESPECIAL PARA INSTALACIÓN SOBRE CUBIERTA SPECIAL BEDPLATE FOR ROOF INSTALLATION SUPPORT SPÉCIAL POUR INSTALLATION À COUVERT		PINTADA PAINTED PEINT	BEP 1500/1500		GV-811/816/820
			BEP 2140/2140		GV-1220/1223
		GALVANIZADA GALVANIZED GALVANISÉ	BEG 1500/1500		GV-811/816/820
			BEG 2140/2140		GV-1220/1223
BANCADA ESPECIAL TIPO "DOS PATAS EQUILIBRANTES" SPECIAL BEDPLATE "TWO BALANCING LEG" TYPE SUPPORT SPÉCIAL TYPE "DEUX PIEDS D'EQUILIBRAGE"		BICP 1500/1500			GV/GH/GS-811/816/820
KIT BANCADA BEDPLATE KIT SUPPORT MURAL (*) Se sirven desmontados · Served unassembled · Sont livrés demontés		B 1500/1500	CONDUCTO DUCT CONDUIT	670 x 730 800 x 800	GV-811/816/820
		B 2140/2140		900 x 900	GV-1220/1223
	OPCIONALES KIT BANCADA / BEDPLATE KIT OPTIONS / EN OPTION POUR SUPPORT MURAL				
	 (1) Kit bancada mural	BM 1500/1500	CONDUCTO DUCT CONDUIT	670 x 730 800 x 800	GV/GH/GS-811/816/820
	(2) Kit patas H500 H500 leg set / Kit pieds H500	B 1500/1500 B 2140/2140		670 x 730 800 x 800 900 x 900	GV/GH/GS-811/816/820 GV/GH/GS-1220/1223

© Copyright Gestiones, Estudios y Realizaciones S.A. 2014

PILARES PARA ESTRUCTURA EN CUBIERTA: FIJOS Y TELESCÓPICOS
FIXED AND TELESCOPIC PILLARS FOR STRUCTURE ON ROOF
PILIERS POUR INSTALLATIONS EN TOITURE: FIXES OÙ TÉLESCOPIQUES

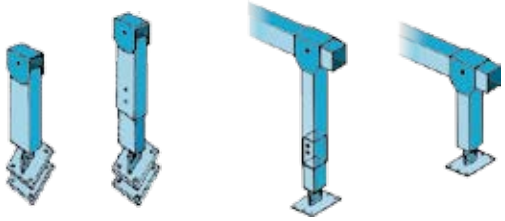

CARACTERÍSTICAS CONSTRUCTIVAS

- Construidos en perfil 100x100x3 mm, con palastros para abrazar las vigas.
- Terminación en galvanizado en caliente (PFG) o con pintura antioxidante (PF).
- Tornillería en acero inoxidable.

CONSTRUCTION CHARACTERISTICS

- Manufactured in 100x100x3 mm. profile, with sheet iron girder clamps.
- Hot galvanized finish (PFG) or with anti-rust paint (PF).
- Stainless steel screws

CARACTERISTIQUES CONSTRUCTIVES

- Fabriqués en profilé 100x100x3 mm., avec palastre pour encastrement des poutrelles.
- Fini en galvanisé à chaud (PFG) ou en peinture anti-oxydante (PF).
- Visserie en acier inoxydable.

PINTADO PAINT PEINT	Pilar fijo PF-100 Pintado (2) Fixed pillar PF-100 Painted (2) Pilier fixe PF-100 Peint (2)	[a]
	Pilar telescópico PF-100 Pintado (2) Telescopic pillar PF-100 Painted (2) Pilier fixe PF-100 Peint (2)	[b]
	Larguero 6 m. Pintado (2) Stringer 6 m. Painted (2) Longeron 6 m. Peint (2)	[c]
	Conjunto pintado a + b + c Painted kit a + b + c Peint kit a + b + c	

GALVANIZADO GALVANIZED GALVANISÉ	Pilar fijo PF-100 Galvanizado (2) Fixed pillar PF-100 Galvanized (2) Pilier fixe PF-100 Galvanisé (2)	[a]
	Pilar telescópico PF-100 Galvanizado (2) Telescopic pillar PF-100 Galvanized (2) Pilier fixe PF-100 Galvanisé (2)	[b]
	Larguero 6 m.Galvanizado (2) Stringer 6 m. Galvanized (2) Longeron 6 m. Galvanisé (2)	[c]
	Conjunto galvanizado a + b + c Galvanized kit a + b + c Galvanisé kit a + b + c	

PLATAFORMA SEGURIDAD PARA GLACIAR®
GLACIAR® SECURITY PLATFORM · PLATE-FORME SECURITÉ POUR GLACIAR®

Para / For / Pour GLACIAR® 1500 x 1500

© Copyright Gestiones, Estudios y Realizaciones S.A. 2014

CUADROS ELÉCTRICOS, CONJUNTO DE PROTECCIÓN Y MANIOBRA
ELECTRIC BOARDS, PROTECTION AND OPERATION GROUP
COFFRETS ÉLECTRIQUES DE CONTRÔLE, ENSEMBLE PROTECTION ET MANOEUVRE

MODELO CG · CG MODEL · MODÈLE CG

CARACTERÍSTICAS CONSTRUCTIVAS

- Interruptor de 3 posiciones (paro, ventilación y refrigeración).
- Piloto de señalización (luminoso).
- Contacto-guardamotor.
- Caja PVC (protección IP-60).
- No permite automatización (control manual).
- Sólo bombas monofásicas.

CONSTRUCTION CHARACTERISTICS

- 3-position switch (stop, ventilation and refrigeration).
- Marking light.
- Motor circuit breaker.
- PVC Box (IP-60 protection).
- Automation not possible (manual control).
- Single-phase pumps only

CARACTERISTIQUES CONSTRUCTIVES

- Interrupteur à 3 positions (arrêt, ventilation et réfrigération).
- Diode témoin (témoin lumineux).
- Contacte-disjoncteur de protection du moteur.
- Boîte en PVC (protection IP-60).
- Ne permet pas de contrôle automatique (contrôle manuel).
- N'admet que les pompes de commande électriques en monophasé

MODELO CGT/48 - MANIOBRA A 220V · CGT/48 MODEL - 220V OPERATION · MODÈLE CGT/48 - MANOEUVRE À 220V

CARACTERÍSTICAS CONSTRUCTIVAS

- Interruptor de 3 posiciones (paro, ventilación y refrigeración).
- Indicadores luminosos de funcionamiento (verdes).
- Piloto señal avería (rojo).
- Contactor-guardamotor.
- Armario metálico IP-55.
- Permite control AUTOMÁTICO.
- Bomba monofásica (opcional trifásica).

CONSTRUCTION CHARACTERISTICS

- 3-position switch (stop, ventilation and refrigeration)
- Green light operation markers.
- Red light breakdown indicator.
- Motor circuit breaker.
- Metallic IP-55 cabinet.
- AUTOMATIC control is possible.
- Single-phase pump (three-phase optional).

CARACTERISTIQUES CONSTRUCTIVES

- Interrupteur à 3 positions (arrêt, ventilation et réfrigération).
- Témoins lumineux de marche/fonctionnement (verts).
- Témoin lumineux de panne/disfonctionnement (rouge).
- Contacte-disjoncteur de protection du moteur.
- Armoire métallique IP-55.
- Permet un contrôle AUTOMATIQUE.
- Pompe en monophasé (triphasé en option)

MODELO CGET - ARRANQUE EN Δ-Y · CGET MODEL - TRANSFER FOR Δ-Y START · MODÈLE CGET - TRANSFERENCE POUR DEMARRAGE Δ-Y

MODELO MODEL MODÈLE		PARA MOTORES DE UNA VELOCIDAD FOR ONE SPEED MOTORS POUR MOTEURS À UNE VITESSE	PARA MOTORES DE DOS VELOCIDADES FOR TWO SPEED MOTORS POUR MOTEURS À DEUX VITESSES	POTENCIA MOTOR MOTOR POWER PUISSANCE MOTEUR Kw
	CG	CG-S	CG-S/2V	0,1/2,2
	CGT/48 (*) Todos los modelos pueden incluir kit cuadro de vaciado. Por favor, consulte la tarifa. All the models can include kit for emptying board. Please consult the price list. Tous les modèles peuvent incluir kit de coffret à vidange. Consultez la tarif.	CGT-2,2	CGT-2,2/2V	2,2
		CGT-3	CGT-3/2V	3
		CGT-4	CGT-4/2V	4
		CGT-5,5	CGT-5,5/2V	5,5
		CGT-7,5	CGT-7,5/2V	7,5
		CGT-9	CGT-9/2V	9
		CGT-11	CGT-11/2V	11
	CGET (*) Todos los modelos pueden incluir kit cuadro de vaciado. Por favor, consulte la tarifa. All the models can include kit for emptying board. Please consult the price list. Tous les modèles peuvent incluir kit de coffret à vidange. Consultez la tarif.	CGET-5,5/Δ-Y	–	5,5
		CGET-7,5/Δ-Y	–	7,5
		CGET-9,2/Δ-Y	–	9,2
		CGET-12,5/Δ-Y	–	12,5
		CGET-15/Δ-Y	–	15
		CGET-18,5/Δ-Y	–	18,5

OPCIONALES / OPTIONS / EN OPTION

Humidostato 0-100RH / 0-60ºC T/N
Humidostat / Humidistat p. 148

NOTA: para determinar el variador de frecuencia automático tomar como referencia la tabla de la página 152 dentro de la familia de Regulación.
NOTE: in order to determinate the automatic frequency inverter, we have to take as a reference the chart on page 152. Adjustment family.
NOTE: pour déterminer le variateur de frèquence automatique, prendre comme référence le tableau de la page 152 dans le famille de Regulation.

© Copyright Gestiones, Estudios y Realizaciones S.A. 2014

PREFILTROS DE POLVO
DUST-PREFILTERS · PRÉ-FILTRES À POUSSIÈRE

CARACTERÍSTICAS CONSTRUCTIVAS

- Colocación en la aspiración.
- Eficiencia filtros: G4
- Conjunto formado por:
  - Rejilla aluminio (portafiltro).
  - Media filtrante G-4.
  - Tensor sujeción.

CONSTRUCTION CHARACTERISTICS

- Air inlet position
- Efficiency: G4
- Set made up by:
  - Aluminum grid (filter holder).
  - G-4 filter material.
  - Strut fastening.

CARACTERISTIQUES CONSTRUCTIVES

- Placement d'aspiration.
- Efficacité filtre: G4
- Ensemble formé par:
  - Grille aluminium (porte-filtre).
  - Bas filtrante G-4.
  - Tenseur fixation.

MODELO SERIE G G SERIES MODEL MODÈLE SERIE G		MOELO DE GLACIAR CORRESPONDIENTE CORRESPONDING TO GLACIAR MODÈLE DE GLACIAR CORRESPONDANT
	GPF-110	G-811/611
	GPF-160	G-816/616
	GPF-200	G-820/620/1220/920
	GPF-230	G-1223/923

FUNDAS DE PROTECCIÓN
PROTECTION COVERS · HOUSSES DE PROTECTION

CARACTERÍSTICAS CONSTRUCTIVAS

- Fabricadas en lona plastificada de gran resistencia.
- Cuerda para amarre y cierre (sintética).

CONSTRUCTION CHARACTERISTICS

- Manufactured in high resistance plastic laminated canvas.
- Synthetic card for fastening and closure.

CARACTERISTIQUES CONSTRUCTIVES

- Fabriquées en toite plastifiée de grande résistance.
- Corde d'attache et de fermeture, synthétique.

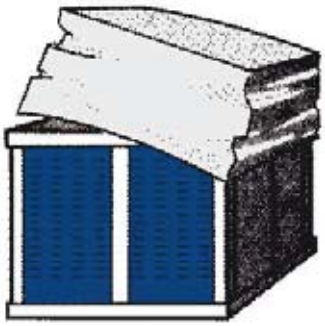

PARA MODELO EVAPORATIVO FOR EVAPORATIVE MODEL POUR MODÈLE D'ÉVAPORATIF	
GVA/GVAK	411 412
GH/GHK	611/18 616/22 616/25 620/25 920/30 923/32
GHA/GHAK	616/100 620/125
GS/GSK	811/18 816/22 820/25 1220/30 1223/32
GV/GVK	811/18 816/22 820/25 1220/30 1223/32

© Copyright Gestiones, Estudios y Realizaciones S.A. 2014

EJEMPLOS DE INSTALACIÓN
INSTALLATION EXAMPLES
EXEMPLES D'INSTALATION

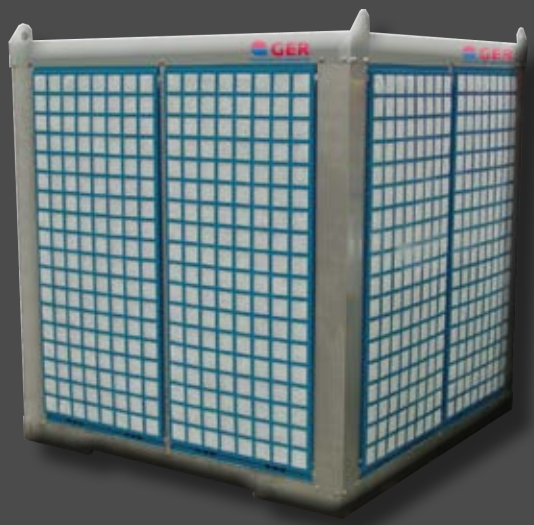

© Copyright Gestiones, Estudios y Realizaciones S.A. 2014

REFRIGERACIÓN
AIR COOLING
RAFRAÎCHISSEMENT

REFRIGERACIÓN EVAPORATIVA
EVAPORATIVE COOLERS
RAFRAÎCHISSEURS ÉVAPORATIFS

GLACIAR

REFRIGERACIÓN EVAPORATIVA MODULAR
MODULAR EVAPORATIVE COOLERS
RAFRAÎCHISSEURS ÉVAPORATIFS MODULAIRES

HUMER

GER se reserva el derecho de realizar cualquier modificación sin previo aviso
GER reserves the right to carry out any modification without prior notification
GER se réserve le droit d'apporter à ses articles tous les changements opportuns sans en informer au préalable sa clièntele.

Acondicionadores evaporativos modulares
Modular evaporative coolers · Rafraîchisseurs évaporatifs modulaires

86 "Humer". Serie HF y HFK. Modelos faldón
"Humer". HF and HFK series. Flap models / "Humer". Série HF et HFK. Modèles d'encadrement

87 Serie HEK 710. Modelos corridos
HEK 710 Series. Sliding models / Série HEK 710. Modèles courrants

88 "COMPAK" Compak acero inoxidable
"COMPAK" Compak stainless steel / "COMPAK" Compak acier inoxydable

89 "CASETA". Serie HC/K. Modelos tipo caseta
HC/K Series. Housing type models / Série HC/K. Modèle type coffrage.

90 Serie HVC/K. Salida lateral con ventilador incorporado
Model HVC/K. Side outlet with fan / Modèle HVC/K. Sortie latérale avec ventilateur.

91 Serie HVCC/K. Salida lateral con ventilador incorporado
Model HVCC/K. Side outlet with fan / Modèle HVCC/K. Sortie latérale avec ventilateur.

EJEMPLO DE INSTALACIONES
INSTALLATION EXAMPLES
EXEMPLES D'INSTALLATIONS

TODOS LOS EQUIPOS ESTÁN DISEÑADOS CUMPLIENDO LA DIRECTIVA 98/37/CE, DISPONIENDO DE LOS ENSAYOS CORRESPONDIENTES (ITA).
ALL THE EQUIPMENT IS DESIGNED IN ACCORDANCE WITH EC DIRECTIVE 98/37, THE RELATIVE TEST (ITA) BEING AVAILABLE.
TOUS LES EQUIPEMENTS ON ÉTÉ CONÇUS SELON LA DIRECTIVE 98/37/CE, AVEC LES ESSAIS CORRESPONDANTS (ITA)

© Copyright Gestiones, Estudios y Realizaciones S.A. 2014

INTRODUCCIÓN

Al igual que en el caso de la refrigeración evaporativa mural (*ver pág 46*) en la modular la oportuna combinación del material utilizado en el panel humectante y la velocidad a la que se haga pasar el aire por él constituye la base fundamental para la selección del módulo HUMER.

Por otra parte, un panel humectante ofrece al paso del aire una resistencia debida al rozamiento, denominada pérdida de carga, que el ventilador tendrá que vencer para hacer pasar por él el caudal de aire requerido.
Por ello y mediante las curvas características de caudal-presión, que cada modelo de ventilador dispone, se seleccionará el punto de trabajo correspondiente al caudal de aire, con la presión estática necesaria.
Es muy importante tener en cuenta que la pérdida de carga del panel irá paulatinamente incrementándose por causa del ensuciamiento, y por ello, su estimación debe ser para el cálculo, como mínimo dos veces la inicial del panel.
Un estudio correcto y apropiado en la selección del módulo de humectación HUMER y el tipo y modelo de ventilador VENTIGRAN, garantizarán el máximo rendimiento del sistema de enfriamiento evaporativo.

Nuestro Departamento Técnico está a su disposición para el asesoramiento y selección de los equipos más apropiados para cada caso.

CARACTERÍSTICAS CONSTRUCTIVAS GENERALES

Todos los equipos HUMER están construidos en sistema modular por elementos, que entre otras, presentan las siguientes ventajas:

- Facilidad y economía en transporte.
- Adaptable a cualquier tipo de instalación, en cuanto a formas y dimensiones.
- Modificación o ampliación «in situ» de cualquier módulo ya instalado o en proceso de instalación.

COMPONENTES PRINCIPALES

Estructura de soporte

Construida en acero galvanizado, prelacado o inoxidable compuesta por:

- Bandejas (depósito - canal) de agua.
- Pilares laterales o de esquina formados por «omegas» especiales de cierre y sujeción.

Circuito hidráulico

Formado por:

- Válvula de nivel para regulación del agua de alimentación.
- Electrobomba de rodete sumergido para elevación del agua.
- Válvula para regulación del caudal de agua de la electrobomba.
- Circuito de distribución de agua, en tubo de PVC, con difusor de salida cada 610 mm, para alimentación a cada panel.

Paneles humectantes

Fabricados en dos versiones:

- De celulosa rígida en forma de «nido de abeja».
- De fibra de madera especial, tratada, con envolvente de malla de nylon (almohadilla), alojada en el interior de una rejilla de acero prelacado, con vierteaguas incorporado y tensor de sujeción.

IMPORTANTE

Todos los paneles son desmontables individualmente de la estructura, con la simple elevación del mismo, facilitando de esta forma el montaje, posterior mantenimiento y la retirada para almacenaje en las épocas en que la utilización del sistema no se considerara necesario.

INTRODUCTION

As for evaporative mural cooling (*go to page 46*) for modular cooling the choice of the appropriate material for the humidifying pad and the speed at which the air passes through it, is the basis to select a HUMER module.

Furthermore, a humidifying pad offers resistance to the passing of air due to the friction, called head loss, which the fan will have to overcome in order to make the required air flow volume pass through it.
Therefore and by means of the characteristic flow volume-pressure curves, which each fan model has, the working point will be selected corresponding to the airflow volume, with the necessary static pressure.
It is very important to bear in mind that the head loss of the pad will gradually increase as it becomes soiled and therefore its estimation, for calculation purposes, must be at least twice than the initial one of the pad.
A correct and appropriate evaluation when selecting the HUMER humidification module and the type and model of VENTIGRAN fan, will guarantee the maximum efficiency of the evaporative cooling system.

Our Technical Department is at your disposal to advice and help you in order to select the most appropriate equipment for each situation.

GENERAL CONSTRUCTION CHARACTERISTICS

All the HUMER equipment is constructed by elements, in a modular system, which has the following advantages, among others:

- Easy and cost-saving transport.
- Adaptable to any type of installation, referring to shapes and size.
- Modification or extension "in situ" of any module already installed or in the process of being installed.

MAIN COMPONENTS

Support structure

Made of galvanized, pre-lacquered or stainless steel, comprised of:

- Water trays (channel-tank)
- Side or corner pillars comprised of special locking and fastening "omegas".

Hydraulic circuit

Comprised of:

- Level control valve to adjust supply water.
- Submerged runner electro-pump to raise water.
- Adjustment valve for de-concentration "by-pass" system.
- Water distribution circuit, in PVC tube, with outlet diffuser every 610 mm, to supply each pad.

Humidifying panels

Made in two versions:

- Rigid cellulose in "honeycomb" shape.
- Of special, treated wood fiber, with nylon mesh casing (pad), housed inside a pre-lacquered steel grid, with built-in gutter and fastening tightener.

IMPORTANT

All the panels can be dissambled individually from the structure, just by lifting them, thus making it easy to assemble, service and withdraw for storage at times when it is not necessary to use the system.

INTRODUCTION

Au même mode que pour la refrigeration evaporative murale (*voir page 46*), pour la modulaire le correct choix du matériel pour le panneau évaporatif et la vitesse à laquelle on fait passer l'air à travers de celui-ci sont la base fondamentalle pour choisisser un module HUMER.

D'autre part, un panneau humidificateur offre au passage de l'air une résistance due au frottement appelée perte de charge, que le ventilateur devra palier afin de laisser passer le débit d'air requis.
Pour cela et à l'aide des courbes caractéristiques de débit-pression, dont dispose chaque modèle de ventilateur, on pourra déterminer le point de travail correspondant au débit de l'air, ainsi que la pression statique nécessaires.
Il est très important de tenir compte de fait que la perte de charge du panneau ira peu à peu en augmentant et ce à cause du phénomène de salissement, c'est pourquoi lors de l'estimation il faudra compter dans vos calculs au minimum une valeur de perte de charge deux fois supérieure à celle annoncée initialement pour le panneau correspondant.
L'étude correcte et appropriée lors de la sélection d'un module HUMER ainsi que le soin apporté au choix du type et du modèle de ventilateur VENTIGRAN, garantissent le rendement maximum, du système de refroidissement par vaporisation.

Notre département Technique est à votre disposition pour assurer le suivi du matériel, vous guider dans votre choix afin de sélectionner toujours le produit le plus approprié à vos besoins

CARACTERISTIQUES CONSTRUCTIVES GENERALES

Tous les équipements HUMER sont conçus en système modulaire composés de différents éléments, qui entre autre, présentent les avantages suivants:

- Facilité et économie lors du transport.
- Adaptable à n'importe quel type d'installation, concernant aux différentes formes et dimensions.
- Modification ou ampliation "sur place" de n'importe quel module déjà installé ou en processus d'installation.

COMPOSANTS PRINCIPAUX

Structure du support

Toute en acier galvanisé, pré-laqué ou inoxydable composée de:

- Bacs (réservoir-conduit) à eau.
- Piliers latéraux ou de coin formés par des «omégas» système spécifique et exclusif de fermeture et de fixation.

Circuit hydraulique

Formé par:

- Valve de niveau pour la régulation de l'alimentation en eau.
- Électrobombe à rotor submergé pour l'élévation de l'eau.
- Valve de régulation pour le système "by-pass" de déconcentration.
- Circuit de distribution de l'eau, en tube de PVC, avec diffuseur de sortie tous les 610 mm, pour l'alimentation de chaque panneau.

Panneaux humidificateurs

Fabriqués en deux versions:

- En cellulose rigide en forme de «nid d'abeille».
- En fibre de bois, spécialement traitée, avec enveloppe en maille de nylon (coussin), logée à l'intérieur d'une grille en acier pré-laqué, avec rejéteau incorporé et tenseur de fixation.

IMPORTANT

Tous les panneaux sont démontables indépendantement de la structure, simplement en les tirant vers le haut, ce qui facilite grandement le montage, ainsi que postérieurement l'entretien tout en permettant également de les retirer lorsque l'utilisation du système n'est pas considérée nécessaire.

© Copyright Gestiones, Estudios y Realizaciones S.A. 2014

MODELOS DE FALDÓN. SERIE HF y HFK "HUMER"

FLAP MODELS. HF AND HFK SERIES "HUMER" · MODÈLES D'ENCADREMENT. SÉRIE HF ET HFK "HUMER"

(*)Enmarcado / With frame / Avec encadrement

Ejemplo / Example
HF/K- 110

HUMER® H

Modelo Faldón / Flap model / Modèle de chambrale F

Panel viruta madera / Wood fiber pad / Panneau de fibre de bois Ø

Panel de celulosa / Cellulose pad K / Panneau de cellulose K

Altura / Height / Hauteur

CARACTERÍSTICAS CONSTRUCTIVAS

- Estructura modular.
- BASE (depósito canal) de 350 mm. con salidas de desagüe y limpieza.
- Modelo HF: panel de FIBRA DE MADERA alojado en Rejilla de ACERO PRELACADO o INOXIDABLE.
- Modelo HFK: panel de CELULOSA RÍGIDA
- Alturas estándar:
  - Mod. HF/K-110 –>1.081 mm
  - Mod. HF/K-160 –>1.581 mm
  - Mod. HF/K-200 –>1.981 mm
- Construcción total o parcial en acero galvanizado, prelacado o inoxidable AISI 304.
- By-pass de desconcentración (sólo para el modelo HFK).
- Bomba incorporada.

CONSTRUCTION CHARACTERISTICS

- Modular structure.
- 350 mm BASE (channel tank) with drainage and cleaning outlets.
- HF Model: WOOD FIBER pad housed in PRE-LACQUERED or STAINLESS STEEL grid
- HFK Model: RIGID CELLULOSE pad.
- Standard heights:
  - Mod. HF/K-110 –> 1.081 mm
  - Mod. HF/K-160 –> 1.581 mm
  - Mod. HF/K-200 –> 1.981 mm
- Total or partial construction of galvanized, pre-lacquered or stainless steel AISI 304.
- De-concentration by-pass. (Only for model HFK).
- Bomb included.

CARACTERISTIQUES CONSTRUCTIVES

- Structure Modulaire.
- BASE (réservoir canal) de 350 mm, avec sorties d'eau et de vidange.
- Modèle HF: panneau en FIBRE DE BOIS logé dans une grille d'ACIER PRÉLAQUÉ ou INOXYDABLE.
- Modèle HFK: Panneau en CELLULOSE RIGIDE.
- Hauteurs standard:
  - Mod. HF/K-110 –> 1.081 mm
  - Mod. HF/K-160 –> 1.581 mm
  - Mod. HF/K-200 –> 1.981 mm
- Tout ou partiellement en acier galvanisé, en prélaqué ou en acier inoxydable AISI 304.
- By-pass de déconcentration. (Uniquement pour le modèle HFK).
- Pompe incorporé.

MODELO MODEL MODÈLE	PANELES PADS PANNEAUX	SUPERFICIE ÚTIL DE HUMECTACIÓN HUMECTATION SURFACE SUPERFICE UTILE D'HUMECTATION m^2	LONGITUD LENGTH LONGUEUR mm	ALTURA HEIGHT HAUTEUR mm	FONDO DEPTH PROFOND mm
HF-110 HFK-110	2	1,08	1.410	1.081	350
	3	1,62	2.050	1.081	350
	4	2,16	2.690	1.081	350
	5	2,7	3.330	1.081	350
	6	3,24	3.970	1.081	350
	7	3,78	4.610	1.081	350
	8	7,32	5.250	1.081	350
HF-160 HFK-160	2	1,68	1.410	1.581	350
	3	2,52	2.050	1.581	350
	4	3,36	2.690	1.581	350
	5	4,2	3.330	1.581	350
	6	5,04	3.970	1.581	350
	7	5,88	4.610	1.581	350
	8	6,72	5.250	1.581	350
HF-200 HFK-200	2	2,16	1.410	1.981	350
	3	3,24	2.050	1.981	350
	4	4,32	2.690	1.981	350
	5	5,4	3.330	1.981	350
	6	6,48	3.970	1.981	350
	7	7,56	4.610	1.981	350
	8	8,64	5.250	1.981	350

© Copyright Gestiones, Estudios y Realizaciones S.A. 2014

MODELOS CORRIDOS. SERIE HEK710
SLIDING MODELS. HEK710 SERIES · MODÈLES COURRANTS. SÉRIE HEK710

(*) Sin enmarcar / Without frame / Sans encadrement

Ejemplo / Example
HEK–710-5/110

HUMER®	H
Modelo Corrido / Sliding model / Modèle courrant	E
Panel de celulosa / Cellulose pad K / Panneau de cellulose	K
Paso / Flute height / Pas d'air	5 7
Espesor panel 50 mm / Pad thickness 50 mm / Épaisseur panneau 50 mm Espesor panel 100 mm / Pad thickness 100 mm / Épaisseur panneau 100 mm	05 10
Número de paneles / Pads required / Numéro panneaux	5
Altura / Height / Hauteur	110 160 200

CARACTERÍSTICAS CONSTRUCTIVAS

- Panel de celulosa K-710 de 100 mm. de espesor SIN ENMARCAR.
- CONSTRUCCION TOTAL EN ACERO INOXIDABLE AISI 304. Tornillería y accesorios también en acero inoxidable.
- Módulos de 3 metros de longitud.
- Tuberías de acometida de agua y desagüe en PVC.
- El módulo mínimo es de 3 metros (5 paneles), en caso de necesitar más largura se pueden añadir más paneles a razón de 620 mm cada uno.
- La impulsión puede ser lateral (LTR) o central (CTR).

CONSTRUCTION CHARACTERISTICS

- Cellulose pad K-710, 100 mm thick WITHOUT FRAME.
- TOTAL CONSTRUCTION IN STAINLESS STEEL AISI 304. Nuts, bolts and accessories also in stainless steel.
- 3 metres long modules.
- Water and drainage connection pipes in PVC.
- The minimum module measures 3 metres (5 pads), if some more length was required, more pad of 620 mm each can be added.
- They can have a side outlet (LTR) or central outlet (CTR).

CARACTERISTIQUES CONSTRUCTIVES

- Panneau en cellulose K-710 de 100 mm d'épaisseur SANS ENCADREMENT.
- TOUT EN ACIER INOXIDABLE AISI 304. Visserie et accessoires aussi en acier galvanisé.
- Modules de 3 mètres de long.
- Tuyauteries d'eau et de vidange en PVC.
- La dimension de module minimum est de 3 mètres (5 panneaux), dans le cas où une longueur supérieure serait nécessaire, il est possible d'ajouter panneaux de 620 mm chacun.
- L'impulsion peut être soit latérale (LTR) soit centrale (CTR).

MODELO MODEL MODÈLE	LONGITUD LENGTH LONGUEUR mm	ALTURA HEIGHT HAUTEUR mm	FONDO DEPTH PROFOND mm
HUMER HEK-710-5/110	3.000	1.070	105
HUMER HEK-710-5/160	3.000	1.570	105
HUMER HEK-710-5/200	3.000	1.970	105

ELEMENTOS OPCIONALES OPTIONAL ELEMENTS · ELEMENTS OPTIONNELS	
KIT IMPULSIÓN OUTLET KIT KIT D'IMPULSION	KIT IMPULSIÓN HEK LTR
	KIT IMPULSIÓN HEK ESQ
	KIT IMPULSIÓN HEK LIN
	KIT IMPULSIÓN HEK CTR
KIT BOMBA PUMP KIT KIT POMPE	KIT BOMBA HEK
	KIT BOMBA HEK (25>30P)
KIT DESAGÜE HUMER DRAINAGE KIT FOR HUMER KIT SORTIE D'EAU HUMER	KIT DESAGÜE HUMER HEK
	KIT DESAGÜE HUMER HEK (25>30P)

© Copyright Gestiones, Estudios y Realizaciones S.A. 2014

COMPAK ACERO INOXIDABLE "COMPAK"
COMPAK STAINLESS STEEL "COMPAK" · COMPAK ACIER INOXYDABLE "COMPAK"

(*) Sin enmarcar / Without frame / Sans encadrement

Ejemplo / Example
HPK-2/110 BI

HUMER®	H
Modelo Compak / Compak model / Modèle Compak	P
Panel de celulosa / Cellulose pad / Panneau de cellulose	K
Número de paneles / Pads required / Numéro panneaux	2-8
Altura / Height / Hauteur	110 160 200
Bomba incorporada / Bomb included / Pompe incorporé	BI

CARACTERÍSTICAS CONSTRUCTIVAS

- Construcción total en acero inoxidable.
- Panel celulosa espesor 100 mm.
- Incorpora bomba (BI) y distribución de agua.
- Colocación continua o modular.

CONSTRUCTION CHARACTERISTICS

- Monoblock entirely made of stainless steel.
- Cellulose pad of 100 mm.
- Built-in distribution channel and frame.
- Continuous or modular placement

CARACTERISTIQUES CONSTRUCTIVES

- Monobloc tout en acier inoxydable.
- Cadre et conduit de distribution incorporés.
- Panneau cellulose de 100 mm.
- Installation en continu ou modulaire.

MODELO HUMER COMPAK HUMER COMPAK MODEL MODÈLE HUMER COMPAK	PANELES PADS PANNEAUX	SUPERFICIE ÚTIL DE HUMECTACIÓN HUMECTATION SURFACE SUPERFICE UTILE D'HUMECTATION m^2	LONGITUD LENGTH LONGUEUR mm	ALTURA HEIGHT HAUTEUR mm	FONDO DEPTH PROFOND mm
HPK-2/110 BI	2	1,08	1.205	1.055	350
HPK-2/160 BI	2	1,68	1.205	1.555	350
HPK-2/200 BI	2	2,16	1.205	1.955	350
HPK-3/110 BI	3	1,62	1.805	1.055	350
HPK-3/160 BI	3	2,52	1.805	1.555	350
HPK-3/200 BI	3	3,24	1.805	1.955	350
HPK-4/110 BI	4	2,16	2.405	1.055	350
HPK-4/160 BI	4	3,36	2.405	1.555	350
HPK-4/200 BI	4	4,32	2.405	1.955	350
HPK-5/110 BI	5	2,7	3.010	1.055	350
HPK-5/160 BI	5	4,2	3.010	1.555	350
HPK-5/200 BI	5	5,4	3.010	1.955	350
HPK-6/110 BI	6	3,24	3.610	1.055	350
HPK-6/160 BI	6	5,04	3.610	1.555	350
HPK-6/200 BI	6	6,48	3.610	1.955	350
HPK-7/110 BI	7	3,78	4.210	1.055	350
HPK-7/160 BI	7	5,88	4.210	1.555	350
HPK-7/200 BI	7	7,56	4.210	1.955	350
HPK-8/110 BI	8	4,32	4.810	1.055	350
HPK-8/160 BI	8	6,72	4.810	1.555	350
HPK-8/200 BI	8	8,64	4.810	1.955	350
HCPK-710(1-4-1)/200 BI "Tipo caseta"/ "House type model" / "Type coffrage"	6	6,48	2.780	1.985	860

© Copyright Gestiones, Estudios y Realizaciones S.A. 2014

SERIE HC/K. MODELOS TIPO CASETA "CASETA"
HC/K SERIES. HOUSING TYPE MODELS "CASETA" · SÉRIE HC/K. MODEL TYPE COFFRAGE "CASETA"

(*)Enmarcada / With frame / Avec encadrement

Ejemplo / Example
HCK–505-(1-5-1)/110

HUMER®	H
Modelo tipo caseta / Housing type model / Modèle poste	C
Panel de fibra de viruta de madera / Wood fiber pad / Panneau de fibre de bois	Ø
Panel de celulosa / Cellulose pad K / Panneau de cellulose	K
Paso / Flute height / Pas d'air	5 7
Espesor panel 50 mm / Pad thickness 50 mm / Épaisseur panneau 50 mm	05
Espesor panel 100 mm / Pad thickness 100 mm / Épaisseur panneau 100 mm	10
Número de paneles / Pads required / Numéro panneaux	1-4-1 1-5-1 1-6-1
Altura / Height / Hauteur	110 160 200

CARACTERÍSTICAS CONSTRUCTIVAS

- Estructura modular.
- BASE (depósito-canal) de 770 mm, con salidas de desagüe y limpieza.
- By-pass de desconcentración.
- Modelo HC y HCC: panel de FIBRA DE MADERA alojado en rejilla de ACERO PRELACADO o INOXIDABLE.
- Modelo HCK y HCCK: panel de CELULOSA RÍGIDA
- Alturas estándar:
  - Mod. HCC/K-110 –>1.081 mm
  - Mod. HCC/K-160 –>1.581 mm
  - Mod. HCC/K-200 –>1.981 mm
- Construcción total o parcial de acero galvanizado, prelacado o inoxidable (AISI 304).
- Marco y vierteaguas incorporado al panel. (Sólo Serie HCK y HCCK).

CONSTRUCTION CHARACTERISTICS

- Modular structure.
- 770 mm BASE (channel-tank), with drainage and cleaning outlets.
- Deconcentration by-pass.
- HC and HCC Model: WOOD FIBER pad housed in PRE-LACQUERED or STAINLESS STEEL grid
- HCK and HCCK Model: RIGID CELLULOSE pad.
- Standard heights:
  - Mod. HCC/K-110 –>1.081 mm
  - Mod. HCC/K-160 –>1.581 mm
  - Mod. HCC/K-200 –>1.981 mm
- Total or partial construction of galvanized, pre-lacquered or stainless steel AISI 304
- Built-in frame and gutter with pad. (Only HCK and HCCK Series).

CARACTERISTIQUES CONSTRUCTIVES

- Structure modulaire.
- BASE (réservoir-canal.) de 770 mm, avec sorties d'eau et de vidange.
- By-pass de déconcentration.
- Modèle HF: panneau en FIBRE DE BOIS logé dans une grille d'ACIER PRÉLAQUÉ ou INOXYDABLE.
- Modèle HFK: Panneau en CELLULOSE RIGIDE.
- Hauteurs standard:
  - Mod. HCC/K-110 –>1.081 mm
  - Mod. HCC/K-160 –>1.581 mm
  - Mod. HCC/K-200 –>1.981 mm
- Tout ou partiellement en acier galvanisé, pré-laqué ou inoxydable AISI 304).
- Cadre et rejéteau incorporé au panneau. (Uniquement sur les séries HCK et HCCK).

MODELO MODEL MODÈLE	PANELES PADS PANNEAUX	SUPERFICIE ÚTIL DE HUMECTACIÓN HUMECTATION SURFACE SUPERFICE UTILE D'HUMECTATION m²	LONGITUD LENGTH LONGUEUR mm	ALTURA HEIGHT HAUTEUR mm	FONDO DEPTH PROFOND mm	OPCIONES DE COMPOSICIÓN COMPOSITION OPTIONS OPTIONS DE COMPOSITION
HC-(1-4-1)/200BI HCK-505/(1-4-1)/200 BI HCK-710/(1-4-1)/200 BI	6	6,48	2.690	1.981	770	1) Todo galvanizado · All in galvanized steel · Tout en acier galvanisé 2) Bandeja inox y estructura en galvanizado Base in stainless steel and structure in galvanized steel Base en acier inox et structure en acier galvanisé 3) Todo inox · All in stainless steel . Tout en acier inox
HC-(1-5-1)/200BI HCK-505/(1-5-1)/200 BI HCK-710/(1-5-1)/200 BI	7	7,56	3.300	1.981	770	
HC-(1-6-1)/200BI HCK-505/(1-6-1)/200 BI HCK-710/(1-6-1)/200 BI	8	8,64	3.970	1.981	770	

© Copyright Gestiones, Estudios y Realizaciones S.A. 2014

MODELO HVC/K. SALIDA LATERAL CON VENTILADOR INCORPORADO
MODEL HVC/K. SIDE OUTLET WITH FAN · MODÈLE HVC/K. SORTIE LATÉRALE AVEC VENTILATEUR

(*)Enmarcado / With frame / Avec encadrement

Ejemplo / Example
HVCK (1-2-1)/160 80T-050 BI

HUMER®	H
Modelo Ventilador incorpordado / Fan included model / Modèle ventilateur incorporé	VC
Panel de celulosa / Cellulose pad / Panneau de cellulose	K
Panel viruta madera / Wood fiber pad / Panneau de fibre de bois	Ø
Número de paneles / Pads required / Numéro panneaux	1-2-1
Altura / Height / Hauteur	110 160 200
Tipo VGX / VGX type / Type VGX	80
Monofásico / Monophasic / Monophasé	M
Trifásico / Triphasic / Triphasé	T
Potencia / Power / Puissance Cv	050 075
Bomba incorporada / Bomb included / Pompe incorporé	BI

CARACTERÍSTICAS CONSTRUCTIVAS

- Modelo HVC: panel de FIBRA DE MADERA con rejillas en acero prelacado.
- Modelo HVCK: panel de CELULOSA RÍGIDA enmarcado.
- Ventilador axial (helicoidal).
- Transmisión por poleas.
- Deflector especial para pared (doble deflexión).
- Embocadura y junta flexible desmontable.
- Construcción total o parcial en acero galvanizado, prelacado o inoxidable AISI 304.
- Marco y canal incorporados. (Solo para HVCK).

CONSTRUCTION CHARACTERISTICS

- HVC Model: WOOD FIBER panel with grid in prelacquered steel.
- HVCK Model: framed CELLULOSE PAD.
- Axial flow fan (helical).
- Pulleys transmission.
- Special deflector for walls (double deflection).
- Outlet and removable flexible gasket.
- Total or partial construction in galvanized, pre-lacquered or stainless steel AISI 304.
- Built-in frame and channel. (Only for HVCK).

CARACTERISTIQUES CONSTRUCTIVES

- Modèle HVC: Panneau en FIBRE DE BOIS avec grille en acier pre-laqué.
- Modèle HVCK: Panneau en CELLULOSE encadré.
- Ventilateur axial (hélicoïdal).
- Transmission par poulies.
- Déflecteur spécial pour le mur (double déflection).
- Sortie d'air et joint flexible démontable.
- Tout ou partiellement en acier galvanisé, pré-laqué ou inoxydable AISI 304.
- Cadre et conduit incorporés. (Uniquement sur HVCK).

MODELO MODEL MODÈLE	CAUDAL AIR FLOW DÉBIT D'AIR m^3/h	SUPERFICIE ÚTIL DE HUMECTACIÓN HUMECTATION SURFACE SUPERFICE UTILE D'HUMECTATION m^2	LONGITUD LENGTH LONGUEUR mm	ALTURA HEIGHT HAUTEUR mm	FONDO DEPTH PROFOND mm
HUMER HVC / HVCK /(1-2-1)/160 80T-050 BI	16.000	3,36	1.360	1.580	770
HUMER HVC / HVCK /(1-2-1)/160 80T-075 BI	18.000	3,36	1.360	1.580	770
HUMER HVC / HVCK /(1-2-1)/160 80M-050 BI	16.000	3,36	1.360	1.580	770
HUMER HVC / HVCK /(1-2-1)/160 80M-075 BI	18.000	3,36	1.360	1.580	770

© Copyright Gestiones, Estudios y Realizaciones S.A. 2014

MODELO HVCC/K. SALIDA LATERAL CON VENTILADOR INCORPORADO
MODEL HVCC/K. SIDE OUTLET WITH FAN · MODÈLE HVCC/K. SORTIE LATÉRALE AVEC VENTILATEUR

(*)Enmarcado / With frame / Avec encadrement

Ejemplo / Example
HVCCK (1-4-2-1)/200 80T-200 BI

HUMER®	H
Modelo Ventilador incorpordado / Fan included model / Modèle ventilateur incorporé	VC
Panel de celulosa / Cellulose pad / Panneau de cellulose	K
Panel viruta madera / Wood fiber pad / Panneau de fibre de bois	Ø
Número de paneles / Pads required / Numéro panneaux	1-4-2-1 1-6-4-1
Altura / Height / Hauteur	110 160 200
Tipo VGX / VGX type / Type VGX	80
Monofásico / Monophasic / Monophasé	M
Trifásico / Triphasic / Triphasé	T
Potencia / Power / Puissance Cv	200
Bomba incorporada / Bomb included / Pompe incorporé	BI

CARACTERÍSTICAS CONSTRUCTIVAS

- Panel de fibra de madera. (Sólo para HVC).
- Ventilador axial (helicoidal).
- Transmisión por poleas.
- Rejillas en acero preclacado.
- Deflector especial para pared (doble deflexión).
- Embocadura y junta flexible desmontable.
- Construcción total o parcial en acero galvanizado, prelacado o inoxidable AISI 304.
- Panel de celulosa KM-505 enmarcado. (Solo para HVCK).
- Marco y canal incorporados. (Solo para HVCK).

CONSTRUCTION CHARACTERISTICS

- Wood fibre panel. (Only for HVC).
- Axial flow fan (helical).
- Pulleys transmission.
- Pre-lacquered grid.
- Special deflector for walls (double deflection).
- Outlet and removable flexible gasket.
- Total or partial construction in galvanized, pre-lacquered or stainless steel AISI 304.
- Cellulose panel KM-505 framed. (Only for HVCK).
- Built-in frame and channel. (Only for HVCK).

CARACTERISTIQUES CONSTRUCTIVES

- Panneau en fibre de bois. (Uniquement sur HVC).
- Ventilateur axial (hélicoïdal).
- Transmission par poulies.
- Grille en acier pré-laqué.
- Déflecteur spécial mur (double déflection).
- Sortie d'air et joint flexible démontable.
- Tout ou partiellement en acier galvanisé, pré-laqué ou inoxydable AISI 304.
- Panneau en cellulose KM-505 encadré. (Uniquement sur HVCK).
- Cadre et conduit incorporés. (Uniquement sur HVCK).

MODELO MODEL MODÈLE	TENSIÓN VOLTAGE TENSION V	CAUDAL DE AIRE 4AIR FLOW DÉBIT D'AIR m³/h	MOTOR POWER MOTEUR CV	SUPERFICIE ÚTIL DE HUMECTACIÓN HUMECTATION SURFACE SUPERFICE UTILE D'HUMECTATION m²	BOMBA PUMP POMPE	MEDIDAS EQUIPO EQUIPMENT MEASURES MESURES DE L'EQUIPE			MEDIDAS DEFLECTOR DEFLECTOR MEASURES MESURES DU DEFLECTEUR		
						LONGITUD LENGTH LONGUEUR mm	ALTURA HEIGHT HAUTEUR mm	ANCHURA WIDTH LARGEUR mm	LONGITUD LENGTH LONGUEUR mm	ALTURA HEIGHT HAUTEUR mm	ANCHURA WIDTH LARGEUR mm
HVCC (1-4-2-1)/200/90T-200	III/230/400	33.000	2	8,44	GR/B-S3	2.690	770	2.000	1.600	850	500
HVCCK (1-4-2-1)/200/90T-200	III/230/400	33.000	2	8,64	GR/B-S3	2.690	770	2.000	1.600	850	500
HVCC (1-6-4-1)/200/90T-200	III/230/400	33.000	2	12,67	GR/B-S3	3.970	770	2.000	1.600	850	500
HVCCK (1-6-4-1)/200/90T-200	III/230/400	33.000	2	12,96	GR/B-S3	3.970	770	2.000	1.600	850	500

© Copyright Gestiones, Estudios y Realizaciones S.A. 2014

VENTILACIÓN
VENTILATION
VENTILATION

EQUIPOS DE VENTILACIÓN-EXTRACCIÓN
VENTILATION-EXTRACTION EQUIPMENTS
APPAREILS DE VENTILATION-EXTRACTION

VENTIGRAN

GER se reserva el derecho de realizar cualquier modificación sin previo aviso
GER reserves the right to carry out any modification without prior notification
GER se réserve le droit d'apporter à ses articles tous les changements opportuns sans en informer au préalable sa clièntele.

Ventilación gran caudal. Transmisión por correas
Large flow ventilation. Belt drive transmission / Ventilateurs grand débit. Transmission par courroies

94 Serie VGXL Gran caudal con persiana
VGXL Series. Large flow with shutter / Série VGXL Grand débit avec volet

94 Serie VGXP Gran caudal sin presiana
VGXP Series. Large flow without shutter / Série VGXP Grand débit sans volet

96 Extracción por cubierta
Extraction through roof / Extraction par le toit

97 Aquavent
Ventilador Gran caudal con boquillas de pulverización
Large flow fan with pulverization nozzles / Ventilateur grand débit avec tuyau de pulvérisation

Ventilación pequeño y mediano caudal. Transmisión directa
Small and medium flow ventilation. Direct Transmission / Ventilateurs petit et moyen débit. Transmission directe

98 Serie VG. Transmisión directa.
VG Series. Direct Transmission / Série VG. Transmission directe.

99 Serie VGD. Transmisión directa.
VGD Series. Direct Transmission / Série VGD. Transmission directe.

Cajas de ventilación y envolventes
Ventilation boxes and casings / Boîtes de ventilation et enveloppes

100 Envolventes para cajas de ventilación
Casings for ventilation boxes / Enveloppes pour les boîtes de ventilation

Cajas de ventilación con motor incorporado
Built-in motor ventilation boxes / Boîte de ventilation avec moteur inclus

102 Serie BVG
BVG Series / Série BVG

103 Serie IVG
IVG Series / Série IVG

Cajas de ventilación. Transmisión por poleas
Ventilation boxes. Pulley transmission / Boîte de ventilation. Transmission par poulies.

104 Serie SVG
SVG Series / Série SVG

105 Serie CVG
CVG Series / Série CVG

106 Serie CHTG. 400°/2 horas.
CHTG Series. 400°/2 hours. / Série CHTG. 400°/2 heurs.

108 Ventiladores mediana presión
Medium pressure fans / Ventilateurs de moyenne pression

109 Conjunto motor-ventilador
Motor-fan assembly / Ensemble moteur ventilateur

110 Accesorios
Accesories / Accessoires

SERIE VGXL GRAN CAUDAL CON PERSIANA
VGXL SERIES LARGE FLOW WITH SHUTTER
SÉRIE VGXL GRAND DÉBIT AVEC VOLET

(*) KIT PORTÁTIL
PORTABLE KIT
KIT PORTABLE

CARACTERÍSTICAS CONSTRUCTIVAS

- Conjunto monobloc.
- Construcción total en acero galvanizado.
- Hélice de palas planas (*ver opcionales punto 4*).
- Persiana automática.
- Protección delantera de polipropileno. Opcional: malla galvanizada.
- Motor: Protección IP-55.
- Tensión:
  III-230/440V-50Hz
  III-230/440V-60Hz

CONSTRUCTION CHARACTERISTICS

- Monoblock assembly
- Entirely made of galvanized steel.
- Flat blades for propeller (*go to optionals point 4*).
- Automatic shutter.
- Front protection of polypropylene. Optional: galvanized mesh.
- Motor: Protection IP-55.
- Voltage:
  III-230/440V-50Hz
  III-230/440V-60Hz

CARACTERISTIQUES CONSTRUCTIVES

- Ensemble monobloc.
- Tout en acier galvanisé.
- Hélice plates (*voir options point 4*).
- Persienne automatique.
- Protection frontale en polypropylène. Optionnel: maille galvanisé.
- Moteur: Protection IP-55
- Tension:
  III-230/440V-50Hz
  III-230/440V-60Hz

SERIE VGXP GRAN CAUDAL SIN PERSIANA
VGXP SERIES LARGE FLOW WITHOUT SHUTTER
SÉRIE VGXP GRAND DÉBIT SANS VOLET

CARACTERÍSTICAS CONSTRUCTIVAS

- Conjunto monobloc.
- Construcción en acero galvanizado. Malla delantera y trasera en polipropileno. *Opcional:* malla galvanizada.
- Hélice de palas planas (*ver opcionales punto 4*).
- Motor: Protección IP-55.
- Tensión:
  III-230/440V-50Hz
  III-254/440V-60Hz

CONSTRUCTION CHARACTERISTICS

- Monoblock assembly
- Made of galvanized steel. Front and rear protection of polipropylene. *Optional:* galvanized mesh.
- Flat blades for propeller (*go to optionals point 4*).
- Motor: Protection IP-55.
- Voltage:
  III-230/440V-50Hz
  III-254/440V-60Hz

CARACTERISTIQUES CONSTRUCTIVES

- Ensemble monobloc.
- Construction en acier galvanisé. Maille arrière et avant en polypropylène (appareil standard). *Optionnel:* maille galvanisé.
- Hélice plates (*voir options point 4*).
- Protection frontale en polypropylène. Optionnel: maille galvanisé.
- Moteur: Protection IP-55
- Tension:
  III-230/440V-50Hz
  III-254/440V-60Hz

OPCIONALES / OPTIONS / EN OPTION

Palas en acero inoxidable Stainless steel blades / Pales en acier inoxydable	
Construcción en acero inoxidable Totally made of stainless steel / Construction totale en acier inoxydable	
Motor monofásico Single-phase motor / Moteur monophasé	
Modelo palas reversibles para funcionamiento en ambos sentidos de giro Model with reversible blades to make it run in both directions also available / Modèle avec pales réversibles pour fonctionnement dans les deux sens de rotation aussi disponible.	
Kit portátil: 2 manerales + 2 ruedas con freno + 2 ruedas normales con soporte (*) Portable kit: 2 handlers + 2 wheels with brakes + 2 normal wheels with support (*) / Kit portable: 2 anses + 2 roues avec frein + 2 roues normales (*)	
Deflector DHV DHV deflector / Déflecteur DHV	p.111
Mallas VGX / VGX Mesh / Maille VGX	p.111
Oscurecedores (antiluz) Darkening agents (anti-light) / Obscurisseurs (anti-lumière)	p.112

* Ver despiece / Go to breaking up / Voir détail piéces p. 100

© Copyright Gestiones, Estudios y Realizaciones S.A. 2014

MODELO MODEL MODÈLE	CAUDAL AIR FLOW DÉBIT m3/h		VENTILADOR FAN VENTILATEUR			MOTOR MOTOR MOTEUR				NIVEL SONORO SOUND LEVEL NIVEAU SONORE dB(A) 1 m.	MEDIDAS · MEASURES · MESURES			
	50 Hz	60 Hz	Ø GIRO mm	Rpm 50 Hz	Rpm 60 Hz	Kw	Rpm 50 Hz	Rpm 60 Hz	INTENSIDAD CURRENT INTENSITÉ A		FONDO DEPTH PROFOND mm	ALTURA HEIGHT HAUTEUR mm	ANCHURA WIDTH LARGEUR mm	PESO WEIGTH POIDS Kg
VGXL-80T-050	16.000	17.000	800	576	615	0,37	2.800	3.360	1,8/1,1	72	427	925	925	48
VGXL-80T-075	18.000	19.000	800	650	659	0,55	2.800	3.360	2,5/1,4	75	427	925	925	48
VGXL-100T-050	25.000	26.000	1.000	418	418	0,37	1.420	1.705	2,05/1,2	70	447	1.125	1.125	63
VGXL-100T-075	29.000	30.500	1.000	464	474	0,55	1.420	1.705	2,65/1,53	73	447	1.125	1.125	64
VGXL-100T-100	32.000	33.000	1.000	492	501	0,75	1.420	1.705	3,5/2,0	76	447	1.125	1.125	66
VGXL-125T-100	38.000	40.000	1.250	429	434	0,75	1.420	1.705	3,7/2,14	77	480	1.375	1.375	87
VGXL-125T-150	43.000	45.000	1.250	479	488	1,10	1.420	1.705	4,7/2,72	78	480	1.375	1.375	90
VGXL-125T-200	48.000	49.500	1.250	533	542	1,50	1.420	1.705	6,3/3,66	82	480	1.375	1.375	92
VGXP-80T-050	16.000	17.000	800	576	615	0,37	2.800	3.360	1,8/1,1	72	363	925	925	42
VGXP-80T-075	18.000	19.000	800	650	659	0,55	2.800	3.360	2,5/1,4	75	363	925	925	43
VGXP-100T-050	25.000	26.000	1.000	418	418	0,37	1.420	1.705	2,05/1,2	70	383	1.125	1.125	57
VGXP-100T-075	29.000	30.500	1.000	464	474	0,55	1.420	1.705	2,65/1,53	73	383	1.125	1.125	58
VGXP-100T-100	32.000	33.000	1.000	492	501	0,75	1.420	1.705	3,5/2,0	76	383	1.125	1.125	60
VGXP-125T-100	38.000	40.000	1.250	429	434	0,75	1.420	1.705	3,7/2,14	77	416	1.375	1.375	77
VGXP-125T-150	43.000	45.000	1.250	479	488	1,10	1.420	1.705	4,7/2,72	78	416	1.375	1.375	80
VGXP-125T-200	48.000	49.500	1.250	533	542	1,50	1.420	1.705	6,3/3,66	82	416	1.375	1.375	82

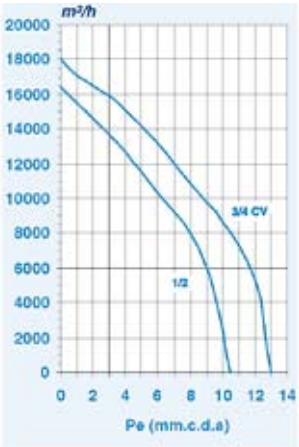

VGX (L/P) 80T

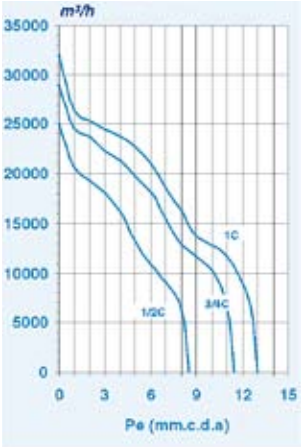

VGX (L/P) 100T

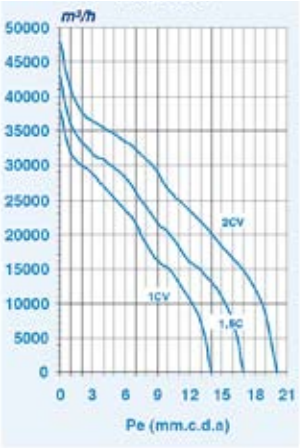

VGX (L/P) 125T

VGX L 125 T 100

Denominación VENTIGRAN® / VENTIGRAN® name / Dénomination VENTIGRAN®

Con persiana/ With shutter / Avec volet · L
Sin persiana/ Without shutter / Sans volet · P

Diámetro palas / Blades diameter / Diametre plates · Ø

Trifásico / Triphase / Triphasé

Motor / Motor / Moteur

© Copyright Gestiones, Estudios y Realizaciones S.A. 2014

EXTRACCIÓN POR CUBIERTA
EXTRACTION THROUGH ROOF · EXTRACTION PAR LE TOIT

CARACTERÍSTICAS CONSTRUCTIVAS

- Plenum de aspiración para instalación en cubierta construido en acero galvanizado o inoxidable con sus correspondientes accesorios para su correcto ensamblaje.
- Disponibles para todos los modelos de VENTILADORES AXIALES VGXL.
- Protección CE y malla aspiración plenum no incluida. (*) *Solicítela al hacer su pedido.*

CONSTRUCTION CHARACTERISTICS

- Suction plenum for installation on roof made of galvanized or stainless steel with its relative accessories for a correct assembly.
- Available for all VGXL AXIAL FAN models.
- CE Protection and outlet aspiration mesh not included. (*) *Please request when ordering.*

CARACTERISTIQUES CONSTRUCTIVES

- Plénum d'aspiration pour installation en couverte en acier galvanisé ou inoxydable fourni avec les accessoires nécessaires à son assemblage.
- Disponibles sur tous les modèles de VENTILATEURS AXIAUX VGXL.
- Protection CE et maille d'aspiration plenum non incluses. (*) *S'il vous plaît demandez-les lors de la commande.*

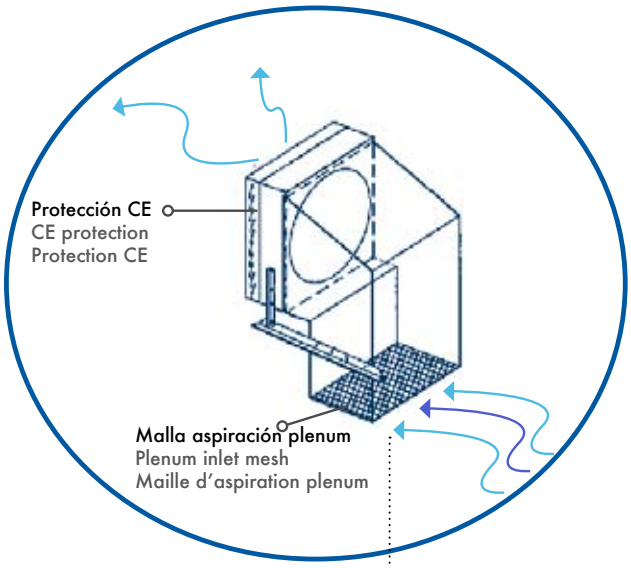

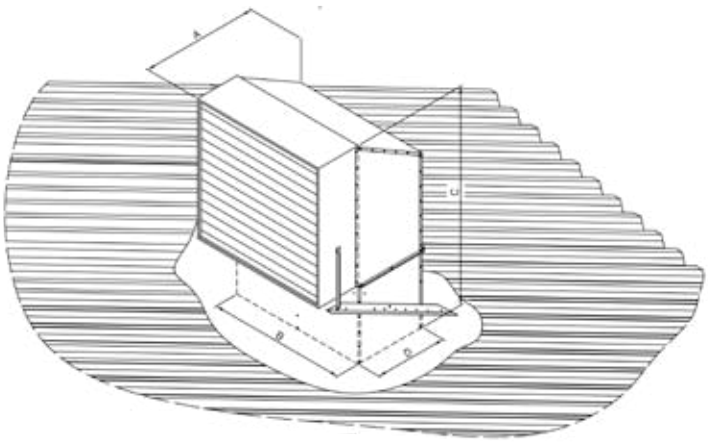

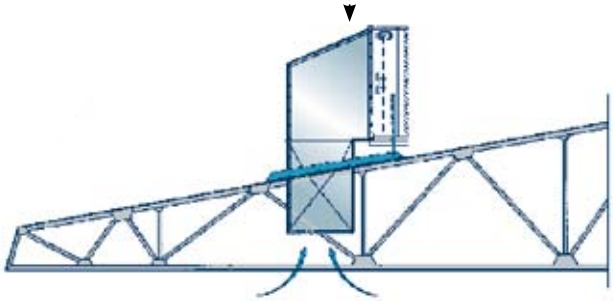

MODELO MODEL MODÈLE	MEDIDAS · MEASURES · MESURES			
	A	B	C	D
80	947	929	1.634	494
100	1.058	1.130	1.873	600
125	1.227	1.380	2.136	731

© Copyright Gestiones, Estudios y Realizaciones S.A. 2014

AQUAVENT

VENTILADOR GRAN CAUDAL CON BOQUILLAS DE PULVERIZACIÓN

LARGE FLOW FAN WITH PULVERIZATION NOZZLES · VENTILATEUR GRAND DÉBIT AVEC TUYAUX DE PULVÉRISATION

CARACTERÍSTICAS CONSTRUCTIVAS

- Conjunto monobloc.
- Construcción en acero galvanizado con palas en acero inoxidable. *Opcional:* todo en acero inoxidable AISI 304.
- Para funcionamiento en ambos sentidos de giro, los equipos se suministran con hélice de palas planas. Tiene también a su disposición el modelo de palas reversibles (Mod. R).
- Persiana automática.
- Tubería de agua (PVC) con válvula de compuerta en la entrada.
- Boquillas de pulverización de agua a baja presión (6/10 kg/cm²)
- Motor: Protección IP-55.
- Tensión:
  III-230/440V-50Hz
  III-230/440V-60Hz

CONSTRUCTION CHARACTERISTICS

- Monoblock assembly
- Made of galvanized steel with blades in stainless steel. *Optional:* all in stainless steel AISI 304.
- To make it run in both rotation directions, the equipment is supplied with flat blade propeller. We also offer reversible blades (Mod. R)
- Automatic shutter.
- Water pipe (PVC) with a gate valve at the inlet.
- Low pressure water sprayer outlet (6/10 kg/cm²)
- Motor: Protection IP-55.
- Voltage:
  III-230/440V-50Hz
  III-230/440V-60Hz

CARACTERISTIQUES CONSTRUCTIVES

- Ensemble monobloc.
- Fabriqué en acier galvanisé avec pales en acier inoxydable. *Optionnel:* tout fabriqué en acier inoxydable AISI 304.
- Pour fonctionnement dans les deux sens de rotation, les appareils sont livrés équipés de pales d'hélices planes. Nous offrons aussi pales réversibles (Mod. R).
- Persienne automatique.
- Tuyauterie d'eau (PVC) avec vannes à eau à l'entrée.
- Buse de pulvérisation d'eau à bas pression (6/10 kg/cm²)
- Moteur: Protection IP-55
- Tension:
  III-230/440V-50Hz
  III-230/440V-60Hz

MODELO MODEL MODÈLE	CAUDAL AIR FLOW DÉBIT m3/h		VENTILADOR FAN VENTILATEUR			MOTOR MOTOR MOTEUR				NIVEL SONORO SOUND LEVEL NIVEAU SONORE dB(A) 1m	MEDIDAS · MEASURES · MESURES			
	50 Hz	60 Hz	Ø GIRO	Rpm 50 Hz	Rpm 60 Hz	Kw	Rpm 50 Hz	Rpm 60 Hz	INTENSIDAD CURRENT INTENSITÉ A		FONDO DEPTH PROFOND mm	ALTURA HEIGHT HAUTEUR mm	ANCHURA WIDTH LARGEUR mm	PESO WEIGTH POIDS Kg
AQUAVENT-80T-075	18.000	19.000	800	650	659	0,55	2.800	3.360	1,8/1,1	72	427	925	925	48
AQUAVENT-100T-100	32.000	33.000	1.000	492	501	0,75	1.420	1.705	3,5/2,0	76	447	1.125	1.125	66
AQUAVENT-125T-150	43.000	45.000	1.250	479	488	1,10	1.420	1.705	4,7/2,72	78	480	1.375	1.375	90

OPCIONALES / OPTIONS / EN OPTION

Construcción total en acero inoxidable AISI 304
Totally made of stainless steel AISI 304 / Construction totale en acier inoxydable AISI 304

Motor monofásico
Single-phase motor / Moteur monophasé

Kit portátil: 2 manerales + 2 ruedas con freno + 2 ruedas normales con soporte.
Portable kit: 2 handlers + 2 wheels with breaks + 2 normal wheels with support / Kit portable: 2 anses + 2 roues avec frein + 2 roues normales

© Copyright Gestiones, Estudios y Realizaciones S.A. 2014

SERIE VG. TRANSMISIÓN DIRECTA
VG SERIES. DIRECT TRANSMISSION · SÉRIE VG. TRANSMISSION DIRECTE

CARACTERÍSTICAS CONSTRUCTIVAS

- Construcción total en PVC.
- Incluye PROTECCIÓN DELANTERA EN PVC.
- De pequeño y mediano caudal de aire.
- Hélices de palas curvas o planas (reversibles) MODELO MR.
- Motor: IP-55 regulable.
- Versión monofásico y trifásico.

CONSTRUCTION CHARACTERISTICS

- Entirely made of PVC.
- Includes FRONT PROTECTION IN PVC.
- Small and medium air flow.
- Curved or flat blade propellers (reversible) MR MODEL.
- Motor: IP-55 adjustable.
- Single-phase and three-phase version.

CARACTERISTIQUES CONSTRUCTIVES

- Tout en PVC.
- Inclue une PROTECTION AVANT EN PVC.
- De faible ou moyen débit d'air.
- Hélices à pales courbes ou plates (réversibles) MODÈLE MR.
- Moteur: IP-55 réglable.
- Version en monophasé et en triphasé.

CURVA DE RENDIMIENTO · PERFORMANCE CURVES · COURBE DE RENDEMENT

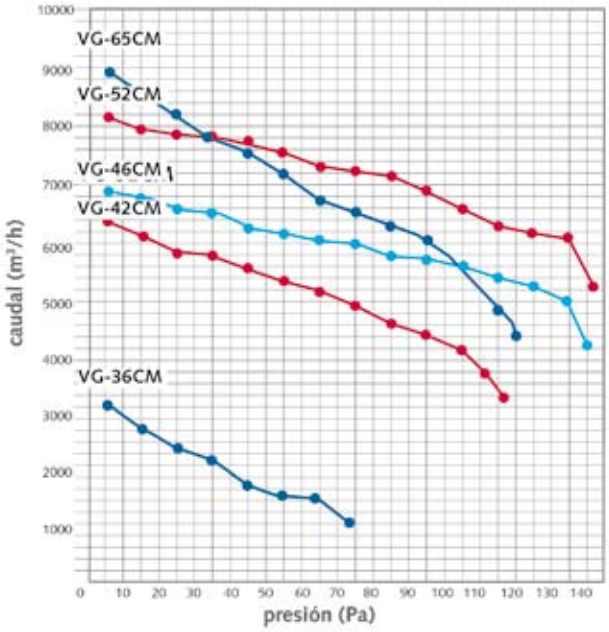

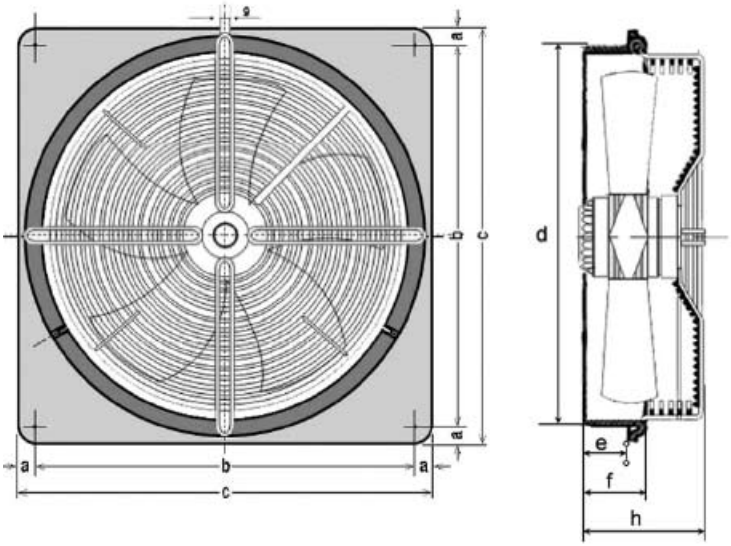

MODELO MODEL MODÈLE	CAUDAL DE AIRE AIR FLOW DÉBIT D'AIR m³/h	Rpm	POTENCIA POWER PUISSANCE W	TENSIÓN VOLTAGE TENSION V	MEDIDAS · MEASURES · MESURES						
					A mm	B mm	C mm	D mm	E mm	F mm	H mm
VG-36 CM	3.200	1.400	150	II-220-50	38,5	419	496	369	94	125	158
VG-36 CT	3.500	1.400	130	III-220/380-50							
VG-42 CM	4.800	1.400	210	II-220-50	48,5	452	549	422	94	125	170
VG-42 CT	4.700	1.400	190	III-220/380-50							
VG-46 CM	6.000	1.400	305	II-220-50	54,5	495	604	473	94	125	190
VG-46 CT	6.000	1.300	300	III-220/380-50							
VG-52 CM	8.000	1.400	415	II-220-50	59,5	527	647	529	94	125	–
VG-52 CT	8.000	1.300	450	III-220/380-50							
VG-65 CM	12.000	800	502	II-220-50	45	635	725	645	90	125	240
VG-65 CT	12.000	900	600	III-220/380-50							

OPCIONALES / OPTIONS / EN OPTION

Persianas de sobrepresión
Overpressure shutters / Persiennes de surpression

p.111

© Copyright Gestiones, Estudios y Realizaciones S.A. 2014

SERIE VGD
VGD SERIES · SÉRIE VGD

Nuevo · New · Nouveau

CARACTERÍSTICAS CONSTRUCTIVAS

- Construcción total en acero galvanizado.
- Motor: Protección IP-55.
- Tensión:
  III-230/440V-50Hz
  III-230/440V-60Hz

CONSTRUCTION CHARACTERISTICS

- Entirely made of galvanized steel.
- Motor: Protection IP-55.
- Voltage:
  III-230/440V-50Hz
  III-230/440V-60Hz

CARACTERISTIQUES CONSTRUCTIVES

- Tout en acier galvanisé.
- Moteur: Protection IP-55
- Tension:
  III-230/440V-50Hz
  III-230/440V-60Hz

CURVA DE RENDIMIENTO · PERFORMANCE CURVES · COURBE DE RENDEMENT

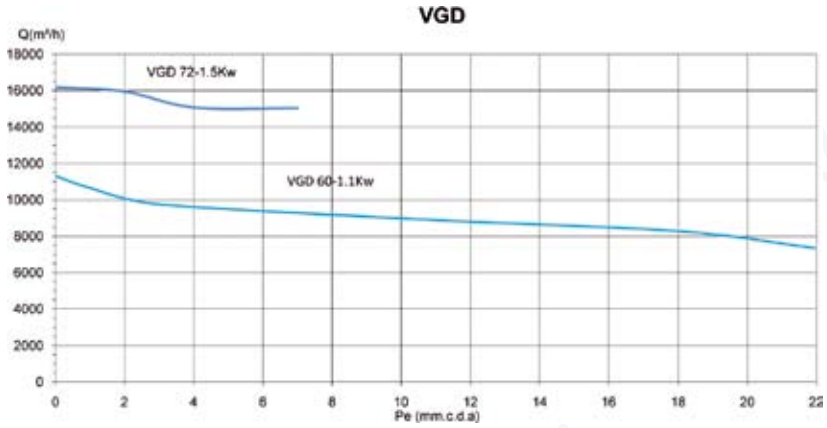

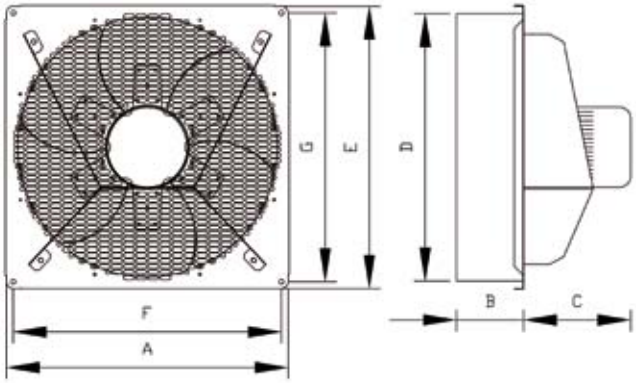

MODELO MODEL / MODÈLE	PESO WEIGHT / POIDS Kg	CAUDAL AIR FLOW / DÉBIT D'AIR m³/h	POTENCIA POWER / PUISSANCE kW	TENSIÓN VOLTAGE / TENSION V	RPM	MEDIDAS · MEASURES · MESURES						
						A	B	C	D	E	F	G
VGD 60	23	11.300	1,1	II-220 III-220/380	1.420	640	151	240	602	640	605	605
VGD 72	31	16.200	1,5	II-220 III-220/380	1.420	760	151	285	722	760	725	725

OPCIONALES / OPTIONS / EN OPTION

Palas en acero inoxidable
Stainless steel blades / Pales en acier inoxydable

Construcción total en acero inoxidable AISI 304
Totally made of stainless steel AISI 304 / Construction totale en acier inoxydable AISI 304

Motor monofásico
Single-phase motor / Moteur monophasé

Proteccion trasera
Back cover / Protection de derrière

© Copyright Gestiones, Estudios y Realizaciones S.A. 2014

ENVOLVENTES PARA CAJAS DE VENTILACIÓN

CASINGS FOR VENTILATION BOXES · ENVELOPPES POUR LES BOÎTES DE VENTILATION

CARACTERÍSTICAS GENERALES

- Construcción en chapa de acero galvanizado.
- Aislamiento interior de poliuretano expandido autoextinguible M1.
- Puertas de registro en ambos laterales.
- Tapa ciega de aspiración (opcional).
- Boca circular de impulsión y/o aspiración (opcional).
- Soportes para colgar (orejetas).
- Posición única del ventilador.

GENERAL CHARACTERISTICS

- Made of galvanized steel.
- Inner insulation of self-extinguishing expanded polyurethane M1.
- Inspection gates on both sides.
- Suction blank cover (optional).
- Circular outlet and/or inlet (optional).
- Hanging supports (lugs).
- Single position of the fan.

CARACTERISTIQUES GÉNÉRAUX

- Structure en tôle d'acier galvanisé.
- Isolement intérieur en polyuréthane expansé traité anti-incendie de type M 1.
- Trappes de visite des deux côtés.
- Couvercle d'aspiration aveugle (en option).
- Bouche circulaire d'aspiration et/ou d'impulsion
- Système de fixation prévu pour sur élever l'appareil (ceillets de fixation)
- Ventilateur à position unique.

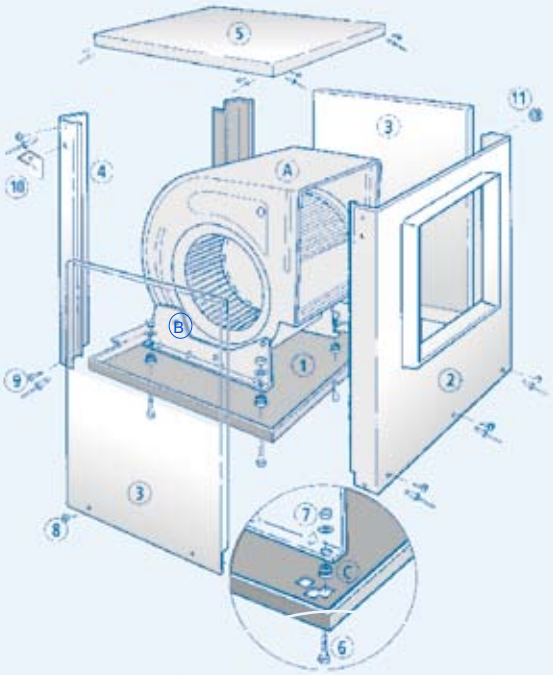

DESPIECE · BREAKING UP · DÉPEÇAGE				
Nº PIEZA PIECE NR. N. PIÈCE		PIEZA · PIECE · PIÈCE		
A		Ventilador doble oido. Motor directo	Direct motor. Double inlet fan	Ventilateur à double ouïe à moteur direct.
B		Soportes (patas) ventilador	Fan supports (legs)	Points d'appui (ou pieds) du ventilateur
C		Topes antivibratorios	Anti-vibration stops	Butées antivibratoires
1		1 Suelo (base)	1 Floor (base)	1 Support au sol (base)
2		1 Frente embocadura	1 Front side outlet	1 Partie frontale sortie d'air
3		2 Cierres laterales (puertas)	2 Side enclosures	2 Portes latérales de fermeture
4		2 Omegas (Postes de esquina)	2 Omegas (corner posts)	2 Montants en coin
5		1 Techo	1 Roof	1 Toit
BOLSA DE ACCESORIOS BAG OF ACCESORIES SAC D'ACCESSOIRES	6	4 Tornillos Din 603 M 6 x 5	4 Screws Din 603 M 6 x 5	4 Vis Din 603 M 6 x 5
	7	4 Tuercas y arandelas	4 Nuts and washers	4 Écrous et rondelles de joint
	8	6 Tornillos Din 7981 M 4'8 x 10	6 Screws Din 7981 M 4'8 x 10	6 Vis Din 7981 M 4'8 x 10
	9 a	24 Tornillos Din 7981 M 6'3 x 16	24 Screws Din 7981 M 6'3 x 16	24 Vis Din 7981 M 6'3 x 16
	9 b	24 Remaches AL 4,8 x 10	24 Rivets AL 4,8 x 10	24 Vis AL 4,8 x 10
	10	4 Soportes (orejetas)	4 Supports (lugs)	4 fixations (oeillets)
	11	1 Pasacables	1 Cable Carrier	1 Passe-câble

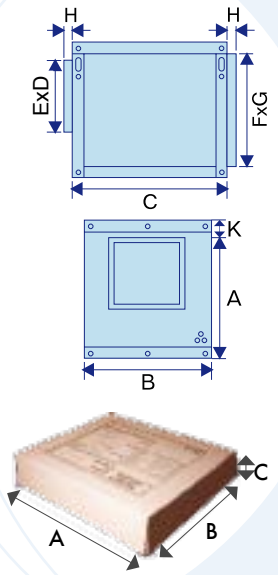

MODELO MODEL MODÈLE	MEDIDAS ENVOLVENTE · CASING MEASURES · MESURES ENVELOPPE								EMBALAJE · PACKAGING · EMBALLAGE				
	A	B	C	D	E	F	G	H	A	B	C	VOL m³	Kg
7/7	379	444	320	257	230	327	324	30	455	390	135	0,024	5
9/7	449	483	381	260	263	397	363	30	550	455	135	0,034	7
9/9	449	549	381	260	283	397	429	30					
10/8	507	533	416	292	312	455	413	30	610	555	135	0,046	9
10/10	507	599	416	357	312	455	479	30					
12/9	580	643	492	337	368	528	523	30	740	660	135	0,065	12
12/12	580	729	492	416	368	528	609	30					
15/15	666	870	595	496	425	614	750	30	920	720	135	0,089	15

(*) Tenga en cuenta que las medidas del catálogo están expresadas en mm salvo indicación expresa.
Be aware that measures are expressed in mm if there are no more indications.
Notez que les mesures du catalogue sont en mm, sauf indication contraire.

INSTRUCCIONES DE MONTAJE

Antes de iniciar el montaje se recomienda efectuar las siguientes comprobaciones:

a. Asegurarse que la marca y el modelo de ventilador a montar se corresponda con el indicado en el exterior de la caja de la envolvente.
b. Verificar que su ventilador dispone de los antivibratorios, soportes (patas) y tornillos de sujeción de los mismos, que su proveedor de ventiladores debe suministrar.
c. Observar que la BASE 1 de la envolvente presenta (vista por el exterior) una serie de taladros D para seleccionar según su numeración, la posición de los tornillos de sujeción del ventilador según la marca y el modelo del mismo.

ASSEMBLY INSTRUCTIONS

Before starting to assemble the fan we recommend making the following checks:

a. Make sure that the brand and the model of fan to be assembled correspond to the one indicated on the outside of the housing box.
b. Verify that your fan has the anti-vibration elements, supports (legs) and anchor bolts, which your fan supplier must supply.
c. Observe that BASE 1 of the housing has (viewed from the outside) a series of boreholes D to be selected according to their numbering, the position of the anchor bolts of the fan according.

INSTRUCTIONS POUR LE MONTAGE

Avant de commencer le montage il est recommandé de proceder aux vérifications suivantes:

a. Assurez-vous que la marque du modèle du ventilateur que vous allez à monter correspond bien à celle indiquée sur la boîte contenant le ventilateur.
b. Vérifiez que le ventilateur dispose des pièces antivibratoires, pieds (ou pattes) et vis de fixation de ceux-ci, qui doivent être fournis par votre fournisseur de ventilateurs.
c. Contrôler que la BASE 1 de la structure comporte bien (vue depuis lintérieur) une serie de trous qui permettent de choisir suivant leur nombre, la position des vis de sujétion du ventilateur en fonction de sa marque et de son modèle.

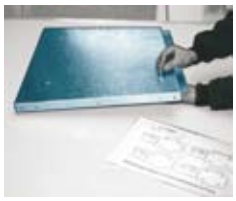

Con la BASE 1 vuelta introducir los tornillos en su emplazamiento correspondiente, según se Indica en el punto C.

With BASE 1 upside down insert the bolts into their relative positions, as indicated in point C.

Avec la BASE 1 retournée introduire les vis dans les emplacements correspondants, comme indiqué dans le point C.

Montar las patas B sobre el ventilador colocando los topes de caucho (antivibratorios) C.

Assamble the legs B on the fan, placing the rubber stops (anti-vibration elements) C.

Monter les pieds B sur le ventilateur et positionner les bouts en caoutchouc (antivibratoires) C.

Volver la BASE 1 en la posición que se indica en la figura sujetando el ventilador a los tornillos 6, mediante tuercas y arandelas correspondientes 7.

Return BASE 1 to the position Indicated on the figure, securing the fan to bolts 6, by means of the relative nuts and washers 7.

Mettre la BASE 1 dans la position indiquée sur le croquis tout en fixant le ventilateur avec les vis 6, à l'aide des écrous et des rondelles (ou joints) correspondants 7.

Colocar pestaña para boca de impulsión, que posteriormente se fijará con remaches.

Place rim for impulsion outlet, which will be later fixed with rivets.

Positionner l'agrafe de la bouche de soufflage qui sera postérieurement fixée à l'aide de rivets.

Pegar burlete de espuma de poliuretano en boca de impulsión.

Stick polyeurethene foam draft to the impulsion outlet.

Coller le bourrelet de mousse en polyuréthane à la bouche d'impulsion.

Exteriormente colocar el frente 2, introduciendo la boca del ventilador A en la embocadura y fijar.

Place front 2 on the outside, inserting the mouth of the fan A into the opening and secure it.

A l'extérieur positionner la partie frontale 2, en introduisant la bouche du ventilateur A dans la sortie d'air et fixer.

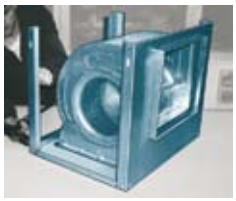

Situar y fijar a la BASE 1 los dos omegas (postes) 4, exteriores a ella.

Place and secure the two omegas (posts) 4 to BASE 1 at the outside of it.

Positionnez et fixez sur la BASE 1 les montants (ou omégas) 4, à l'extérieur de celle-ci.

Colocar el techo 5 de forma que tanto el frente 2 como los omegas 4 queden en el interior.

Set top-roof 5 so that both the front 2 and the omegas are on the inside.

Mettez le toit 5 de manière à ce qu'aussi bien la partie frontale 2 que les montants 4 soient situés à lintérieur.

Para colocar las puertas (cierres laterales) 3, introducir por el interior del techo la parte superior de las mismas, haciéndolas deslizar, al mismo tiempo que se hacen coincidir sus taladros con los de la BASE 1. Fijar con los tornillos 8.

To fit the doors (side seals) 3, insert the upper part of them through the inside of the top, making them slide, at the same time as their boreholes are made to coincide with those of BASE 1. Secure with bolts 8.

Pour installer les portes (fermetures latérales) 3, introduisez par l'intérieur du toit la part supérieure des portes, en les faisant glisser en méme temps que vous faites correspondre les trous representésavec celles de la BASE 1. Fixer-les avec les vis 8.

PUNTOS DE ANCLAJE
ANCHORING POINTS
POINTS DE FIXATION

En función de la marca del ventilador, seleccionar los taladros que se representan numerados en los croquis (en planta) para cada envolvente.
Ventilador posición:

Depending on the brand of fan, choose the boreholes that are shown numbered on the diagrams (ground plan) for each casing.
Fan position:

En fonction de la marque du ventilateur, sélectionnez les trous representés sous forme de números sur le croquis (vue en plan) pour chaque type d'enveloppe.
Position du ventilateur:

SODECA:1
CASALS: 2
NICOTRA: 3
SyP: 4
CHAYSOL: 4
TECNIFAN:5

LADO DE ASPIRACIÓN · INLET SIDE · CÔTÉ D'ASPIRATION

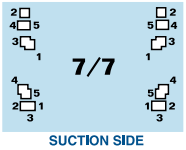

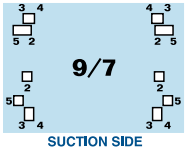

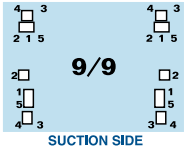

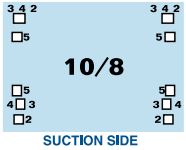

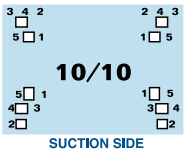

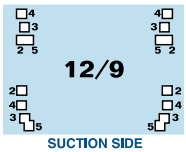

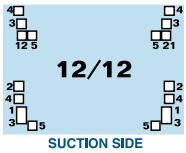

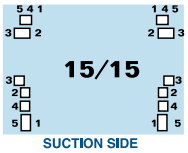

© Copyright Gestiones, Estudios y Realizaciones S.A. 2014

CAJAS DE VENTILACIÓN CON MOTOR INCORPORADO
BUILT-IN MOTOR VENTILATION BOXES
BOÎTES DE VENTILATION AVEC MOTEUR INCLUS

SERIE BVG · BVG SERIES · SÉRIE BVG

(*) Adaptadas a cada fabricante de ventilador / Adapted to every fan manufacturer / Adapté à chaque fabricant de ventilateurs.
(**) **No admite** cambios de posición en bocas / **It does not admit** changes in outlet position / **Ne permet pas** de changements de position des bouches.
(***) Ensambladas: tornillos. Posibilidad ensamblaje remache / Assambling: screws. Assambling: rivet also possible. / Assemblé: vis. Possibilité assemblé: rivet.

CARACTERÍSTICAS CONSTRUCTIVAS

- Envolvente en chapa de acero galvanizado.
- Aislamiento térmico-acústico autoextinguible M-1.
- Registro por ambos laterales.
- Cuatro piezas de anclaje.
- Vendemos embocaduras de aspiración y salidas a diámetros nominales.

CONSTRUCTION CHARACTERISTICS

- Casing in galvanized steel sheet metal.
- Self-extinguishing thermal-acoustic insulation M-1.
- Both sides inspection.
- Four outriggers for fixing
- We provide inlet and outlet adapters in nominal diametres.

CARACTERISTIQUES CONSTRUCTIVES

- Revêtement en tôle d'acier galvanisé.
- Isolement thermique-acoustique M-1.
- Registres d'accès latérales.
- Quatre pièces de fixation.
- Nous offrons embouchures d'aspiration et sorties à diamètres nominals.

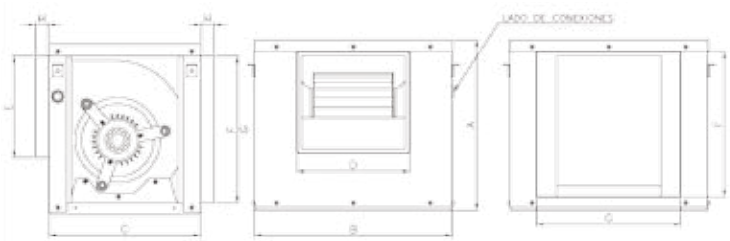

MODELO · MODEL · MODÈLE		CAJAS DE VENTILACIÓN · VENTILATION BOXES · BOÎTES DE VENTILATION				ENVOLVENTE · CASING · ENVELOPPE								
		POTENCIA NOMINAL · NOMINAL POWER · P. NOMINALE · Kw	CAUDAL DE AIRE · AIR FLOW · DÉBIT D'AIR · m³/h	TENSIÓN · VOLTAGE · TENSION · V	Nº POLOS · NR. POLES · N. POLES	A	B	C	D	E	F	G	H	PESO · WEIGHT · POIDS · Kg
BVG 7	7/7	0,07	1.350	II-220-50	6	379	444	320	257	230	327	324	30	7,7
		0,15	1.500	II-220-50	6									
BVG 9	9/7	0,15	2.000	II-220-50	6	449	483	381	260	283	397	363	30	10,2
		0,237	2.100	II-220-50	6									
		0,480	2.300	II-220-50	4									
		0,55	3.000	II-220-50	4									
	9/9	0,15	2.600	II-220-50	6	449	549	381	326	283	397	429	30	10,8
		0,25	2.700	II-220-50	6									
		0,37	2.800	II-220-50	4									
BVG 10	10/8	0,237	2.900	II-220-50	6	507	533	416	292	312	455	413	30	12,5
		0,480	2.800	II-220-50	4									
		0,55	3.500	II-220-50	4									
	10/10	0,25	3.800	II-220-50	6	507	599	416	357	312	455	479	30	16
		0,37	3.850	II-220-50	4									
		0,55	3.800	II-220-50	4									
BVG 12	12/9	0,55	4.500	II-220-50	6	580	643	492	337	368	528	523	30	20,4
		0,736	5.500	II-220-50	6									
		0,736	5.500	III-220/380-50	6									
	12/12	0,55	5.500	II-220-50	6	580	729	492	416	368	528	609	30	21,7
		0,75	5.600	III-220/380-50	6									
		1,1	7.800	III-220/380-50	6									
		1,1	7.800	II-220-50	6									
BVG 15	15/15	2,2	11.000	III-220/380-50	6	666	870	595	496	425	614	750	30	35,1

OPCIONALES / OPTIONS / EN OPTION

Viseras de sobrepresión / Overpressure larmiers / Obturateurs de surpression p.112
Conjunto filtración / Filtering assemblies / Blocs de filtration p.113

© Copyright Gestiones, Estudios y Realizaciones S.A. 2014

CAJAS DE VENTILACIÓN CON MOTOR INCORPORADO
BUILT-IN MOTOR VENTILATION BOXES
BOÎTES DE VENTILATION AVEC MOTEUR INCLUS

SERIE IVG · IVG SERIES · SÉRIE IVG

(*) Admite cambios de posición en aspiración e impulsión en bocas (ver a continuación) / It admits position changes in input and output (see below) / Permet de varier la position de l'aspiration et de l'impulsion (voir ci-dessous).
(**) Incluye pie y silent block / They include foot and Silentblock / Inclus pied et Silentblock.

CARACTERÍSTICAS CONSTRUCTIVAS

- Envolvente en chapa de acero galvanizado.
- Aislamiento térmico-acústico autoextinguible M-1.
- Registro por ambos laterales.
- Cuatro piezas de anclaje.
- Vendemos embocaduras de aspiración y salidas a diámetros nominales.

CONSTRUCTION CHARACTERISTICS

- Casing in galvanized steel sheet metal.
- Self-extinguishing thermal-acoustic insulation M-1.
- Both sides inspection.
- Four outriggers for fixing
- We provide inlet and outlet adapters in nominal diametres.

CARACTERISTIQUES CONSTRUCTIVES

- Revêtement en tôle d'acier galvanisé.
- Isolement thermique-acoustique M-1.
- Registres d'accès latérales.
- Quatre pièces de fixation.
- Nous offrons embouchures d'aspiration et sorties à diamètres nominals.

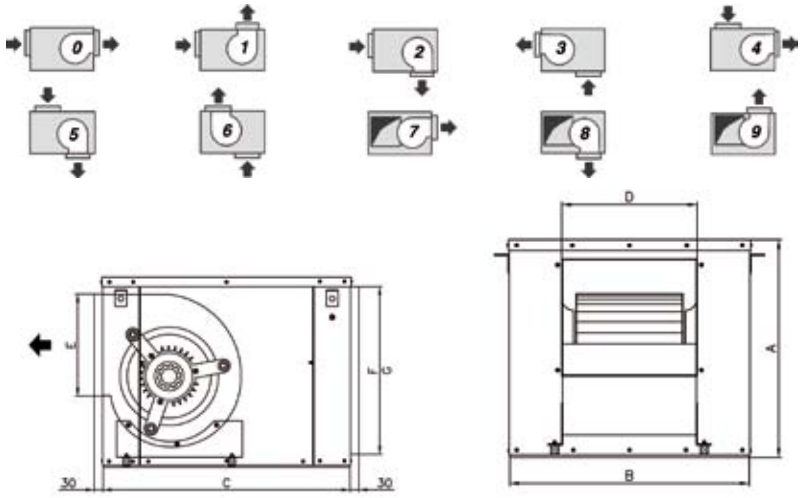

MODELO MODEL MODÈLE	CAJAS DE VENTILACIÓN · VENTILATION BOXES · BOÎTES DE VENTILATION				ENVOLVENTE · CASING · ENVELOPPE							
	POTENCIA NOMINAL NOMINAL POWER P. NOMINALE Kw	CAUDAL DE AIRE AIR FLOW DÉBIT D'AIR m³/h	TENSIÓN VOLTAGE TENSIÓN V	Nº POLOS NR. POLES N. POLES	A	B	C	IMPULSIÓN OUTLET · SOUFFLAGE D	IMPULSIÓN OUTLET · SOUFFLAGE E	ASPIRACIÓN INLET · ASPIRATION F	ASPIRACIÓN INLET · ASPIRATION G	PESO ENVOLVENTE CASING WEIGHT POIDS ENVELOPPE Kg
IVG 7/7	0,07	1.350	II-220-50	6	430	500	625	258	234	378	349	13,3
	0,15	1.500	II-220-50	6								
IVG 9/9	0,15	2.600	II-220-50	6	460	550	700	328	288	408	400	15,9
	0,25	2.700	II-220-50	6								
	0,37	2.800	II-220-50	4								
IVG 10/10	0,25	3.800	II-220-50	6	515	600	750	354	316	463	449	19,1
	0,37	3.850	II-220-50	4								
	0,55	3.800	II-220-50	4								
IVG 12/12	0,55	5.500	II-220-50	6	595	700	850	416	369	543	549	25,9
	0,75	5.600	II-220-50	6								
	1,1	7.800	II-220-50	6								
	1,1	7.800	III-220/380-50	6								
IVG 15/15	2,2	11.000	III-220/380-50	6	695	850	1.000	499	428	643	609	35,6

OPCIONALES / OPTIONS / EN OPTION

Viseras de sobrepresión / Overpressure larmiers / Obturateurs de surpression p.112
Conjunto filtración / Filtering assemblies / Blocs de filtration p.113

© Copyright Gestiones, Estudios y Realizaciones S.A. 2014

CAJAS DE VENTILACIÓN. TRANSMISIÓN POR POLEAS
VENTILATION BOXES. PULLEY TRANSMISSION
BOÎTES DE VENTILATION. TRANSMISSION PAR POULIES

SERIE SVG. Simple oído
SVG SERIES. Single inlet · SÉRIE SVG. Ouïe simple

* Ver tabla de selección rápida p. 107 para identificar caudal
See selection chart in page 107 to check air flow · Voir tableau de selection rapide au page 107 pour identifier le débit d'air.

CARACTERÍSTICAS CONSTRUCTIVAS

- Envolvente en chapa de acero galvanizado.
- Aislamiento térmico-acústico autoextinguible M-1
- Registro por un solo lateral.
- Cuatro piezas de anclaje (orejetas para colgar sólo hasta el modelo S-15)
- Para ventilador de oído simple

CONSTRUCTION CHARACTERISTICS

- Casing in galvanized steel sheet metal.
- Self-extinguishing thermal-acoustic insulation M-1.
- One single side inspection.
- Four outriggers for fixing (up to model S-15)
- For single inlet fan.

CARACTERISTIQUES CONSTRUCTIVES

- Revêtement en tôle d'acier galvanisé.
- Isolement thermique-acoustique M-1.
- Registre par un seul latéral.
- Quatre pièces de fixation. (jusqu'à modèle S-15)
- Pour ventilateur simple ouïe.

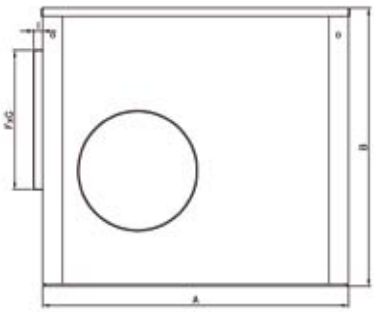
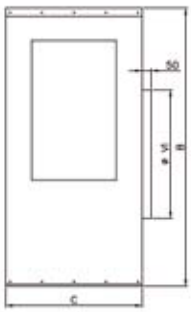
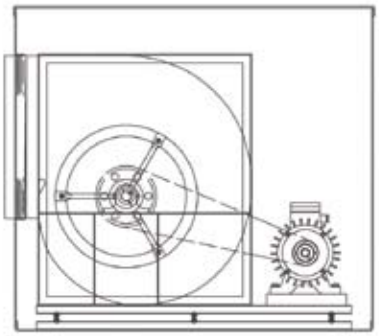
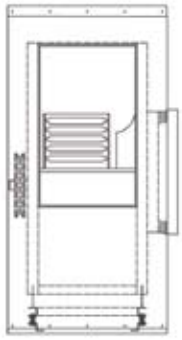

MODELO MODEL MODÈLE	ENVOLVENTE · CASING · ENVELOPPE					
	A	B	C	I	Ø VI	FxG
S-09	780	520	346	30	248	183 x 279
S-10	840	570	396	30	278	236 x 317
S-12	898	650	446	30	313	236 x 369
S-15	982	765	496	30	398	286 x 431
S-18	1.148	890	546	30	448	296 x 507
S-20	1.333	1.200	596	40	558	329 x 618
S-22	1.538	1.265	696	40	628	350 x 694
S-25	1.785	1.448	817	40	708	409 x 794
S-30	2.083	1.660	992	40	798	466 x 934

OPCIONALES / OPTIONS / EN OPTION

Viseras de sobrepresión / Overpressure larmiers / Obturateurs de surpression p.112
Protección poleas / Pulley protection / Poulie de transmission p.113
Conjunto filtración / Filtering assemblies / Blocs de filtration p.113

© Copyright Gestiones, Estudios y Realizaciones S.A. 2014

CAJAS DE VENTILACIÓN. TRANSMISIÓN POR POLEAS
VENTILATION BOXES. PULLEY TRANSMISSION
BOÎTES DE VENTILATION. TRANSMISSION PAR POULIES

SERIE CVG. Doble oído
CVG SERIES. Double inlet · SÉRIE CVG. Double ouïe

* Ver tabla de selección rápida p. 107 para identificar caudal
See selection chart in page 107 to check air flow · Voir tableau de selection rapide au page 107 pour identifier le débit d'air.

CARACTERÍSTICAS CONSTRUCTIVAS

- Envolvente en chapa de acero galvanizado.
- Aislamiento térmico-acústico autoextinguible M-1.
- Para ventilador doble oído con transmisión por correas.
- Registro por un solo lateral.
- Cuatro piezas de anclaje. (*) Orejetas para colgar sólo hasta el modelo CVG-18
- Motor sobre bancada hasta CVG-18, a partir de CVG-20 sobre base tensora.
- Junta antivibratoria hasta CVG-18 y lona antivibratoria a partir de CVG-20.
- Opcionales:
  - Tejadillo
  - Modificaciones en bocas de aspiración e impulsión (Ver pag. 103).

CONSTRUCTION CHARACTERISTICS

- Casing in galvanized steel sheet metal.
- Self-extinguishing thermal-acoustic insulation M-1.
- For double-inlet fan (belt drive).
- One single side inspection.
- Four outriggers for fixing. (*) Up to model CVG-18.
- Motor on bedplate up to CVG-18 from CVG 20, on tensior base.
- Antivibration joint up to CVG-18, and antivibration canvas from CVG-20.
- Options:
  - Roof
  - Changes in suction inlets and discharge outlets (Go to page 103).

CARACTERISTIQUES CONSTRUCTIVES

- Revêtement en tôle d'acier galvanisé.
- Isolement thermico-acoustique M-1.
- Pour ventilateur double ouïe à transmission.
- Registre par les deux latérales.
- Quatre pièces de fixation. (*) Jusqu'à modèle CVG-18.
- Moteur sur support jusqu'à CVG-18, à partir de CVG-20 sur base de tension.
- Joint antivibration jusqu'à CVG-18 et toile antivibration à partir de CVG-20.
- Options:
  - Visière
  - Modifications en bouches d'aspiration et soufflage (Voir page 103).

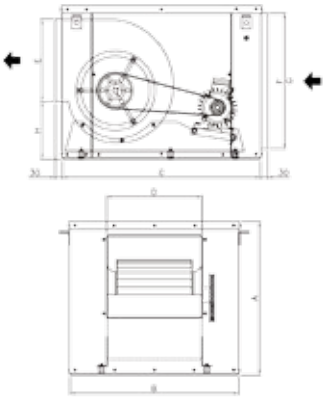

MODELO MODEL MODÈLE	CAJAS DE VENTILACIÓN · VENTILATION BOXES · BOÎTES DE VENTILATION											ENVOLVENTE · CASING · ENVELOPPE							
	PESO (Kg) SEGÚN POTENCIA NOMINAL (DISPONIBLE PARA CADA MODELO) WEIGHT (Kg) DEPENDING ON NOMINAL POWER (AVAILABLE FOR EACH MODEL) POIDS (Kg) SELON P. NOMINALE (DISPONIBLE POUR CHAQUE MODÈLE) Kw											A	B	C	D	E	F	G	H
	0,18	0,25	0'37	0,55	0,75	1,1	1,5	2,2	3	4	5,5								
CVG-7/7	33,6	36,6	36,6	39,6	41,6							430	500	625	258	234	378	349	133
CVG-9/9	40,5	43,5	43,5	46,5	48,5	55,5						460	550	700	328	288	408	400	146
CVG-10/10		49	49	52	54	61	62					515	600	750	354	316	463	449	168
CVG-12/12			61,2	64,2	66,2	73,2	74,2	83,2	83,2			595	700	850	416	369	543	549	200
CVG-15/15				85	87	94	95	104	108	120		695	850	1.000	499	428	643	609	240
CVG-18/18					111,5	118,5	119,5	128,5	132,5	144,5	158,5	825	1.000	1.172	580	506	773	649	293

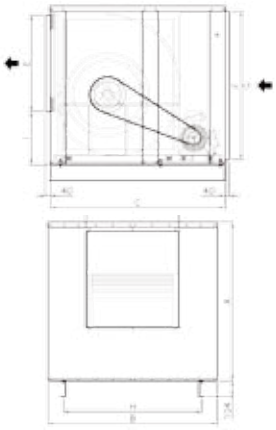

MODELO MODEL MODÈLE	CAJAS DE VENTILACIÓN · VENTILATION BOXES · BOÎTES DE VENTILATION									ENVOLVENTE · CASING · ENVELOPPE								
	PESO (Kg) SEGÚN POTENCIA NOMINAL (DISPONIBLE PARA CADA MODELO) WEIGHT (Kg) DEPENDING ON NOMINAL POWER (AVAILABLE FOR EACH MODEL) POIDS (Kg) SELON P. NOMINALE (DISPONIBLE POUR CHAQUE MODÈLE) Kw									A	B	C	D	E	F	G	H	I
	2,2	3	4	5,5	7,5	9,2	11	15	18,5									
CVG-20/20 NIC - S&P	235,6	239,6	251,6	265,6	273,6					1.098	1.162	1.409	634	644	1.005	832	849	365
CVG-20/20 TEC-SOD	235,6	239,6	251,6	265,6	273,6					1.098	1.162	1.409	608	618	1.005	832	849	405
CVG-22/22		269,4	281,4	295,4	303,4	342,4				1.189	1.350	1.570	678	695	1.096	1.019	914	402
CVG-25/25		318,7	330,7	344,7	352,7	391,7	402,7			1.324	1.500	1.704	783	801	1.231	1.089	1.001	425
CVG-30/28			403,6	417,6	425,6	464,6	464,6	475,6	519,6	1.521	1.700	1.925	893	942	1.428	1.185	1.103	510

OPCIONALES / OPTIONS / EN OPTION

Viseras de sobrepresión / Overpressure larmiers / Obturateurs de surpression p.112
Viseras con malla antipájaros / Larmiers with bird proof mesh / Obturateurs équipés de mailles anti-oiseaux p.112
Protección poleas / Pulley protection / Poulie de transmission p.113
Conjunto filtración / Filtering assemblies / Blocs de filtration p.113

© Copyright Gestiones, Estudios y Realizaciones S.A. 2014

SERIE CHTG. 400°/2 HORAS. TRANSMISIÓN POR POLEAS
CHTG SERIES. 400°/2 HOURS. PULLEY TRANSMISSION
SÉRIE CHTG. 400°/2 HEURES. TRANSMISSION PAR POULIES

* Ver tabla de selección rápida p. 107 para identificar caudal
See selection chart in page 107 to check air flow · Voir tableau de selection rapide page 107 pour identifier le débit d'air.

CARACTERÍSTICAS CONSTRUCTIVAS

- Envolvente en chapa de acero galvanizado
- Ventilador centrífugo
- Posición estándar lado poleas: izquierdo. (*)Lado derecho bajo pedido.
- Homologación expediente N°A70-0024
- Cumplimiento de Normativa 12101:3-2002
- Clasificación F-400 (400°C/2 h)
- Registros para limpieza.
- HH: aspiración-impulsión horizontal
- HS: aspiración horizontal-impulsión vertical

CONSTRUCTION CHARACTERISTICS

- Casing in galvanized steel sheet metal
- Centrifugal fan
- Pulley side standard position: left side. (*) Right side on request.
- Certification Nr. A70-0024
- According to European Standard 12101-3-2002
- F-400 Clasification (400°C/2h)
- Cleaning inspection gates.
- HH: horizontal inlet-outlet
- HS: horizontal inlet - top outlet

CARACTERISTIQUES CONSTRUCTIVES

- Revêtement en acier galvanisé
- Ventilateur centrifuge
- Position standard du côté de poulies: gauche. (*) Côté droit sur demande.
- Homologation rapport N°A70-0024
- Conformité de Normative 12101:3-2002
- Classification F-400 (400°C/2 h)
- Registres pour nettoyage
- HH: aspiration horizontal
- HS: aspiration horizontale - sortie supérieure

HH

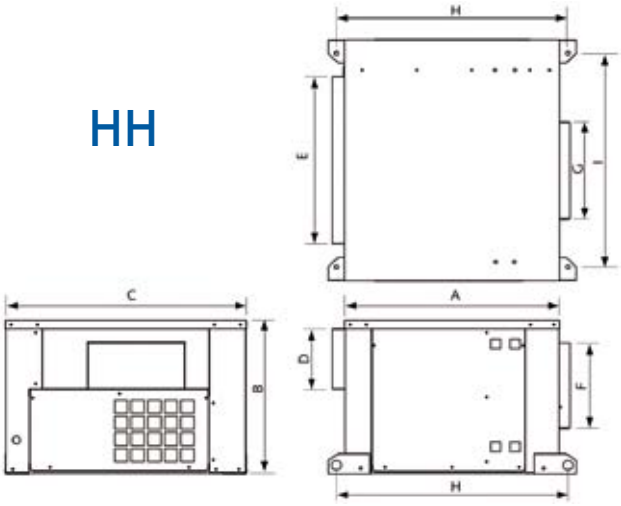

HS

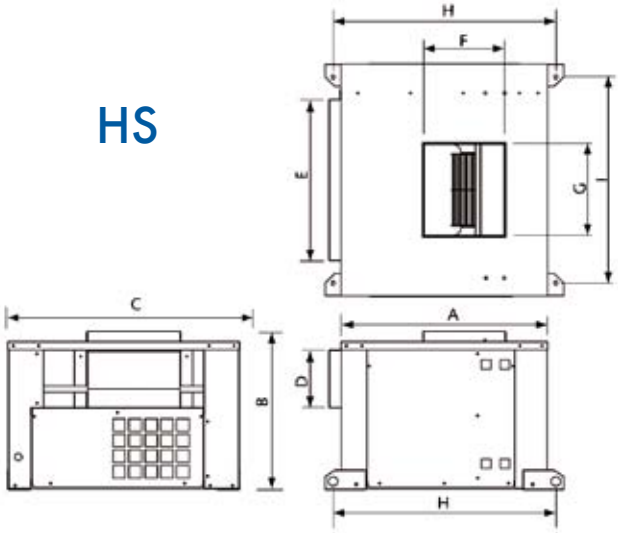

MODELO MODEL MODÈLE	CAJAS DE VENTILACIÓN · VENTILATION BOXES · BOÎTES DE VENTILATION — PESO (Kg) SEGÚN POTENCIA WEIGHT (Kg) ACCORDING TO POWER / POIDS (Kg) SELON PUISSANCE Kw															ENVOLVENTE · CASING · ENVELOPPE								
	0,25	0'37	0,55	0,75	1,1	1,5	2,2	3	4	5,5	7,5	9,2	11	15	18,5	A	B	C	D	E	F	G	H	I
CHTG-09	56,8	56,8	59,8	60,8												665	473	745	184	515	262	302	716	661
CHTG-10	64	64	67	68	73	76										735	503	805	194	575	289	335	786	721
CHTG-12		82	85	86	91	94	102									855	590	895	251	669	341	399	910	815
CHTG-15			118	119,2	124,2	127,2	135,2	138,2	150,2							957	697	1.027	321	759	404	465	1.010	944
CHTG-18				153,7	158,7	167,7	169,7	172,7	184,7	198,7						1.103	804	1.223	365	954	478	557	1.156	1.140
CHTG-20							367,1	370,1	382,1	396,1	403,1					1.312	991	1.303	515	958	628	634	1.420	1.030,5
CHTG-22								426,1	438,1	452,1	459,1	465,1	497,1			1.472	1.082	1.403	548	1.058	695	696	1.580	1.130,5
CHTG-25								507,3	519,3	533,3	540,3	546,3	578,3	594,3		1.562	1.221	1.612	684,5	1.267	797	794,1	1.670	1340
CHTG-30/28									657,6	689,6	696,6	702,6	734,6	750,6	750,6	1.944	1.450	1.798	860	1.458	939	870	2.060	1.530,5

© Copyright Gestiones, Estudios y Realizaciones S.A. 2014

PRESIÓN ESTÁTICA · STATIC PRESSURE · PRESSION STATIQUE

MODELO MODEL MODÈLE	CAUDAL AIRE AIR FLOW DÉBIT D'AIR m³/h	10		15		20		25		30		35		40		45		50		55	
		Kw	Rpm	Kw	Rpm	Kw	Rpm	Kw	Rpm	Kw	Rpm	Kw	Rpm	Kw	Rpm	Kw	Rpm	Kw	Rpm	Kw	Rpm
7/7	750	0,18	902	0,18	1.088	0,18	1.269	0	0	0	0	0	0	0	0	0	0	0	0	0	0
	1.000	0,18	907	0,18	1.088	0,18	1.269	0,18	1.428	0	0	0	0	0	0	0	0	0	0	0	0
	1.250	0,18	1.008	0,18	1.142	0,18	1.283	0,25	1.428	0,37	1.541	0	0	0	0	0	0	0	0	0	0
	1.500	0,18	1.071	0,18	1.207	0,25	1.360	0,37	1.451	0,37	1.541	0,37	1.692	0,55	1.788	0	0	0	0	0	0
	1.750	0,25	1.149	0,25	1.283	0,37	1.428	0,37	1.519	0,55	1.612	0,55	1.715	0,55	814	0,55	1.913	0,75	2.002	0	0
	2.000	0,37	1.275	0,37	1.360	0,37	1.451	0,55	1.589	0,55	1.684	0,55	1.776	0,75	1.875	0,75	1.929	0,75	2.028	0	0
9/9	2.000	0,18	765	0,18	902	0,25	1.008	0,37	1.133	0.37	1.224	0,37	1.360	0,55	1.430	0,55	1.521	0,55	1.601	0,75	1.686
	2.500	0,18	816	0,25	922	0,37	1.032	0,37	1.136	0,55	1.262	0,55	1.341	0,55	1430	0,75	1511	0,75	1.596	0,75	1.682
	3.000	0,37	902	0,37	980	0,37	1.088	0,55	1.192	0,55	1.262	0,55	1.345	0,75	1.430	0,75	1.511	0,75	1.589	1,1	1.682
10/10	3.000	0,25	685	0,37	772	0,37	864	0,55	953	0,55	1.060	0,75	1.126	0,75	1.208	0,75	1.287	1,1	1.358	1,1	1430
	3.500	0,37	729	0,55	812	0,55	903	0,55	972	0,75	1.069	0,75	1.128	1,1	1.214	1,1	1.281	1,1	1.349	1,1	1.430
	4.000	0,55	766	0,55	858	0,75	958	0,75	1.009	0,75	1.069	1,1	1.144	1,1	1.214	1,1	1.281	1,5	1.346	1,5	1.430
	4.500	0,75	860	0,75	907	0,75	972	1,1	1.060	1,1	1.126	1,1	1.194	1,1	1.216	1,5	1.287	1,5	1.354	1,5	1.430
12/12	4.000	0,37	536	0,37	618	0,55	726	0,55	809	0,75	903	0,75	969	1,1	1.030	1,1	1.091	1,1	1.151	1,5	1.216
	4.500	0,37	544	0,55	644	0,55	726	0,75	812	075	903	1,1	953	1,1	1.030	1,1	1.091	1,5	1.148	1,5	1.216
	5.000	0,55	572	0,55	650	0,75	726	0,75	812	1,1	903	1,1	953	1,1	1.030	1,5	1.085	1,5	1.148	1,5	1.216
	5.500	0,75	597	0,75	677	1,1	766	1,1	810	1,1	903	1,5	958	1,5	1.030	1,5	1.085	1,5	1.148	2,2	1.214
	6.000	0,75	631	1,1	686	1,1	766	1,1	849	1,5	908	1,5	958	1,5	1.030	2,2	1.085	2,2	1.147	2,2	1.214
	6.500	1,1	650	1,1	721	1,1	804	1,5	855	1,5	909	1,5	969	2,2	1.030	2,2	1.085	2,2	1.147	2,2	1.214
15/15	6.000	0,55	452	0,55	530	0,75	599	1,1	675	1,1	727	1,5	812	1,5	855	1,5	915	2,2	972	2,2	1.030
	7.000	0,75	479	0,75	543	1,1	613	1,1	675	1,5	726	1,5	812	1,5	855	2,2	904	2,2	972	2,2	1.009
	8.000	1,1	505	1,1	563	1,1	613	1,5	684	1,5	726	2,2	810	2,2	855	2,2	904	2,2	947	3	1.011
	9.000	1,1	536	1,5	599	1,5	639	2,2	715	2,2	760	2,2	810	2,2	855	3	915	3	947	3	1.011
	10.000	1,5	564	2,2	608	2,2	677	2,2	715	2,2	760	3	817	3	868	3	915	3	829	4	993
	11.000	2,2	608	2,2	644	2,2	684	3	758	3	801	3	844	3	868	4	919	4	970	4	993
18/18	9.000	0,75	383	1,1	452	1,1	511	1,5	572	1,5	639	2,2	684	2,2	726	2,2	766	3	817	3	868
	10.000	0,75	406	1,1	452	1,5	508	1,5	572	2,2	640	2,2	684	2,2	726	3	763	3	817	3	868
	11.000	1,1	429	1,5	479	1,5	532	2,2	572	2,2	640	2,2	684	3	715	3	763	3	817	4	858
	12.000	1,1	429	1,5	486	2,2	532	2,2	599	2,2	640	3	677	3	715	3	763	4	817	4	858
	13.000	1,5	453	2,2	511	2,2	564	2,2	599	3	640	3	677	3	715	4	794	4	817	4	858
	14.000	2,2	486	2,2	543	2,2	564	3	602	3	640	3	715	4	758	4	794	4	817	5,5	856
	15.000	2,2	511	2,2	543	3	572	3	636	3	673	4	715	4	758	4	794	5,5	829	5,5	856
	16.000	2,2	515	3	572	3	602	3	636	4	679	4	715	4	758	5,5	809	5,5	829	5,5	856
	17.000	3	541	3	572	4	608	4	644	4	679	4	715	5,5	764	5,5	829	5,5	829	5,5	856
20/20	16.000	2,2	470	3	508	3	542	3	574	4	605	4	635	4	665	5,5	695	5,5	724	5,5	753
	17.000	0	0	3	527	3	560	4	591	4	621	4	670	5,5	678	5,5	706	5,5	734	5,5	761
	18.000	0	0	4	546	4	578	4	608	5,5	637	5,5	685	5,5	692	5,5	719	5,5	745	7,5	771
	19.000	0	0	4	565	4	597	5,5	626	5,5	654	5,5	685	5,5	707	5,5	733	7,5	758	7,5	783
	20.000	0	0	4	584	5,5	615	5,5	644	5,5	671	5,5	687	7,5	723	7,5	747	7,5	772	7,5	796
	21.000	0	0	0	0	5,5	634	5,5	663	7,5	689	7,5	725	7,5	739	7,5	763	7,5	787	7,5	810
22/22	20.000	3	431	3	461	4	491	4	520	4	549	5,5	583	5,5	606	5,5	635	5,5	664	7,5	692
	22.000	4	462	4	490	4	517	5,5	544	5,5	571	5,5	583	5,5	623	7,5	649	7,5	675	7,5	702
	24.000	0	0	55	520	5,5	546	5,5	570	7,5	595	7,5	615	7,5	643	7,5	667	7,5	691	9	715
	26.000	0	0	5,5	551	7,5	575	7,5	598	7,5	621	7,5	650	7,5	666	9	688	9	710	9	732
	28.000	0	0	7,5	583	7,5	605	7,5	627	9	648	9	684	9	690	11	711	11	732	11	753
25/25	26.000	3	318	4	350	4	382	5,5	414	5,5	446	5,5	493	7,5	509	7,5	539	7,5	569	9	597
	28.000	4	333	4	363	5,5	392	5,5	422	5,5	452	7,5	492	7,5	511	7,5	540	9	568	9	596
	30.000	4	349	5,5	376	5,5	404	5,5	432	7,5	460	7,5	492	9	521	9	547	11	573	11	598
	32.000	5,5	365	5,5	391	5,5	417	7,5	443	7,5	469	7,5	492	9	521	9	547	11	573	11	598
	34.000	5,5	381	5,5	406	7,5	430	7,5	455	7,5	479	9	518	9	528	11	553	11	577	15	601
	36.000	7,5	398	7,5	421	7,5	444	9	467	9	490	11	516	11	537	11	560	15	583	15	606
	38.000	7,5	415	7,5	437	9	459	9	481	11	503	11	516	11	546	15	568	15	590	15	612
	40.000	7,5	432	9	453	9	474	11	495	11	516	15	539	15	557	15	578	15	599	15	620
30/28	34.000	4	255	4	281	5,5	307	5,5	333	7,5	359	7,5	388	7,5	412	9	438	9	463	11	488
	36.000	4	264	5,5	289	5,5	314	7,5	338	7,5	363	7,5	388	9	412	9	437	11	461	11	485
	38.000	5,5	274	5,5	297	7,5	320	7,5	343	7,5	367	9	408	9	414	11	437	11	460	11	484
	40.000	5,5	283	7,5	306	7,5	328	7,5	350	9	372	9	408	11	416	11	438	11	461	15	483
	42.000	7,5	293	7,5	315	7,5	336	9	357	9	377	11	406	11	419	11	441	15	462	15	483
	44.000	7,5	302	7,5	323	9	344	9	364	11	384	11	406	11	424	15	444	15	464	15	484
	46.000	7,5	312	9	333	9	352	11	371	11	391	11	406	15	429	15	448	15	467	15	487
	48.000	0	0	9	342	11	361	11	379	15	398	15	427	15	434	15	453	15	471	18,5	490
	50.000	0	0	11	352	111	370	15	388	15	405	15	427	15	440	15	458	18,5	476	18,5	493
	52.000	0	0	11	361	15	379	15	396	15	413	15	427	15	447	18,5	464	18,5	481	18,5	498

© Copyright Gestiones, Estudios y Realizaciones S.A. 2014

VENTILADORES MEDIANA PRESIÓN
MEDIUM PRESSURE FANS · VENTILATEURS DE MOYENNE PRESSION

(*) Presiones máximas / Maximum pressure / Pression maximale: 350 mm c.d.a.

(**) Serie AD: Palas hacia delante (acción) / Serie RD: Palas hacia atrás (reacción)
AD Series: Forward blades (action) / RD Series: Backward blades (reaction)
Série AD: Pales incurvées vers l'avant (action) / Série RD: pales incurvées vers l'arrière (réaction)

(***) Para cajas de ventilación y UTAs / For ventilation boxes and AHUs / Pour boîtes de ventilation et UTAs

AD
VG/AD-180L
VG/AD-200L
VG/AD-250L
VG/AD-280L
VG/AD-315L
VG/AD-355L
VG/AD-400L
VG/AD-450R
VG/AD-500R
VG/AD-560R
VG/AD-630R
VG/AD-710R

RD
VG/RD-180L
VG/RD-200L
VG/RD-250L
VG/RD-280L
VG/RD-315L
VG/RD-355L
VG/RD-400L
VG/RD-450R
VG/RD-500R
VG/RD-560R
VG/RD-630R
VG/RD-710R

© Copyright Gestiones, Estudios y Realizaciones S.A. 2014

CONJUNTO MOTOR VENTILADOR
MOTOR FAN ASSEMBLY · ENSEMBLE MOTEUR VENTILATEUR

MODELO / MODEL / MODÈLE			POTENCIA / POWER / PUISSANCE (Kw)														
			0,18	0,37	0,55	0,75	1,10	1,50	2,20	3,0	4,0	5,50	7,50	9,20	11,0	15,0	18,0
ND	• Ventilador simplex Simplex fan / Ventilateur simplex • Motor sobre ventilador Motor over fan / Moteur sur ventilateur • Transmisión por poleas Transmission by pulleys Transmission par poulie • Patas soporte Support legs / Pieds support • Conjunto soporte-tensor motor (ST/ND) Motor support-tensor unit (ST/ND) Ensemble support-tenseur moteur (ST/ND)	VG-7ND	x	x	x	x	x										
		VG-9ND	x	x	x	x	x										
		VG-10ND		x	x	x	x	x									
		VG-12ND			x	x	x	x	x								
		VG-15ND					x	x	x	x	x						
		VG-18ND					x	x	x	x	x						
NB y RB	• Ventilador cubik Cubik fan / Ventilateur cubik • Transmisión por poleas Transmission by pulleys Transmission par poulie • Bancada en U (BU) Frame in U (BU) / Banc en U (BU) • Base tensora de husillo (BTH) Base worm tensor (BTH) Base tendeuse de l'arbre (BTH) • Soportes antivibratorios Anti vibration supports Support antivibration	VG-7NB	x	x	x	x	x										
		VG-9NB	x	x	x	x	x										
		VG-10NB		x	x	x	x	x									
		VG-12NB			x	x	x	x	x								
		VG-15NB					x	x	x	x	x						
		VG-18NB					x	x	x	x	x						
		VG-20NB							x	x	x	x					
		VG-22NB								x	x	x	x	x	x		
		VG-25NB								x	x	x	x	x	x	x	
		VG-30NB									x	x	x	x	x	x	x
RD	• Ventilador cubik Cubik fan / Ventilateur cubik • Transmisión por poleas Transmission by pulleys Transmission par poulie • Motor sobre soporte ventilador Motor over fan support Moteur sur support ventilateur • Base tensora de husillo (BTH) Base worm tensor (BTH) Base tendeuse de l'arbre (BTH)	VG-7RD	x	x	x	x	x										
		VG-9RD		x	x	x	x	x									
		VG-10RD		x	x	x	x	x									
		VG-12RD			x	x	x	x	x								
		VG-15RD					x	x	x	x	x						
		VG-18RD					x	x	x	x	x	x					
		VG-20RD							x	x	x	x	x				
		VG-22RD								x	x	x	x	x			
		VG-25RD								x	x	x	x	x			
		VG-30RD								x	x	x	x	x			
SD	• Ventilador simple oído Simplex fan / Ventilateur simplex • Transmisión por poleas Transmission by pulleys Transmission par poulie • Motor sobre soporte ventilador Motor over fan support Moteur sur support ventilateur • Base tensora de husillo (BTH) Base worm tensor (BTH) Base tendeuse de l'arbre (BTH)	VG-9SD	x	x	x	x											
		VG-10SD		x	x	x	x	x									
		VG-12SD		x	x	x	x	x									
		VG-15SD			x	x	x	x									
		VG-18SD				x	x	x	x	x							
		VG-20SD							x	x	x						
		VG-22SD							x	x	x						
		VG-25SD								x	x	x	x				
		VG-30SD									x	x	x	x			

© Copyright Gestiones, Estudios y Realizaciones S.A. 2014

DESPIECE VGX · VGX BREAKING UP · DÉTAIL PIÉCES VGX

Para una mejor selección de accesorios y repuestos para los VGX (L y P), incluimos el detalle a continuación. Consulte precios en tarifa.
For a better selection of the accessories and spare parts for VGX (l and P) we include the detail below. Check the prices in the tariff.
Pour une meilleur selection d'accessoires et pièces de rechange pour les VGX (L et P), voir le détail ci-dessous. Consultez les prix à la tarif.

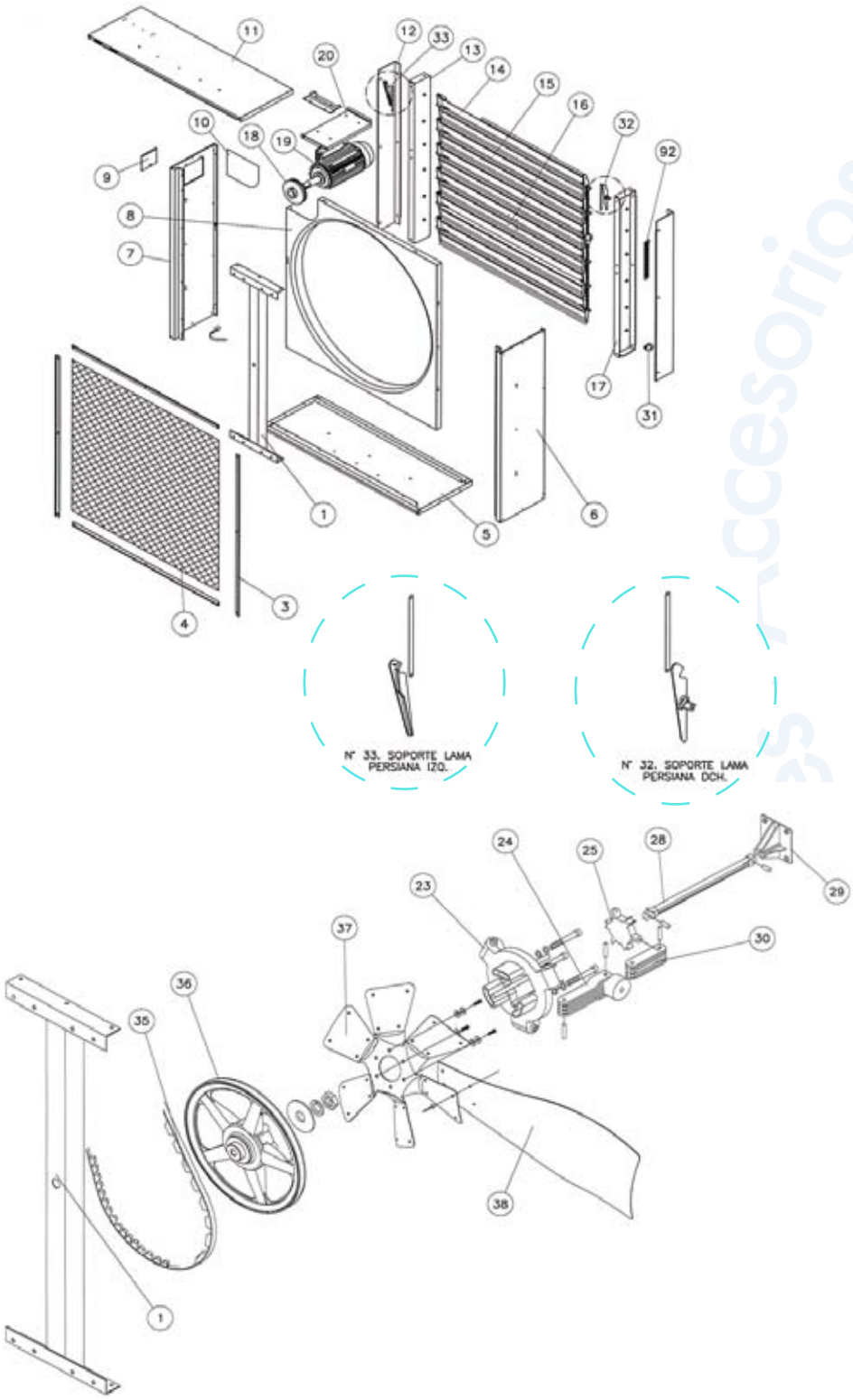

1		Diagonal / Diagonal / Diagonal
3		Tensor malla / Mesh struts / Tendeur grille
4		Malla protección Protection mesh / Grille de protection
5		Suelo / Bottom / Base
6		Lateral derecho / Right side / Latéral droit
7		Lateral conexiones Connection side / Latéral branchements
8		Virola / Thimble / Virole
9		Tapa conexiones Connection cover Couvercle des branchements
10		Protección polea motor Motor pulley protection Protection poulie moteur
11		Techo / Top pan /Toit
12		Tapa poste persiana Shutter post cover / Couvercle montant persienne
13		Poste persiana (derecho) Shutter post (right) / Montant persienne (droit)
14		Lama de persiana rebajada Reduced shutter louvres Lames de persienne réduit
15		Lama de persiana Shutter louvres / Lames de persienne
16		Lama de persiana central Central shutter louvre Lame de persienne centrale
17		Poste persiana (izquierdo) Shutter post (left) / Montant persienne (gauche)
18		Polea motor / Motor pulley / Poulie moteur
19		Motor IE2/ IE2 Motor / Moteur IE2
20		Silleta motor / Motor base / Base moteur
23	CONJUNTO CENTRÍFUGO CENTRIFUGAL KIT · ENSEMBLE CENTRIFUGE	Cuerpo centrífugo PVC PVC Centrifugal body Corps centrifuge PVC
24		Taco contrapeso centrífugo Peg centrifugal balance weight Taquet contrepoids centrifuge
25		Soporte nylon rodamiento centrífugo Nylon support centrifugal bearing Support nylon roulement centrifuge
28		Empujador centrífugo nylon Centrifugal follower nylon Tire-poussoir centrifuge nylon
29		Receptor lama nylon empujador centrífugo Nylon louvre load centrifugal follower Récepteur lame nylon tire-poussoir centrifuge
30		Biela nylon Nylon gear / Bielle nylon
31		Leva de nylon persiana Nylon cam for shutter / Came nylon persienne
32		Soporte de lama persiana derecha Support for louvre of right shutter Support de lame persienne droit
33		Soporte de lama persiana izquierda Support for louvre of left shutter Support de lame persienne gauche
35		Correa / Belt drive / Courroies
36		Polea inyectada aluminio Aluminium injected pulley Poulie aluminium injecté
37		Buje estrella hélice Star bushing (propeller) Moyeau étoile (helice)
38		Álabe / Blade / Aube
92		Muelle persiana Shutter spring / Ressort persienne

© Copyright Gestiones, Estudios y Realizaciones S.A. 2014

• PERSIANAS DE SOBREPRESIÓN. SERIE C · OVERPRESSURE SHUTTERS. C SERIES · PERSIENNES DE SURPRESSION. SÉRIE C

MODELO MODEL MODÈLE			MEDIDAS EXTERIORES OUTER MEASUREMENTS MESURES EXTÉRIEURES mm	MEDIDAS INTERIORES INNER MEASUREMENTS MESURES INTÉRIEURES mm
	Con marco y lamas móviles en PVC With frame and mobile louvres in PVC Avec cadre at lames amovibles en PVC	C-36	455x455	430x430
		C-42	455x455	430x430
		C-46	500x500	470x470
		C-52	550x550	520x520
		C-65	695x695	660x660

• DEFLECTOR DHV · DHV DEFLECTOR · DÉFLECTEUR DHV

MODELO MODEL MODÈLE			MEDIDAS / MEASURES / MESURES mm		
			A	B	C
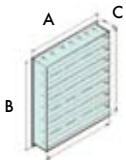	Para dirigir el aire en un sentido To lead the air towards one direction Pour diriger l'air dans une direction Lamas móviles en sentido horizontal o vertical. Mobile louvres in horizontal or vertical direction. Lames amovibles sens vertical ou horizontal.	DHV 56	610	610	170
		DHV 63	680	680	170
		DHV 80	878	881	170
		DHV 100	1.080	1.084	170
		DHV 125	1.326	1.330	170

• MALLAS VGX · VGX MESH · GRILLE VGX

Existentes para los modelos VGX 80, VGX 100 y VGX 125. Consulte la tarifa.
Avalaible for the VGX 80, VGX 100 and VGX 125 models. Check them in the tariff.
Disponibles pour les modèles VGX 80, VGX 100 et VGX 125. Consultez-vous la tarif.

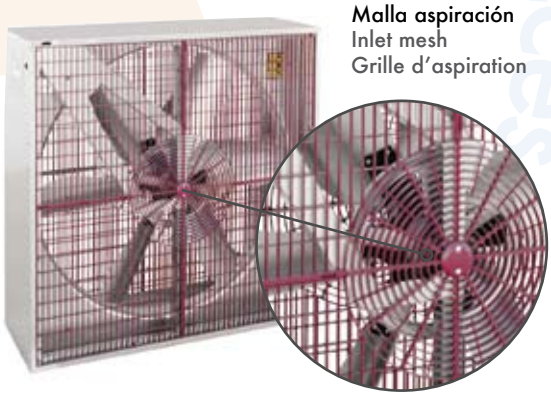

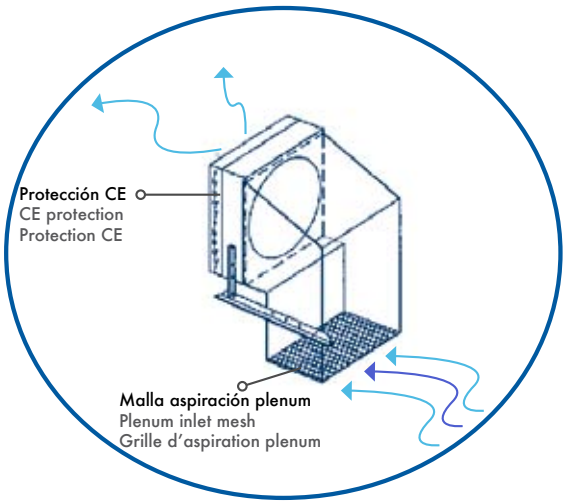

• CONJUNTO DE EXTRACCIÓN POR CUBIERTA · ROOF EXTRACTION UNIT · ENSEMBLE D'EXTRACTION POUR TOITURE

MODELO MODEL MODÈLE		
	Onda de cubierta **universal regulable** **Universal adjustable** roof wave / Onde de toiture **universelle régable** Tubo con cono de aspiración Pipe with suction cone / Tuyau avec cône d'aspiration Aro-brida acoplamiento a ventilador Ring-flange coupling to fan / Patte et bride d'ajustement au ventilateur Terminación total en **polietileno** Total finish in **polyethylene** / Fini en **polyéthylène**	GTE-400
		GTE-450
		GTE-500
		GTE-630

© Copyright Gestiones, Estudios y Realizaciones S.A. 2014

• OSCURECEDORES (ANTILUZ) · DARKENING AGENTS (ANTI-LIGHT) · OBSCURISSEURS (ANTI-LUMIÈRE)

MODELO MODEL / MODÈLE			MEDIDAS / MEASUREMENTS / MESURES mm	Kg
	Evita la entrada de luz / Prevents light from entering / Évite l'entrée de la lumière Formada por lamas en zigzag cada 30 mm Comprised of louvres in zigzag every 30 mm / Formé par des lames disposées en zigzag tous 30 mm Terminados en acero galvanizado con pintura negra mate Finished in galvanized steel with black matt paint / Fini en acier galvanisé et peinture noire mate. Sujeciones especiales para acoplamiento a los ventiladores Special fastening for coupling to fans / Fixations spéciales pour ajustement aux ventilateurs.	A-80	925x925x130	34
		A-100	1.123x1.123x130	46
		A-125	1.375x1.375x140	66

• VISERAS DE SOBREPRESIÓN · OVERPRESSURE LARMIERS · OBTURATEURS DE SURPRESSION

MODELO MODEL / MODÈLE			MEDIDAS / MEASURES / MESURES mm			
			A	B	C	D
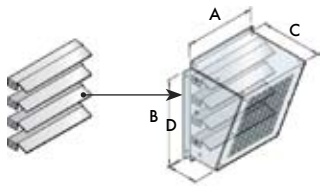	Marco de chapa galvanizada Galvanized steel frame / Cadre en Tôle galvanisée Lamas de aluminio Aluminium louvres / Lames en aluminium Accionamiento por sobrepresión Operation by overpressure / Actionement par surpression	VSI-7	288	284	253	117
		VSI-9	363	345	253	127
		VSI-10	393	418	253	127
		VSI-12	456	419	303	152
		VSI-15	534	491	303	152
		VSI-18	605	564	303	152
		VSI-20	618	710	401	201
		VSI-22	712	856	451	226
		VSI-25	798	929	501	251
		VSI-30	903	1.075	501	251

• VISERAS CON MALLA ANTIPÁJAROS, PARA CAJAS Y ENVOLVENTES CON VENTILADOR DE DOBLE OÍDO
LARMIERS WITH BIRD PROOF MESH, FOR BOXES AND CASINGS FOR DOUBLE INLET FAN
OBTURATEURS ÉQUIPÉS DE GRILLE ANTI-OISEAUX, POUR CAISSES ET ENVELOPPES ÉQUIPÉES DE VENTILATEUR À DOUBLE OUÏE

MODELO MODEL MODÈLE				MEDIDAS / MEASURES / MESURES			
				A	B	C	D
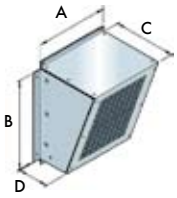	Chapa galvanizada Made of galvanized steel / Tôle galvanisée Malla de acero galvannizado Galvanized steel mesh / Maille en acier galvanisé Dos modelos: impulsión (VI) y aspiración (VA) Two models: outlet (VI) and inlet (VA) Deux modèles: soufflage (VI) et aspiration (VA)	IMPULSIÓN OUTLET · SOUFFLAGE	VI-7	288	284	253	117
			VI-9	363	345	253	127
			VI-10	393	418	253	127
			VI-12	456	419	303	152
			VI-15	534	491	303	152
			VI-18	605	564	303	152
			VI-20	618	710	401	201
			VI-22	712	856	451	226
			VI-25	798	929	501	251
			VI-30	903	1.075	501	251
		ASPIRACIÓN INLET · ASPIRATION	VA-7	344	256	250	115
			VA-9	393	231	250	115
			VA-10	443	256	250	125
			VA-12	543	306	300	150
			VA-15	643	406	300	150
			VA-18	743	446	300	150
			VA-20	946	706	400	200
			VA-22	1.125	795	450	225
			VA-25	1.410	910	500	250
			VA-30	1.510	1.150	500	250

© Copyright Gestiones, Estudios y Realizaciones S.A. 2014

• PROTECCIÓN POLEAS · PULLEY PROTECTION · PROTECTION POULIE

PARA VENTILADOR FOR FAN / POUR VENTILATEUR
7/7
9/9
10/10
12/12
15/15
18/18
20/20
22/22
25/25
30/28

• CONJUNTOS DE FILTRACIÓN. PLENUM CON FILTROS EN LADO DE ASPIRACIÓN
FILTERING ASSEMBLIES. PLENUM WITH FILTERS ON SUCTION SIDE · BLOCS DE FILTRATION. PLENUM AVEC FILTRES CÔTÉ D'ASPIRATION

CARACTERÍSTICAS CONSTRUCTIVAS

MODELO FQ
- Plenum de aspiración de chapa galvanizada
- Filtro quebrado F-3/F-4
- Desmontable lateralmente

Consulte siempre el modelo a nuestra Oficina Técnica.
El número que define al filtro es el indicativo del modelo de la caja.

CONSTRUCTION CHARACTERISTICS

FQ MODEL
- Galvanized plate suction plenum
- Fractured filter F-3/f-4
- Removable sideways

Consult the model with our Technical Office before ordering.
Then number that defines the filter indicates the box model.

CARACTERISTIQUES CONSTRUCTIVES

MODÈLE FQ
- Plénum d'aspiration en tôle galvanisée
- Filtre fractionnaire F-3/F-4
- Démontable latéralement

Consultez avec notre Bureau Technique le modèle.
Le número definissant le filtre adéquat est celui qui est indiqué sur le modèle de caisse.

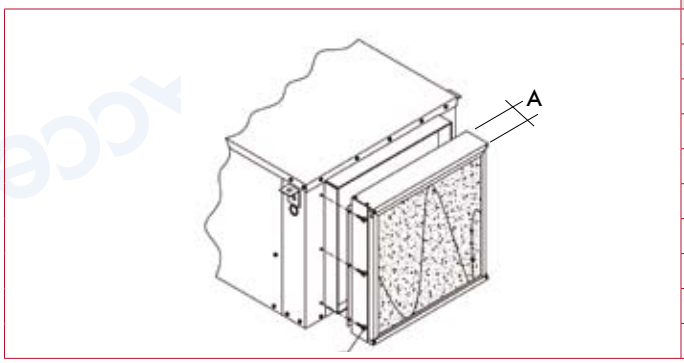

FQ	
MODELO MODEL MODÈLE	Espesor Thickness / Épaisseur A (mm)
FQ-7	170
FQ-9	170
FQ-10	170
FQ-12	170
FQ-15	170
FQ-18	170
FQ-20	270
FQ-22	270
FQ-25	270
FQ-30	270

© Copyright Gestiones, Estudios y Realizaciones S.A. 2014

MOTORES · MOTORS · MOTEURS

• A UNA Y DOS VELOCIDADES · ONE AND TWO SPEEDS · À UNE ET À DEUX VITESSES

(*) Tipo B3 · Type B3 · Type B3
(**) Protección IP-55 · Protection IP-55 · Protection IP-55
(***) Aislamiento clase F · Class F insulation · Isolation de classe F
(****) CE

MOTORES A UNA VELOCIDAD. MONOFÁSICOS. ONE SPEED MOTORS . SINGLE-PHASE MOTEURS À UNE VITESSE. MONOPHASÉ RPM 1500 50/60 Hz Kw	MOTORES A UNA VELOCIDAD. TRIFÁSICOS (IE2) ONE SPEED MOTORS . TRIPHASE (IE2) MOTEURS À UNE VITESSE. TRIPHASÉ (IE2) RPM 1500 50/60 Hz Kw	MOTOR A DOS VELOCIDADES TWO SPEED MOTORS MOTEUR A DEUX VITESSES RPM 1500/750 Kw	MOTOR A DOS VELOCIDADES TWO SPEED MOTORS MOTEUR A DEUX VITESSES RPM 1500/1000 Kw
0,12	0,37	1,60/0,40	0,55/0,20
0,18	0,55	2,20/0,55	0,75/0,25
0,25	0,75	2,80/0,70	1,10/0,30
0,37	1,1	3,80/1	1,5/0,37
0,55	1,5	5,00/1,30	2,2/0,70
0,75	2,2	7,20/1,80	3/1
1,1	3	3/11	4,5/1,5
1,5	4	11/3	6/2,2
2,2	5,5	14/3,50	10/3,3
–	7,5	–	14/4,5
–	9,2	–	16/6,5
–	11	–	–
–	15	–	–
–	18,5	–	–
–	22	–	–
–	30	–	–

© Copyright Gestiones, Estudios y Realizaciones S.A. 2014

• ANTIDEFLAGRANTES EExdIIBT5. ANTIEXPLOSIVOS EExeMT3

FLAMEPROOF EExdIIBT5. EXPLOSIVE-PROOF EExeMT3 · ANTIDÉFLAGRANTS EExdIIBT5. ANTIEXPLOSIFS EExeMT3

Sólo disponible para motores de una velocidad · Only for one speed motors · Seulement pour moteurs d'une vitesse
(*) Tipo B3 · Type B3 · Type B3
(**) Protección IP-55 · Protection IP-55 · Protection IP-55
(***) Aislamiento clase F · Class F insulation · Isolation de classe F
(****) Prensaestopas · Compression gland · Presse-étoupe
(*****) Directiva ATEX 94/9/CE · CE Directive ATEX 94/9 · Directive ATEX 94/9/CE

ANTIDEFLAGRANTES FLAMEPROOF · ANTIDÉFLAGRANTS Kw	ANTIEXPLOSIVOS EXPLOSIVE-PROOF · ANTIEXPLOSIFS Kw
0,18	0,18
0,25	0,25
0,37	0,37
0,55	0,55
0,75	0,75
1,1	1
1,5	1,35
2,2	2
3	2,5
4	3,6
5,5	5
7,5	6,8
11	10
–	13,5

© Copyright Gestiones, Estudios y Realizaciones S.A. 2014

CLIMATIZACIÓN
AIR-CONDITIONING
CLIMATISATION

UNIDADES DE TRATAMIENTO DE AIRE (UTA)
AIR HANDLING UNITS (AHU)
CENTRALES DE TRAÎTEMENT D'AIR (CTA)

CLIMATIZACIÓN

GER se reserva el derecho de realizar cualquier modificación sin previo aviso
GER reserves the right to carry out any modification without prior notification
GER se réserve le droit d'apporter à ses articles tous les changements opportuns sans en informer au préalable sa clièntele.

Baterías · Battery · Batterie

119 Serie BE. Batería eléctrica. Calefacción por resistencias
BE Series. Electric battery. Heating by resistors
Série BE. Batterie électrique. Chauffage à resistances.

120 Serie BAC.Batería de agua caliente.
BAC Series. Battery for hot water.
Série BAC. Batterie pour alimentation en eau chaude.

121 Serie BAF.Batería de agua fría.
BAF Series. Battery for cold water.
Série BAF. Batterie pour alimentation en eau froid.

Recuperadores · Recuperadores · Récuperateurs

122 Sección de humectación (módulo adiabático). Serie RGA
Humidifying section (adiabatic module). RGA series.
Section d'humidification (module adiabatique). Série RGA

123 Recuperador de calor de aire primario
Static heat recovery system of primary air
Récuperateur de chaleur statique d'air primaire

Fan Coils

124 Fan Coils

UTAs - Unidades de Tratamiento de Aire
AHUs - Air Handling Units · CTAs - Centrales de traîtement d'air

134 UTAs - Unidades de Tratamiento de Aire
AHUs - Air Handling Units · CTAs - Centrales de traîtement d'air

GER
TECNOLOGÍA EN CLIMATIZACIÓN

INTRODUCCIÓN

INTRODUCTION

_La climatización no implica sólo el acondicionamiento de aire a una temperatura específica (refrigeración/calefacción), sino que involucra un gran número de parámetros como son la humedad, el filtrado o la presión del aire, que combinados satisfacen los requerimientos concretos de cada aplicación.

En GER somos especialistas en dar solución a cualquier necesidad específica, bien a través de la fabricación de productos estándar, bien a través de nuestra Oficina Técnica.

_HVAC is not just the fitting-out of air into a specific temperature (cooling/heating), but also a big ammount of parameters such as humidity, filtration or the pressure of air, which mixed up satisfy the specific requirements of each application.

GER is specialized in giving solutions to any specific needs through the manufacturing of standard products, or through our Technical Office.

_La climatisation n'implique pas seulement l'arrangement d'air à une température spécifique (réfrigération / chauffage), mais il implique un grand nombre de paramètres comme c'est l'humidité, le filtrage ou la pression de l'air, que des combinés satisfont les requêtes concrètes de chaque application.

Dans GER nous sommes spécialistes dans donner la solution à n'importe quelle nécessité spécifique, bien à travers de la fabrication standard de produits, bien à travers de notre Bureau Technique.

© Copyright Gestiones, Estudios y Realizaciones S.A. 2014

SERIE BE. BATERÍA ELÉCTRICA (Calefacción por resistencias)
BE SERIES. ELECTRIC BATTERY (Heating by resistors)
SÉRIE BE. BATTERIE ELECTRIQUE (Chauffage à resistances)

Ejemplo / Example
BE-7/6

Batería eléctrica / Electric battery / Batterie électrique BE
Ventilador / Fan / Ventilateur 7
kW 6

CARACTERÍSTICAS CONSTRUCTIVAS

- Envolvente en chapa de acero galvanizado.
- Aislamiento térmico-acústico autoextinguible M-1.
- Ventilador motor incorporado.
- Registro a motor y filtros.
- Conexión y clixón de seguridad.
- Filtros de polvo EU-4.
- Cuatro piezas de anclaje, (orejetas para colgar).
- Baterías de 1, 2, 3 y 4 etapas

CONSTRUCTION CHARACTERISTICS

- Casing in galvanized steel sheet metal.
- Self-extinguishing thermal-acoustic insulation M-1.
- Built-in motor fan.
- Motor and filter inspection.
- Connection and safety clixon.
- Dust filters EU-4.
- Four anchorage pieces, (suspension eyes).
- Batteries with 1, 2, 3 and 4 stages.

CARACTERISTIQUES CONSTRUCTIVES

- Enveloppe en tôle d'acier galvanisé.
- Isolement thermico-acustique auto-extinguible M-1.
- Ventilateur moteur incorporé.
- Accès moteur et filtres.
- Connexion et clic de sécurité.
- Filtres à poussière EU-4.
- Quatre pièces de fixation, (oreillettes de fixation).
- Batteries à 1, 2, 3 et 4 temps

MODELO MODEL MODÈLE	POTENCIA CALORÍFICA HEATING POWER PUISSANCE CALORIFIQUE		CAUDAL DE AIRE AIR FLOW DÉBIT D'AIR		PRESIÓN ESTÁTICA STATIC PRESSURE PRESSION STATIQUE mm c.d.a.		MOTOR MOTOR MOTEUR			TIPO VENTILADOR FAN TYPE TYPE VENTILATEUR	DIMENSIONES DIMENSIONS mm						
	Kw	Kcal/h	m³/h 1	m³/h 2	1	2	W	F/V/Hz	Polos Poles		A	B	C	DxE	FxG	J	K
BE-7/6	6	5.160	1.400	1.275	8	8	147	II/220/50	4	7/7	430	500	700	252x228	338x250	40	33
BE-7/8	8	6.880	1.400	1.275	8	8	147	II/220/50	4								
BE-9/10	10	8.600	1.900	1.800	5	8	147	II/220/50	6	9/9	480	550	782	300x267	387x225	40	42
BE-9/12	12	10.320	1.900	1.800	5	8	147	II/220/50	6								
BE-9/16	16	13.760	2.375	1.850	4	8	245	II/220/50	6								
BE-9/18	18	15.480	3.800	3.700	4	8	550	II/220/50	4								
BE-9/20	20	17.200	3.800	3.700	4	8	550	II/220/50	4								
BE-9/24	24	20.640	3.800	3.700	4	8	550	II/220/50	4								
BE-10/12	12	10.320	3.600	3.200	4	8	550	II/220/50	4	10/10	540	600	842	330x300	435x250	40	42
BE-10/16	16	13.760	3.600	3.200	4	8	550	II/220/50	4								
BE-10/18	18	15.480	3.600	3.200	4	8	550	II/220/50	4								
BE-10/20	20	17.200	3.600	3.200	4	8	550	II/220/50	4								
BE-12/20	20	17.200	5.750	5.600	4	8	736	II/220/50	6	12/12	614	700	900	387x345	537x300	40	32
BE-12/24	24	20.640	5.750	5.600	4	8	736	II/220/50	6								
BE-12/28	28	24.180	5.750	5.600	4	8	736	II/220/50	6								
BE-12/32	32	27.520	5.750	5.600	4	8	736	II/220/50	6								

- Los puntos 1 y 2 definen las condiciones de trabajo del ventilador para la instalación, en salida libre 1 o conducida 2.
- Los caudales de aire en base a un ΔT entre 10 y 25 °C.
- Las presiones estáticas disponibles, se han calculado con el filtro al 20% de uso.
- Las baterías eléctricas se pueden conectar en 1, 2, 3 ó 4 etapas.

- Points 1 and 2 define the working conditions of the fan for installation, in free outlet 1 or directed outlet 2.
- The air flows based on ΔT of between 10 and 25 °C.
- The static pressures available have been calculated with the filter at 20% use.
- The electric batteries can be connected in 1, 2, 3 or 4 stages.

- Les points 1 et 2 définissent les conditions d'utilisation du ventilateur pour installation, en sortie libre 1 ou dirigée 2.
- Les débits d'air sur une base de ΔT entre 10 et 25 °C.
- Les pressions statiques ont été calculées avec filtre à 20% d'usage.
- Les batteries électriques peuvent être branchées en 1, 2, 3 ou 4 étapes.

© Copyright Gestiones, Estudios y Realizaciones S.A. 2014

SERIE BAC. BATERÍA DE AGUA CALIENTE
BAC SERIES.BATTERY FOR HOT WATER
SÉRIE BAC. BATTERIE POUR ALIMENTATION EN EAU CHAUDE

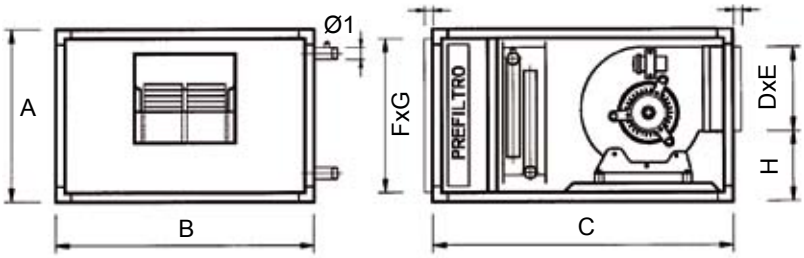

CARACTERÍSTICAS CONSTRUCTIVAS

- Bastidor en perfil de aluminio.
- Envolvente en chapa de acero galvanizado.
- Aislamiento térmico-acústico autoextinguible M-1.
- Ventilador motor incorporado.
- Registro a motor y filtros.
- Batería Cu/Al dos filas.
- Filtros de polvo EU-4.

NOTA:
- Potencias referidas a condiciones de temperatura del agua 85/70°C
- ΔT agua 15°C
- ΔT aire 30°C

CONSTRUCTION CHARACTERISTICS

- Frame in aluminium profile.
- Casing in galvanized steel sheet metal.
- Self-extinguishing thermal-acoustic insulation M-1.
- Built-in motor fan.
- Motor and filter inspection.
- Cu/Al battery two rows.
- Dust filters EU-4.

NOTE:
- Powers referring to water temperature conditions 85/70° C
- ΔT in water 15° C
- ΔT in air 30° C

CARACTERISTIQUES CONSTRUCTIVES

- Châssis profilé aluminium.
- Enveloppe en tôle d'acier galvanisé.
- Isolement thermico-acoustique auto-extinguible M-1.
- Ventilateur moteur incorporé.
- Accès moteur et filtres.
- Batterie Cu/Al deux rangs.
- Filtres à poussière EU-4.

NOTA:
- Puissances de référence aux conditions suivantes; température de l'eau 85/70°C
- ΔT de l'eau 15° C
- ΔT de l'air 30° C

MODELO MODEL MODÈLE	POT. CAL. HEATING P. P. CAL.	CAUDAL AGUA WATER FLOW DÉBIT D'EAU	PRES. AGUA WATER PRES. PRES. EAU	CAUDAL AIRE AIR FLOW DÉBIT D'AIR	PRES. ESTÁTICA STATIC PRES. PRES. STATIQUE	MOTOR MOTOR MOTEUR			VENT. FAN VENT.	DIMENSIONES DIMENSIONS mm						
	Kcal/h	l/h	mm c.d.a.	m³/h	mm c.d.a.	CV	F/V/Hz	Polos Poles		A	B	C	DxE	FxG	H	Ø1
BAC-6	6.300	420	0,5	700	7	1/3	II/220/50	4	7/7	490	590	845	232x208	513x430	192	1/2"
BAC-8	8.100	540	0,3	900	7	1/3	II/220/50	6		490	615	845	232x208	545x430	192	3/4"
BAC-10	10.300	690	0,4	1.150	10	1/2	II/220/50	6	9/9	555	615	910	298x262	545x495	200	3/4"
BAC-13	13.000	870	0,7	1.450	10	1/2	II/220/50	6		555	740	910	298x262	680x495	200	3/4"
BAC-15	15.300	1.020	0,9	1.700	10	1/3	II/220/50	6	10/10	610	640	955	331x289	580x550	229	3/4"
BAC-19	19.000	1.266	1,2	2.111	10	1/2	II/220/50	6		610	740	955	331x289	680x550	229	3/4"
BAC-25	25.000	1.666	1,0	2.798	10	1/2	II/220/50	6		610	800	955	331x289	740x550	229	1"
BAC-30	30.000	2.000	1,3	3.333	10	3/4	II/220/50	6		610	870	955	331x289	810x550	229	1"
BAC-35	35.000	2.333	1,1	3.840	10	1	II/220/50	6	12/12	685	905	1.020	395x341	845x625	255	1 1/4"
BAC-45	45.000	3.000	1,9	5.000	10	1	II/220/50	6		705	1.005	1.020	395x341	945x645	255	1 1/4"
BAC-50	50.000	3.333	2,3	5.556	10	1 1/2	II/220/380/50	6		705	1.055	1.020	395x341	995x645	255	1 1/4"

OPCIONALES / OPTIONS / EN OPTION

Envolvente en chapa de acero galvanizado prelacado blanco o azul
Casing in blue or white galvanized steel sheet metal / Enveloppe en tôle d'acier galvanisé bleu ou blanc

© Copyright Gestiones, Estudios y Realizaciones S.A. 2014

SERIE BAF. BATERÍA DE AGUA FRÍA
BAF SERIES.BATTERY FOR COLD WATER
SÉRIE BAF. BATTERIE POUR ALIMENTATION EN EAU FROIDE

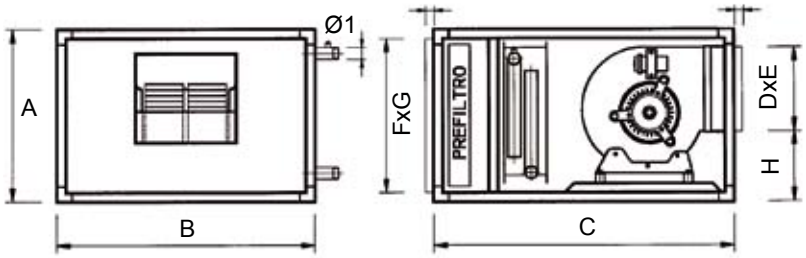

CARACTERÍSTICAS CONSTRUCTIVAS

- Bastidor en perfil de aluminio.
- Envolvente en chapa de acero galvanizado.
- Aislamiento térmico-acústico autoextinguible M-1.
- Ventilador motor incorporado.
- Registro a motor y filtros.
- Batería Cu/Al dos filas.
- Filtros de polvo EU-4.
- Modelo BAF-35 y BAF-40 transmisión por poleas.

NOTA:
- Condiciones del agua T=7/12°C
- ΔT agua 5°C
- Condiciones de entrada del aire T=26°C. Hr=50%

CONSTRUCTION CHARACTERISTICS

- Frame in aluminium profile.
- Casing in galvanized steel sheet metal.
- Self-extinguishing thermal-acoustic insulation M-1.
- Built-in motor fan.
- Motor and filter inspection.
- Cu/Al battery two rows.
- Dust filters EU-4.
- Pulley transmission for BAF-35 and BAF-40.

NOTA:
- Water conditions T=7/12°C
- Water ΔT 5°C
- Air inlet conditions T=26°C. Hr=50%

CARACTERISTIQUES CONSTRUCTIVES

- Châssis profilé aluminium.
- Enveloppe en tôle d'acier galvanisé.
- Isolement thermico-acoustique auto-extinguible M-1.
- Ventilateur moteur incorporé.
- Accès moteur et filtres.
- Batterie Cu/Al deux rangs.
- Filtres à poussière EU-4.
- Transmission par poulies poour les modèles BAF-35 et BAF-40.

NOTA:
- Conditions de l'eau T=7/12°C
- ΔT de l'eau 5°C
- Conditions d'arrivée d'air T=26°C. Hr=50%

MODELO MODEL MODÈLE	POT. FRIGO. COOLING P. P. RE-FRIG.	CAUDAL AGUA WATER FLOW DÉBIT D'EAU	PRES. AGUA WATER PRES. PRES. EAU	CAUDAL AIRE AIR FLOW DÉBIT D'AIR	PRES. ESTÁTICA STATIC PRES. PRES. STATIQUE	MOTOR MOTOR MOTEUR			VENT. FAN VENT.	DIMENSIONES DIMENSIONS mm							
	Kcal/h	l/h	mm c.d.a.	m³/h	mm c.d.a.	CV	F/V/Hz	Polos Poles		A	B	C	DxE	FxG	H	Ø1	Ø21
BAF-6	6.000	1.200	1,8	1.529	10	1/2	II/220/50	4	9/9	555	735	975	298x262	675x495	200	3/4"	3/4"
BAF-8	8.000	1.600	1,5	2.039	10	1/2	II/220/50	6		580	795	975	298x262	735x520	200	1"	3/4"
BAF-10	10.000	2.000	2,3	2.548	10	1/2	II/220/50	6		580	870	975	298x262	810x520	200	1"	3/4"
BAF-13	12.000	2.400	2,0	3.058	10	3/4	II/220/50	6	10/10	655	955	1.025	331x289	895x895	229	1 1/4"	3/4"
BAF-15	15.000	3.000	3,8	3.500	10	3/4	II/220/50	6		655	1.105	1.025	331x289	1.045x595	229	1 1/4"	3/4"
BAF-20	20.000	4.000	4,8	4.000	10	3/4	II/220/50	6	12/12	735	1.055	1.085	395x341	995x675	255	1 1/4"	3/4"
BAF-25	25.000	5.000	5,1	5.000	10	1	II/220/50	6		810	1.130	1.085	395x341	1.070x750	255	1 1/4"	3/4"
BAF-35	35.000	7.000	7,0	7.000	10	2	II/220/380/50	6		885	1.355	1.085	395x341	1.295x825	255	1 1/4"	3/4"
BAF-40	40.000	8.000	4,0	8.000	10	2	II/220/380/50	6	15/15	960	1.395	1.265	471x404	1.335x900	290	2"	3/4"

OPCIONALES / OPTIONS / EN OPTION

Envolvente en chapa de acero galvanizado prelacado blanco o azul
Casing in blue or white galvanized steel sheet metal / Enveloppe en tôle d'acier galvanisé bleu ou blanc

© Copyright Gestiones, Estudios y Realizaciones S.A. 2014

SECCIÓN DE HUMECTACIÓN (MÓDULO ADIABÁTICO). SERIE RGA
HUMIDIFYING SECTION (ADIABATIC MODULE). RGA SERIES.
SECTION D'HUMIDIFICATION (MODULE ADIABATIQUE). SÉRIE RGA

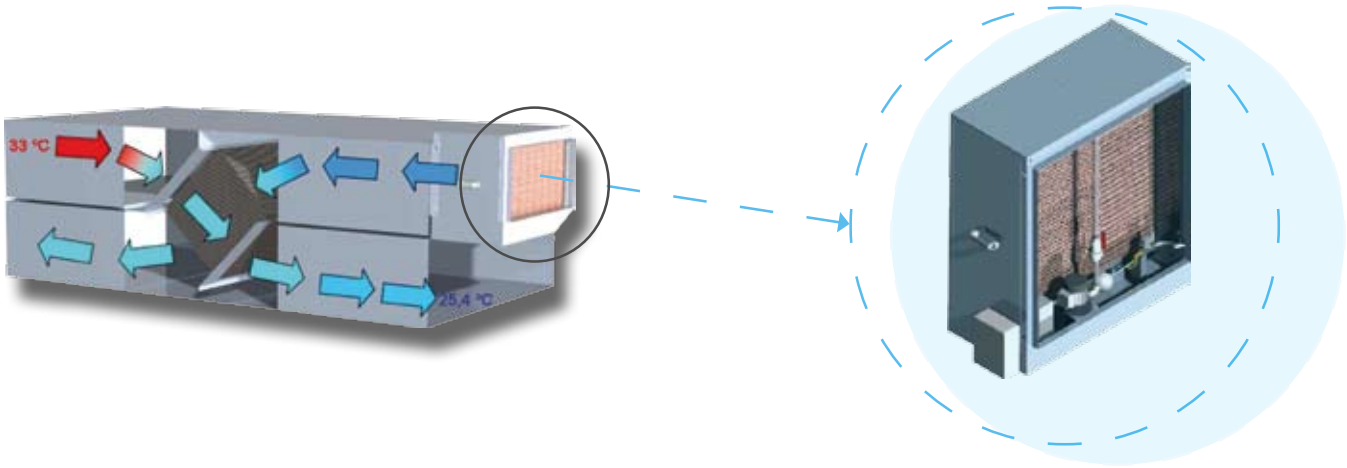

Destinados a complementar a los equipos de intercambio de calor autónomos tradicionales, incrementándoles su eficiencia al proporcionar un mejor intercambio.

They are the perfect complement to increase the efficiency of traditional heat exchanger units as they provide a better exchange.

Destinés à compléter les échangeurs de chaleur traditionnels en augmentant son efficacité comme ils offrissent un meilleur échange.

CARACTERÍSTICAS CONSTRUCTIVAS

- Equipo realizado en acero inoxidable AISI 304
- Tecnología de enfriamiento adiabático por panel de celulosa.
- Incorpora llenado/vaciado automáitco para garantizar la calidad del agua.
- Fácilmente instalable entre conductos y de fácil acceso para mantenimiento.
- Conexión monofásica.
- Certificado CE.

CONSTRUCTION CHARACTERISTICS

- Entirely made in stainless steel AISI 304.
- Adiabatic cooling process technology through a cellulose pad.
- It includes an automatic filling/emptying system to guarantee the quality of water.
- Easy to install between ducts and easy access for maintenance tasks.
- Monophasic connection.
- CE Certification

CARACTERISTIQUES CONSTRUCTIVES

- Équipement en acier inoxydable.
- Technologie de refroidissement adiabatique par panneau de cellulose.
- Comprend remplissage/vidanger automatique pour assurer la qualité de l'eau.
- Facile à installer entre les conduits et accès facile pour l'entretien.
- Connection monophase.
- Certification CE.

MODELO MODEL MODÈLE	CAUDAL AIRE AIR FLOW DÉBIT D'AIR m³/h	PÉRDIDA DE CARGA PRESSURE LOSS PERTE DE CHARGE < Pa	TENSIÓN POWER TENSION F/V/Hz	CONEXIÓN ENTRADA AGUA WATER INLET CONNECTION CONECTION D'ENTRÉE D'EAU	CONEXIÓN SALIDA AGUA WATER OUTLET CONNECTION CONECTION DE SORTIE D'EAU Ø mm	MEDIDAS / MEASURES / MESURES mm				
						A	B	C	D	E
RGA-4000	4.000	100	II-220-50	1/2"	32	905	592	435	840	400
RGA-8000	8.000	100	II-220-50	1/2"	32	905	1.042	435	840	850
RGA-12000	12.000	100	II-220-50	1/2"	32	1.205	1.042	435	1.140	850
RGA-16000	16.000	100	II-220-50	1/2"	32	1.805	1.042	435	1.740	850

OPCIONALES / OPTIONS / EN OPTION

Temporizador
Interval timer / Interrupteur à temps

Reloj para el control del vaciado del sistema
Timer to control the emptying of the system / Programmateur pour vidange du système

© Copyright Gestiones, Estudios y Realizaciones S.A. 2014

RECUPERADOR DE CALOR DE AIRE PRIMARIO
STATIC HEAT RECOVERY SYSTEM OF PRIMARY AIR
RÉCUPERATEUR DE CHALEUR STATIQUE D'AIR PRIMAIRE

PRINCIPIO DE FUNCIONAMIENTO

CARACTERÍSTICAS CONSTRUCTIVAS

- Los equipos RT son unidades de recuperación de calor del aire del exterior.
- Proyectados para ser instalados tanto en el interior como en el exterior.
- Filtros de aire clase F7.
- Otras disposiciones de ventilador y filtros a consultar.

CONSTRUCTION CHARACTERISTICS

- RT equipments are heat recovery units of outer air.
- Designed to be placed in inner or outer spaces.
- Filters F7.
- Consult us for variations in the position of fans and filters.

CARACTERISTIQUES CONSTRUCTIVES

- Équipes récupérateurs d'air chaud de l'air extérieur.
- Dessinés pour être installés aux espaces intérieurs et extéwrieurs.
- Filtres classe F7.
- Consultez-nous pour faire des variations sur la position des ventilateurs et filtres.

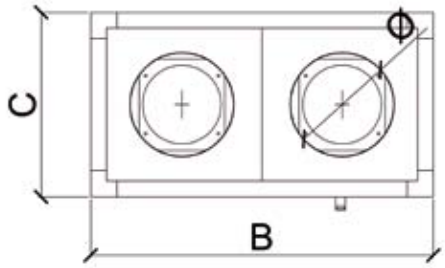

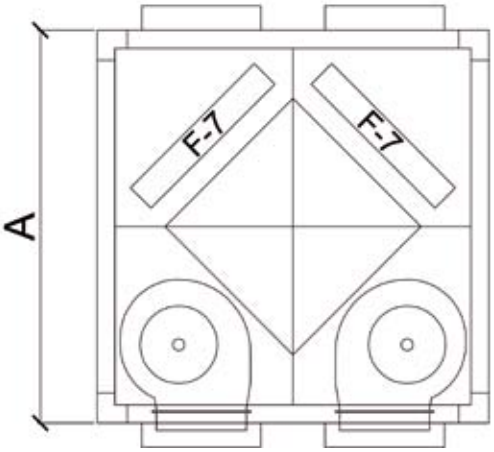

MODELO MODEL MODÈLE	CAUDAL AIRE AIR FLOW DÉBIT D'AIR m³/h	EFICACIA EFFICIENCY EFFICACITÉ %	POTENCIA RECUPERADA RECOVERED POWER PUISSANCE RÉCUPERÉE kW	PÉRDIDA FILTROS FILTER LOSS PERTE FILTRES Pa	PÉRDIDA RECUPERADOR RECUPERATOR LOSS PERTE RECUPERATEURS Pa	P. ESTÁTICA DISPONIBLE AVAILABLE STATIC P. P. STATIQUE DISPONIBLE Pa	TIPO FILTROS FILTERS TYPE TYPE FILTRES	MEDIDAS / MEASURES / MESURES mm			
								A	B	C	Ø
RC 600	600	59,9	3,13	130/180	88	112	F7/F7	650	650	350	250
RC 900	900	60			109	51		820	820	360	250
RC 2.000	2.000	56,2	8,02		133	207		1.150	1.100	600	320
RC 3.000	3.000	57,1	14,3		143	217		1.500	1.300	650	320
RC 4.500	4.500	56,9	21,4		165	275		1.600	1.300	720	450
RC 5.400	5.400	53,1	24		170	210		1.750	1.300	720	450

Invierno: aire exterior -5°C 80% HR, aire de retorno 20°C 50% HR
Winter: outer air -5°C 80% HR, recovered air 20°C 50% HR
Hiver: air extérieur -5°C 80% HR, air de retour 20°C 50% HR

© Copyright Gestiones, Estudios y Realizaciones S.A. 2014

FAN COILS

		kW
FCA		1,5 - 11,3
		3,4 - 24,2
CA		2,6 - 11,3
		5,8 - 22,9
FM		2,1 - 4,6
		4,8 - 7,7
FA		1,6 - 11,3
		3,4 - 24,2
FEP		7,2 - 23,6
		14,8 - 47,1
KTR		9,5 - 63,2
		9,5 - 63,2
KTM		6,4 - 39,6
		4,6 - 90,8

LEYENDA / KEY / LÉGENDE	
	frío / cold / froid
	calor / hot / chaud
V	Vertical
H	Horizontal / Horizontel
2T	2 tubos / 2 pipes / 2 tuyeaux
4 T	4 tubos / 4 pipes / 4 tuyeaux
KIT V3V+ACTUADOR	KIT V3V + actuator / agitateur
TM ICR11 (On/Off+ 3V + I/V + T/N)	3V: 3 velocidades / 3 speed / 3 vitesses
	I/V: invierno/verano // winter/summer // hiver/été
	T/N: todo/nada // on/off // tout/rien)

NOVEDAD · NEW · NOUVEAUTÉ

© Copyright Gestiones, Estudios y Realizaciones S.A. 2014

SERIE FAC. FAN COIL CARROZADO TIPO CONSOLA-TECHO
FAC SERIES. BODIED FAN COIL ROOF-CABINET TYPE
SÉRIE FAC. FAN COIL CARROSSÉ TYPE CONSOLE-TOIT

FAC: vertical 2T-4T
FACH: horizontal 2T

Nuevo · New · Nouveau

CARACTERÍSTICAS CONSTRUCTIVAS

La serie FAC son ventiloconvectores tipo consolas compactas con un espesor de 220 mm, para su instalación en pequeños espacios interiores.

CONSTRUCTION CHARACTERISTICS

FAC series are compact cabinet type fan convectors with 220 mm thickness, to be installed in little inner areas.

CARACTERISTIQUES CONSTRUCTIVES

La série FAC sont ventiloconvectuers type console avec un épaisseur de 220 mm, pour l'installer au petits espaces.

FAC 2T MODEL		12	22	32	42	52	62	72	82	92	102	112	122
REFRIGERACIÓN / COOLING / RAFRAÎCHISSEMENT													
Capacidad frigorífica total (7/12°C y 27°C 50%HR)		1,6	2,1	2,7	3,2	3,9	4,5	5,8	6,8	7,9	9,5	10,1	11,3
CALEFACCIÓN / HEATING / CHAUFFAGE													
Potencia calorífica (kW) (20°C-70/60°C)		3,4	4,3	5,5	6,1	8	9,2	12,2	13,6	17	19,1	21,1	24,2
DATOS GENERALES / GENERAL DATA / DONNÉES GÉNERALES													
Caudal aire (m^3/h)		350	360	435	447	647	665	975	1.003	1.431	1.472	1.908	1.962
DIMENSIONES / MEASURES / MESURES													
Largo (A)	mm	670	670	870	870	1.070	1.070	1.270	1.270	1.470	1.470	1.670	1.670
Alto (B)	mm	220	220	220	220	220	220	220	220	220	220	220	220
Ancho (C)	mm	470	470	470	470	470	470	470	470	470	470	470	470
Peso	Kg	13	14	16	17	22	23	26	27	30	31	34	37

FAC 4T MODEL		14	34	54	74	94	114
REFRIGERACIÓN / COOLING / RAFRAÎCHISSEMENT							
Capacidad frigorífica total (7/12°C y 27°C 50%HR)		1,6	2,7	4,0	6,0	8,1	10,4
CALEFACCIÓN / HEATING / CHAUFFAGE							
Potencia calorífica (kW) (20°C-70/60°C)		1,8	3,0	4,3	9,1	14,7	10,3
DATOS GENERALES / GENERAL DATA / DONNÉES GÉNERALES							
Caudal aire (m^3/h)		360	447	665	625	1.145	1.962
DIMENSIONES / MEASURES / MESURES							
Largo (A)	mm	670	870	1.070	1.270	1.470	1.670
Alto (B)	mm	220	220	220	220	220	220
Ancho (C)	mm	470	470	470	470	470	470
Peso	Kg	14	17	24	28	32	38

© Copyright Gestiones, Estudios y Realizaciones S.A. 2014

SERIE CA. FAN COIL CASSETTE PARA INSTALACIÓN EN FALSO TECHO
CA SERIES. CASSETTE FAN COIL FOR INSTALLATION ON FALSE CEILING
CA SÉRIE. FAN COIL CASSETTE POUR INSTALLATION EN FAUX TOIT

CA 2T: Cassette 2 T
CA 4T: Cassette 4 T

CARACTERÍSTICAS CONSTRUCTIVAS

La serie CA son ventiloconvectores tipo cassette para su integración en los falsos techos.

CONSTRUCTION CHARACTERISTICS

CA series are cassette type fan convectors to be installedon false ceilings.

CARACTERISTIQUES CONSTRUCTIVES

La série CA sont ventiloconvectuers type cassette pour son integration en faux toits.

CA 2T MODEL		22	42	62	82	122	142
REFRIGERACIÓN / COOLING / RAFRAÎCHISSEMENT							
Capacidad frigorífica total (7/12°C y 27°C 50%HR)		2,6	4,5	5,6	6,2	8,6	11,26
CALEFACCIÓN / HEATING / CHAUFFAGE							
Potencia calorífica (kW) (20°C-70/60°C)		5,8	9,2	10,7	12,0	17,5	22,96
DATOS GENERALES / GENERAL DATA / DONNÉES GÉNERALES							
Caudal aire (m^3/h)		660	680	770	890	1.280	1.570
DIMENSIONES / MEASURES / MESURES							
Largo (A)	mm	575	575	575	575	575	575
Alto (B)	mm	575	575	575	575	1.175	1.175
Ancho (C)	mm	255	255	255	255	255	255
Peso	Kg	22	23	23	23	44	46

CA 4T MODEL		14	34	54	114	134
REFRIGERACIÓN / COOLING / RAFRAÎCHISSEMENT						
Capacidad frigorífica total (7/12°C y 27°C 50%HR)		3,2	4,5	4,9	6,9	7,9
CALEFACCIÓN / HEATING / CHAUFFAGE						
Potencia calorífica (kW) (20°C-70/60°C)		3,6	5,3	5,8	7,7	10,4
DATOS GENERALES / GENERAL DATA / DONNÉES GÉNERALES						
Caudal aire (m^3/h)		570	865	1.000	1.280	1.570
DIMENSIONES / MEASURES / MESURES						
Largo (A)	mm	575	575	575	575	1.670
Alto (B)	mm	575	575	1.175	1.175	220
Ancho (C)	mm	255	255	255	255	470
Peso	Kg	23	24	47	47	38

© Copyright Gestiones, Estudios y Realizaciones S.A. 2014

SERIE FM. FAN COIL MURAL HIDRÓNICO
FM SERIES. WALL FAN COIL UNITS
SÉRIE FM. FAN COIL MURAL

FM: Mural estándar / Wall standard / Mural standard
FMT: Mural con telemando / Wall unit with remote control / Mural avec télécommande

CARACTERÍSTICAS CONSTRUCTIVAS

La serie FM incorpora un sistema de ionización y que purifica.
Control de la temperatura ambiente mediante la modulación y optimización del caudal.

CONSTRUCTION CHARACTERISTICS

FM series with ionization and purification built-in system.
Room temperature controlled through modulation and optimization of air flow.

CARACTERISTIQUES CONSTRUCTIVES

La série FM incorpore un système de ionisation et purification.
Contrôle de la température en moyen de la modulation et l'optimization du débit d'air.

FM MODEL		7	9	18
REFRIGERACIÓN / COOLING / RAFRAÎCHISSEMENT				
Capacidad frigorífica total (7/12°C y 27°C 50%HR)		2,2	2,7	4,8
CALEFACCIÓN / HEATING / CHAUFFAGE				
Potencia calorífica (kW) (20°C-70/60°C)		4,8	5,4	7,7
DATOS GENERALES / GENERAL DATA / DONNÉES GÉNERALES				
Caudal aire (m^3/h)		440	433	860
DIMENSIONES / MEASURES / MESURES				
Largo (A)	mm	795	795	1.250
Alto (B)	mm	270	270	320
Ancho (C)	mm	178	178	195
Peso	Kg	8	10	13

© Copyright Gestiones, Estudios y Realizaciones S.A. 2014

SERIE FA. FAN COIL TIPO HOTEL DE SUELO O TECHO
FA SERIES. FAN COIL HOTEL TYPE FOR FLOOR OR CEILING
SÉRIE FA. FAN COIL TYPE HOTEL POUR SOL OU TOIT

FA-V: Fan coil vertical 2T-4T
FA-H: Fan coil horizontal 2T-4T

0 - 50 Pa

CARACTERÍSTICAS CONSTRUCTIVAS

La serie FA son ventiloconvectores baja presión para encastrar en pequeños espacios interiores de hoteles, oficinas, residencias. P.e.d. para canalización de conductos.

CONSTRUCTION CHARACTERISTICS

FA series are low pressure fan convectors to imbed to little inner spaces in hotels, offices, residences.
Available static pressure for duct channelling.

CARACTERISTIQUES CONSTRUCTIVES

La série FA sont ventiloconvecteurs à bas pression pour encastrer au petits espaces dans hotels, usines et résidences.
Pression statique disponible pour la canalisation de conduits.

FA 2T MODEL		12	22	32	42	52	62	72	82	92	102	112	122
REFRIGERACIÓN / COOLING / RAFRAÎCHISSEMENT													
Capacidad frigorífica total (7/12°C y 27°C 50%HR)		1,6	2,1	2,7	3,2	3,9	4,5	5,8	6,8	7,9	9,5	10,1	11,3
CALEFACCIÓN / HEATING / CHAUFFAGE													
Potencia calorífica (kW) (20°C-70/60°C)		3,4	4,3	5,5	6,1	8	9,2	12,2	13,6	17	19,1	21,1	24,2
DATOS GENERALES / GENERAL DATA / DONNÉES GÉNERALES													
Caudal aire (m^3/h)		350	360	435	447	647	665	975	1.003	1.431	1.472	1.908	1.962
DIMENSIONES / MEASURES / MESURES													
Largo (A)	mm	545	545	745	745	945	945	1.145	1.145	1.345	1.345	1.545	1.545
Alto (B)	mm	215	215	215	215	215	215	215	215	215	215	215	215
Ancho (C)	mm	450	450	450	450	450	450	450	450	450	450	450	450
Peso	Kg	11	12	14	15	20	21	23	25	27	29	31	35

© Copyright Gestiones, Estudios y Realizaciones S.A. 2014

FA 4T MODEL		14	34	54	74	94	114
REFRIGERACIÓN / COOLING / RAFRAÎCHISSEMENT							
Capacidad frigorífica total (7/12°C y 27°C 50%HR)		1,6	2,7	4,0	6,0	8,1	10,4
CALEFACCIÓN / HEATING / CHAUFFAGE							
Potencia calorífica (kW) (20°C-70/60°C)		1,8	3,0	4,3	9,1	14,7	10,3
DATOS GENERALES / GENERAL DATA / DONNÉES GÉNERALES							
Caudal aire (m³/h)		360	447	665	625	1.145	1.962
DIMENSIONES / MEASURES / MESURES							
Largo (A)	mm	545	745	975	1.145	1.345	1.545
Alto (B)	mm	220	220	220	220	220	220
Ancho (C)	mm	215	215	215	215	215	215
Peso	Kg	12	15	21	25	29	33

FA 2T 50 MODEL		12	22	32	42	52	62	72	82	92	102	112	122
REFRIGERACIÓN / COOLING / RAFRAÎCHISSEMENT													
Capacidad frigorífica total (7/12°C y 27°C 50%HR)		1,0	1,4	1,7	2,1	3,0	3,4	4,4	5,1	6,9	8,3	8,8	9,8
CALEFACCIÓN / HEATING / CHAUFFAGE													
Potencia calorífica (kW) (20°C-70/60°C)		2,2	2,7	3,5	3,9	6,0	6,9	9,1	10,2	14,7	16,5	18,2	20,9
DATOS GENERALES / GENERAL DATA / DONNÉES GÉNERALES													
Caudal aire (m³/h)		175	180	218	224	415	426	625	642	1.145	1.178	1.527	1.570
DIMENSIONES / MEASURES / MESURES													
Largo (A)	mm	545	545	745	745	945	945	1.145	1.145	1.345	1.345	1.545	1.545
Alto (B)	mm	215	215	215	215	215	215	215	215	215	215	215	215
Ancho (C)	mm	450	450	450	450	450	450	450	450	450	450	450	450
Peso	Kg	11	12	14	15	20	21	23	25	27	29	31	35

FA 4T 50 MODEL		14	34	54	74	94	114
REFRIGERACIÓN / COOLING / RAFRAÎCHISSEMENT							
Capacidad frigorífica total (7/12°C y 27°C 50%HR)		1,0	1,8	3,1	4,5	7,1	9,0
CALEFACCIÓN / HEATING / CHAUFFAGE							
Potencia calorífica (kW) (20°C-70/60°C)		1,1	1,9	3,2	4,7	7,3	8,9
DATOS GENERALES / GENERAL DATA / DONNÉES GÉNERALES							
Caudal aire (m³/h)		180	224	426	642	1.178	1.570
DIMENSIONES / MEASURES / MESURES							
Largo (A)	mm	545	745	975	1.145	1.345	1.545
Alto (B)	mm	215	215	215	215	215	215
Ancho (C)	mm	450	450	450	450	450	450
Peso	Kg	12	15	21	25	29	35

© Copyright Gestiones, Estudios y Realizaciones S.A. 2014

SERIE FEP. FAN COIL MEDIA PRESIÓN

FEP SERIES. MEDIUM PRESSURE FAN COIL · SÉRIE FEP. FAN COIL MOYENNE PRESSION

FEP-V: Fan coil vertical
FEP-H: Fan coil horizontal

0-120 Pa
1.175-4.000m³/h

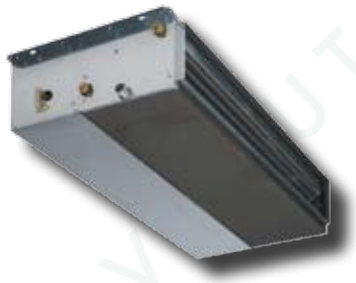

CARACTERÍSTICAS CONSTRUCTIVAS

La serie FEP son ventiloconvectores de media presión para encastrar en pequeños espacios interiores de hoteles, oficinas, residencias. P.e.d. para canalización de conductos.

CONSTRUCTION CHARACTERISTICS

FEP series are medium pressure fan convectors to imbed to little inner spaces in hotels, offices, residences.
Available static pressure for duct channelling.

CARACTERISTIQUES CONSTRUCTIVES

La série FEP sont ventiloconvecteurs à moyenne pression pour encastrer au petits espaces dans hotels, usines et résidences.
Pression statique disponible pour la canalisation de conduits.

FEP 2T 60 Pa. MODEL		12	22	32	42	52	62
REFRIGERACIÓN / COOLING / RAFRAÎCHISSEMENT							
Capacidad frigorífica total (7/12°C y 27°C 50%HR)		7,2	8,5	12,3	14,8	19,3	23,6
CALEFACCIÓN / HEATING / CHAUFFAGE							
Potencia calorífica (kW) (20°C-70/60°C)		14,8	16,8	26,9	30,2	41,4	47,1
DATOS GENERALES / GENERAL DATA / DONNÉES GÉNERALES							
Caudal aire (m³/h)		1.175	1.277	2.235	2.430	3.618	3.933
DIMENSIONES / MEASURES / MESURES							
Largo (A)	mm	800	800	1.200	1.200	1.600	1.600
Alto (B)	mm	250	250	250	250	250	250
Ancho (C)	mm	550	550	550	550	550	550
Peso	Kg	40	42	44	50	55	60

FEP 2T 90 Pa. MODEL		12	22	32	42	52	62
REFRIGERACIÓN / COOLING / RAFRAÎCHISSEMENT							
Capacidad frigorífica total (7/12°C y 27°C 50%HR)		6,7	7,8	11,4	13,7	17,9	21,9
CALEFACCIÓN / HEATING / CHAUFFAGE							
Potencia calorífica (kW) (20°C-70/60°C)		13,5	15,4	24,7	27,8	38,2	43,5
DATOS GENERALES / GENERAL DATA / DONNÉES GÉNERALES							
Caudal aire (m³/h)		1.024	1.114	1.967	2.138	3.207	3.486
DIMENSIONES / MEASURES / MESURES							
Largo (A)	mm	800	800	1.200	1.200	1.600	1.600
Alto (B)	mm	250	250	250	250	250	250
Ancho (C)	mm	550	550	550	550	550	550
Peso	Kg	40	42	44	50	55	60

© Copyright Gestiones, Estudios y Realizaciones S.A. 2014

FEP 4T 60 Pa. MODEL		14	24	34	44	54	64
REFRIGERACIÓN / COOLING / RAFRAÎCHISSEMENT							
Capacidad frigorífica total (7/12°C y 27°C 50%HR)		6,9	8,2	11,8	14,2	18,6	22,7
CALEFACCIÓN / HEATING / CHAUFFAGE							
Potencia calorífica (kW) (20°C-70/60°C)		7,5	7,9	12,5	13,1	19,4	20,3
DATOS GENERALES / GENERAL DATA / DONNÉES GÉNERALES							
Caudal aire (m³/h)		1.097	1.195	2.078	2.264	3.409	3.702
DIMENSIONES / MEASURES / MESURES							
Largo (A)	mm	800	800	1.200	1.200	1.600	1.600
Alto (B)	mm	250	250	250	250	250	250
Ancho (C)	mm	550	550	550	550	550	550
Peso	Kg	40	42	44	50	55	60

FEP 4T 90 Pa. MODEL		14	24	34	44	54	64
REFRIGERACIÓN / COOLING / RAFRAÎCHISSEMENT							
Capacidad frigorífica total (7/12°C y 27°C 50%HR)		6,1	7,1	10,4	12,4	16,4	20,0
CALEFACCIÓN / HEATING / CHAUFFAGE							
Potencia calorífica (kW) (20°C-70/60°C)		6,5	6,8	10,9	11,4	16,9	17,8
DATOS GENERALES / GENERAL DATA / DONNÉES GÉNERALES							
Caudal aire (m³/h)		883	962	1.688	1.839	2.777	3.015
DIMENSIONES / MEASURES / MESURES							
Largo (A)	mm	800	800	1.200	1.200	1.600	1.600
Alto (B)	mm	250	250	250	250	250	250
Ancho (C)	mm	550	550	550	550	550	550
Peso	Kg	40	42	44	50	55	60

FEP 4T 120 Pa. MODEL		14	24	34	44	54	64
REFRIGERACIÓN / COOLING / RAFRAÎCHISSEMENT							
Capacidad frigorífica total (7/12°C y 27°C 50%HR)		3,8	4,5	6,4	7,7	10,1	12,4
CALEFACCIÓN / HEATING / CHAUFFAGE							
Potencia calorífica (kW) (20°C-70/60°C)		3,9	4,1	6,6	6,9	10,1	10,7
DATOS GENERALES / GENERAL DATA / DONNÉES GÉNERALES							
Caudal aire (m³/h)		413	451	784	854	1.279	1.389
DIMENSIONES / MEASURES / MESURES							
Largo (A)	mm	800	800	1.200	1.200	1.600	1.600
Alto (B)	mm	250	250	250	250	250	250
Ancho (C)	mm	550	550	550	550	550	550
Peso	Kg	40	42	44	50	55	60

FEP 2T 120 Pa. MODEL		12	22	32	42	52	62
REFRIGERACIÓN / COOLING / RAFRAÎCHISSEMENT							
Capacidad frigorífica total (7/12°C y 27°C 50%HR)		5,3	6,3	9,1	10,9	14,3	17,5
CALEFACCIÓN / HEATING / CHAUFFAGE							
Potencia calorífica (kW) (20°C-70/60°C)		10,7	12,1	19,5	21,9	30,0	34,1
DATOS GENERALES / GENERAL DATA / DONNÉES GÉNERALES							
Caudal aire (m³/h)		719	782	1.369	1.488	2.221	2.415
DIMENSIONES / MEASURES / MESURES							
Largo (A)	mm	800	800	1.200	1.200	1.600	1.600
Alto (B)	mm	250	250	250	250	250	250
Ancho (C)	mm	550	550	550	550	550	550
Peso	Kg	40	42	44	50	55	60

© Copyright Gestiones, Estudios y Realizaciones S.A. 2014

SERIE KTR. AEROTERMO DE CALOR Y FRÍO INDUSTRIAL
KTR SERIES. HEATING AND COOLING INDUSTRIAL AEROTHERM
SÉRIE KTR. AÉROTHERM DE CHALEUR ET FROID

KTR: Calor 3 V
KTR-CF: Calor / Frío 2V

0-50 Pa

CARACTERÍSTICAS CONSTRUCTIVAS

Tamaño compacto. Diseñados para ser insertados en ambientes comerciales.

CONSTRUCTION CHARACTERISTICS

Compact size. Designed to fit in mall areas.

CARACTERISTIQUES CONSTRUCTIVES

Compact. Dessiné pour être inséré en ambiants commercials.

KTR - KTR CF MODEL		10	20	30	40	50	60	70	80	90	100
CALEFACCIÓN / HEATING / CHAUFFAGE KTR											
Capacidad frigorífica total (7/12°C y 27°C 50%HR)		11,3	14,5	18,5	23,4	28,6	33,7	38,0	48,6	59,5	73,7
REFRIGERACIÓN / COOLING / RAFRAÎCHISSEMENT KTR CF											
Potencia calorífica (kW) (20°C-70/60°C)		5,0	6,4	8,3	10,9	13,2	15,6	17,1	22,7	27,0	35,0
DATOS GENERALES / GENERAL DATA / DONNÉES GÉNERALES											
Caudal aire (m^3/h)		1.865	1.758	2.860	2.688	4.680	4.083	5.940	5.590	9.720	8.875
DIMENSIONES / MEASURES / MESURES											
Largo (A)	mm	520	520	620	620	720	720	1.120	1.120	1.320	1.320
Alto (B)	mm	440	440	540	540	640	640	540	540	640	640
Ancho (C)	mm	350	350	350	350	350	350	350	350	350	350
Peso	Kg	14	16	18	20	22	24	37	41	43	48

© Copyright Gestiones, Estudios y Realizaciones S.A. 2014

SERIE KTM. CLIMATIZADOR DE ALTA PRESIÓN
KTM SERIES. HIGH PRESSURE COOLING UNIT
SÉRIE KTM. CLIMATISATEUR HAUTE PRESSION

KTM-V: Fan coil vertical
KTM-H: Fan coil horizontal

CARACTERÍSTICAS CONSTRUCTIVAS

Climatizadores compactos alta presión para instalación en falso techo.

CONSTRUCTION CHARACTERISTICS

Compact high pressure cooling unit for installation in false ceiling.

CARACTERISTIQUES CONSTRUCTIVES

Climatisateurs compacts d'haute pression pour installation au faux toits.

KTM 2T MODEL 80 - 125 Pa.		1	2	3	4	4-6P	4-4P	6-6P
REFRIGERACIÓN / COOLING / RAFRAÎCHISSEMENT								
Capacidad frigorífica total (7/12°C y 27°C 50%HR)		6,4	12,9	13,9	19,8	25,4	31,4	43,3
CALEFACCIÓN / HEATING / CHAUFFAGE								
Potencia calorífica (kW) (20°C-70/60°C)		14,6	30,6	31,3	45,3	50,5	62,7	85,6
DATOS GENERALES / GENERAL DATA / DONNÉES GÉNERALES								
Caudal aire (m^3/h)		1.320	3.096	2.979	4.140	3.276	4.140	5.722
DIMENSIONES / MEASURES / MESURES								
Largo (A)	mm	560	660	760	760	760	760	1.360
Alto (B)	mm	840	995	1.105	1.160	1.160	1.160	1.240
Ancho (C)	mm	360	425	425	480	480	480	550
Peso	Kg	36	47	56	61	70	70	126

KTM 4T MODEL 100 Pa.		1	2	3	4	4-6P	4-4P	6-6P
REFRIGERACIÓN / COOLING / RAFRAÎCHISSEMENT								
Capacidad frigorífica total (7/12°C y 27°C 50%HR)		6,0	12,7	13,9	19,8	27,9	29,0	39,6
CALEFACCIÓN / HEATING / CHAUFFAGE								
Potencia calorífica (kW) (20°C-70/60°C)		10,8	22,7	24,5	34,8	50,4	52,0	69,8
DATOS GENERALES / GENERAL DATA / DONNÉES GÉNERALES								
Caudal aire (m^3/h)		1.189	3.025	2.979	4.140	6.050	5.959	8.280
DIMENSIONES / MEASURES / MESURES								
Largo (A)	mm	560	660	760	760	1.160	1.360	1.360
Alto (B)	mm	840	995	1.105	1.160	995	1.105	1.160
Ancho (C)	mm	360	425	425	480	425	425	480
Peso	Kg	40	52	62	67	90	111	120

© Copyright Gestiones, Estudios y Realizaciones S.A. 2014

GER
TECNOLOGÍA EN CLIMATIZACIÓN

UNIDADES DE TRATAMIENTO DE AIRE

Las unidades centrales para tratamiento del aire serie MC están diseñadas para satisfacer cualquier exigencia de transformación termohigrométrica y de filtración en instalaciones, tanto comerciales como industriales.
Su producción es de serie, entendiendo esto como fabricación estandarizada de los componentes a nivel de proyecto y no como la simple fabricación de piezas preensambladas disponibles en los comercios.

Esto permite la obtención de máquinas adaptadas a cada tipo de instalación y al particular tratamiento del aire resultante de los cálculos del proyecto, proporcionando así la máxima personalización técnica y dimensional.
Al disponer de un sistema constructivo que no pone límites en la elección de los componentes, las unidades de tratamiento de aire MC están, por consiguiente, constantemente actualizadas en lo que respecta a la tecnología, a los materiales empleados, y siempre de acuerdo con la normativa vigente en el sector.

Toda la serie ha sido proyectada manteniendo una relación homotética constante (R=1,25) en la determinación de los 19 tamaños disponibles para caudales de aire desde 1.000 a 80.000 metros cúbicos/hora y en los límites de velocidad comprendida entre 2 y 3 metros/segundo. Estos márgenes de caudales y de velocidad del aire cubren las demandas más frecuentes en la aplicación del tratamiento del aire y, en cualquier caso, no limitan nuestras posibilidades de realizar máquinas para tratamientos especiales

Esta documentación tiene la finalidad de ilustrar el sistema constructivo con los diversos materiales utilizables, además de la componibilidad y el dimensionamiento de las diversas secciones que constituyen la unidad de tratamiento de aire.
Para el correcto dimensionamiento nuestra Oficina Técnica dispone de un programa computerizado capaz de calcular las dimensiones reales, ya sea de las secciones como de los componentes internos y de determinar rápidamente los costes.

Para un correcto presupuesto se necesita por tanto que cada vez que se realice una solicitud se precise:
1. La disposición esquemática de los componentes.
2. Las características de los materiales empleados.
3. Las características aerodinámicas del caudal y la presión estática útil necesaria para los conductos de aire.
4. Las características técnicas de filtración y de tratamiento indicando la potencia necesaria, las temperaturas de los fluidos termovectores disponibles y las condiciones termohigrométricas del aire que penetra en la unidad.

Para realizar los pedidos, además de todos los datos citados anteriormente, es necesario precisar:
1. La disposición de las bocas de envío y de aspiración del aire.
2. La disposición de los empalmes hidráulicos a las baterías de cambio térmico y de las puertas de inspección.

© Copyright Gestiones, Estudios y Realizaciones S.A. 2014

AIR HANDLING UNITS

The MC series as part of our range of air treatment central units are designed to satisfy any demand for thermo-hygrometric transformation and for filtration in both commercial and industrial installations.
They are mass-produced, understanding this as the standarized manufacture of the components at project level and not just manufacturing pre-assembled pieces available in stores.
This means that the machines are suitable to be adapted to any kind of installation and to the particular treatment of the air resulting from the project calculations, thus providing maximum technical and dimensional customisation.

As this is a constructive system that does not place limits on the choice of the components, the MC air treatment units are constantly updated insofar as the technology and materials used are concerned, and always in accordance with the current regulation of the sector.

The whole series has been designed maintaining a constant homothetic relationship (R=1.25) in the determination of the 19 available sizes for airflows from 1,000 to 80,000 cubic metres/hour and in the speed limits between 2 and 3 metres/second. These flow and air speed margins cover the most frequent demands in the air treatment application and, in any case, they do not limit our possibilities of making machines for special treatments.

The aim of these documents is to illustrate the construction system with the different materials that can be used, as well as the composition possibilities and size of the different sections that make up the air treatment unit.
For the correct dimensioning, our Technical Office has a computer program, which is able to calculate real dimensions, either for the sections or for the internal components and to quickly determine the costs.

Therefore, in order to make a correct estimate, every time a request is made, the following are required:
1. The schematic layout of the components.
2. The characteristics of the materials used.
3. The aerodynamic characteristics of the flow and the static working pressure required for the air conduits.
4. The technical filtering and treatment characteristics, indicating the necessary power, the temperatures of the available thermo-vector fluids and the thermo-hygrometric conditions of the air entering the unit.

To make orders, apart from all the above mentioned data, the following must be specified:
1. The placement of the delivery and air inlet openings.
2. The placement of the hydraulic connections to the thermal change batteries and of the inspection gates.

UNITÉS DE TRAÎTEMENT D'AIR

Les unités centrales pour le traitement d'air de la série MC ont été créées afin de répondre à n'importe quel type d'exigence liée au contrôle thermo-hygrométrique et au problème d'infiltrations aussi bien dans les installations de type commerciales qu'industrielles.
Sa production est de série, c'est-à-dire consiste en une fabrication standarisée des composants à niveau de projet et non en la simple fabrication de pièces adaptables disponibles dans le commerce.

Ce qui permet l'obtention de machines adaptées à chaque type d'installation et de répondre en particulier aux nécessités liées aux traitement de l'air résultant des calculs d'un projet, tout en proposant ainsi une personnalisation technique et dimensionnelle maximale.

Puisque disposant d'un système évolutif qui n'oppose aucune limite dans le choix de ses composants, les unités de traitement de l'air MC sont, par conséquent, constamment actualisées au niveau technologique, des matériaux utilisés, et toujours en accord avec les normes en vigueur dans le secteur.

Toute la série a été pensée afin de maintenir une relation homothétique constante (R=1,25) dans la détermination des 19 tailles disponibles pour des débit d'air allant de 1.000 à 80.000 mètres cubes/heure et dans des limites de vitesse comprises entre 2 et 3 mètres/seconde. Ces marges de débits et de vitesse de l'air couvrent les demandes les plus fréquentes dans le domaine du traitement de l'air et, de toute manière, ne nous empêchent en rien de réaliser des machines destinées à des types de traitements spéciaux.

Ce document a pour but d'illustrer notre système constructif et évolutif ainsi que les divers matériaux utilisables, en plus d'une grande versatilité et des multiples dimensions des diverses sections qui constituent l'unité de traitement de l'air.
Pour une mesure correcte des dimensions notre Bureau Technique dispose d'un programme informatique capable de calculer les dimensions réelles, aussi bien des sections comme des composants internes et détermine rapidement les coûts.
Afin de pouvoir réaliser un devis correct il est important de préciser pour chaque sollicitude:
1. La disposition schématique des composants.
2. Les caractéristiques des matériaux employés.
3. Les caractéristiques aérodynamiques du débit et de la pression statique utile nécessaire aux conduits d'air.
4. Les caractéristiques techniques de filtration et de traitement en indiquant la puissance nécessaire, les températures des fluides thermovecteurs disponibles ainsi que les conditions thermo-hygrometriques de l'air qui pénètre dans l'unité.

Afin de réaliser votre commande, en plus des informations antérieures, il est important de préciser:
1.La disposition des bouches de rejet et d'aspiration de l'air.
2.La disposition des raccordements hydrauliques aux batteries d'échange thermique et aux trappes de visite.

© Copyright Gestiones, Estudios y Realizaciones S.A. 2014

DIMENSIONES GENERALES
GENERAL DIMENSIONS · DIMENSIONS GÉNÉRALES

MODELO MODEL MODÈLE	CAUDAL DE AIRE AIR FLOW DÉBIT D'AIR	VELOCIDAD DE PASO DEL AIRE AIR PASS SPEED VITESSE DE PASAGE DE L'AIR	BATERÍAS DE CAMBIO TÉRMICO THERMAL CHANGE BATTERIES BATTERIES D'ÉCHANGE THERMIQUE		ENVOLVENTE CASING ENVELOPPE		TIPO DE APOYO SUELO FLOOR SUPPORT TYPE TYPE D'APPUI SUR LE SOL
	m³/h	m/seg	ÁREA FRONTAL FRONT AREA FRONTALE m²	DIMENSIONES FRONTALES FRONT DIMENSIONS DIMENSIONES FRONTALES mm	PERFIL ESTRUCTURA TIPO STANDARD PROFILE STRUCTURE PROFIL STRUCTURE STANDARD	DIMENSIONES FRONTALES EXTERNAS EXTERNAL FRONT DIMENSIONS DIMENSIONES FRONTALES EXTÉRIEURS mm	
013	1.035 1.290 1.555	2 2,5 3	0,144	360x400	40	575x680	PIES DE APOYO ALTURA HEIGHT SUPPORT FEET PIEDS D'APPUI EN HAUTEUR 100 mm
016	1.295 1.620 1.940	2 2,5 3	0,180	360x500	40	575x760	
020	1.620 2.025 2.430	2 2,5 3	0,231	420x550	40	635x820	
025	2.025 2.530 3.040	2 2,5 3	0,280	540x520	40	755x820	
030	2.530 3.165 3.800	2 2,5 3	0,361	540x670	40	755x940	
040	3.165 3.955 4.750	2 2,5 3	0,438	600x730	40	815x1.000	
050	3.955 4.945 5.930	2 2,5 3	0,546	600x910	40	815x1.180	
060	4.945 6.180 7.420	2 2,5 3	0,684	720x950	50	935x1.2	PERFIL PERIMETRAL, ALTURA HEIGHT PERIMETER FEET PIEDS PÉRIMÉTRIQUES HAUTEUR 100 mm
080	6.180 7.225 9.270	2 2,5 3	0,864	720x1.200	50	935x1.500	
100	7.725 9.655 11.590	2 2,5 3	1,092	840x1.300	50	1.055x1.600	
120	9.655 12.070 14.480	2 2,5 3	1,344	960x1.400	50	1.175x1.700	
150	12.070 15.090 18.105	2 2,5 3	1,710	1.140x1.500	50	1.355x1.800	
190	15.090 18.860 22.630	2 2,5 3	2,100	1.200x1.750	50	1.415x2.060	
240	18.860 23.575 28.290	2 2,5 3	2,620	1.440x1.820	50	1.655x2.120	
300	23.575 29.470 35.360	2 2,5 3	3,276	1.560x2.100	50	1.775x2.400	
360	29.470 36.835 44.200	2 2,5 3	4,032	1.680x2.435	60	1.940x2.740	PERFIL PERIMETRAL, ALTURA HEIGHT PERIMETER FEET PIEDS PÉRIMÉTRIQUES HAUTEUR 120 mm
460	36.835 46.080 55.250	2 2,5 3	5,011	1.680x3.040	60	1.940x3.340	
580	46.080 57.550 69.120	2 2,5 3	6,336	1.920x3.330	60	2.180x3.640	
720	57.600 72.000 86.300	2 2,5 3	7,956	2.040x3.900	60	2.300x4.240	

© Copyright Gestiones, Estudios y Realizaciones S.A. 2014

ÍNDICE SECCIONES · SECTION INDEX · INDEX SECTIONS

Sección común Common section Section commun	p. 138
Sección de entrada Inlet section Section d'aspiration	p. 139
Sección filtrado Filtering section Section filtrage	p. 139
Sección recuperation Recovery section Section de récupération	p. 140
Sección tratamiento térmico Thermal treatment section Section traîtement thermique	p. 140
Sección humectación Humidifying section Section d'humidification	p. 141
Sección ventilación Ventilation section Section ventilation	p. 142
Silenciadores Silencer Silencieux	p. 143
Accesorios Accessories Accessoires	p. 143
Ejemplos unidades Some examples Examples d'unités	p. 144
Tabla autorrellenable Refilable chart Table autoremplissable	p. 145

© Copyright Gestiones, Estudios y Realizaciones S.A. 2014

SECCIÓN COMÚN

COMMON SECTION · SECTION COMMUN

1. ESTRUCTURA DE BASE

Construida en perfiles de aluminio extruido, protegidos mediante tratamiento de anodización y ensamblados con juntas de ángulo especiales, moldeadas a presión.
Nuestros perfil estructural tiene una ranura longitudinal que permite la adaptación de una junta de goma especial estudiada específicamente para garantizar la estanqueidad en la unión con los paneles.

1. BASIC STRUCTURE

Made of extruded aluminium profiles, protected by anodic treatment and assembled with special angle splices, pressure casted.
Our structural aluminium-profile has a longitudinal slot which gives the option to assemble a special rubber joint in order to assure the seacing at the junction of the panels.

1. STRUCTURE DE BASE

Construites en profilés d'aluminium filé, protégés grâce à un procédé d'éloxalage et assemblés à l'aide de joints d'angle spécifiques, moulés sous pression.
Notre profil de structure a une fente longitudinale qui permet l'adaptation de notre joint de plastique specialement étudié pour grantir l'etanchéîté de l'union avec les panneaux.

2. PANELES Y AISLAMIENTO TÉRMICO

Los paneles son de tipo «sandwich» en los grosores estandar de 23 mm. y de 43 mm., fabricados con diversos materiales como indica el recuadro adjunto.
El aislamiento térmico interno normalmente utilizado es:
- Espuma de poliuretano de alta densidad (40 kg/m).
- Lana de roca (40 kg/m).

2. PANELS AND THERMAL INSULATION

The panels are «sandwich» type with the standard thickness of 23 mm. and of 43 mm., manufactured with different materials as indicated in the enclosed table.
The internal thermal insulation normally used is:
- High-density polyurethane foam (40 kg/m3).
- Rock wool (40 kg/m).

2. PANNEAUX ET ISOLEMENT THERMIQUE

Les panneaux sont de type "sandwich" et proposés dans deux épaisseurs standards de 23 mm. et de 43 mm., ils sont fabriqués dans divers matériaux comme indiqué dans l'encadré ci-joint.
L'isolation interne normalement utilisé est:
- En mousse de polyuréthane de haute densité (40 kg/m).
- Laine de roche (40 kg/m).

MATERIALES DE LOS PANELES PARA SUPERFICIE: / PANEL MATERIALS FOR SURFACE: / MATÉRIELS PANNEAUX POUR SURFACE:		
	EXT.	INT.
Z/Z	Acero galvanizado / Galvanized steel / Acier galvanisé	Acero galvanizado / Galvanized steel / Acier galvanisé
A/Z	Aluminio · Aluminium	Acero galvanizado / Galvanized steel / Acier galvanisé
P/Z	Acero prelacado / Prelacquered steel / Acier prelaqué	Acero galvanizado / Galvanized steel / Acier galvanisé
A/A	Aluminio · Aluminium	Aluminio · Aluminium
P/P	Acero prelacado / Prelacquered steel / Acier prelaqué	Acero prelacado / Prelacquered steel / Acier prelaqué
X/X	Acero inoxidable AISI 304/ Stainless steel AISI 304 / Acier inox AISI 304	Acero inoxidable AISI 304 / Stainless steel AISI 304 / Acier inox AISI 304

3. SOPORTES BANCADA

Los soportes de apoyo en el suelo, previstos de serie a partir del tamaño MC 060, están fabricados en perfil de acero galvanizado de gran espesor, con taladros para su sustentación y estibaje en sus esquinas.

3. BEDPLATE SUPPORTS

The floor supports, mass-produced from size MC 060, are manufactured in very thick galvanized steel profile, with boreholes for supporting and stowing them at the corners.

3. SUPPORTS BANC

Les supports d'appui au sol, fournis en série à partir du modèle MC 060, sont en profilé d'acier galvanisé très épais, avec des trous d'alésage prévus pour la fixation et des arrimeurs par les coins.

4. COMPUERTAS DE REGULACIÓN Y JUNTAS ANTIVIBRATORIAS

Las compuertas de regulación están enteramente fabricadas en aluminio extruido con lamas móviles de perfil aerodinámico y junta estanca.
La transmisión del movimiento se produce mediante engranajes de nylon con pernio preparado para servocontrol o bien con palancas accionables manualmente. Las juntas antivibratorias están también fabricadas con perfiles de aluminio extruido y fuelle de poliéster.

4. ADJUSTMENT GATES AND ANTI-VIBRATION JOINTS

The adjustment gates are entirely manufactured in extruded aluminium with aerodynamic profile mobile slats and leaktight joint.
The movement is transmitted by nylon gearings with servocontrol prepared hinge or with hand operated levers. The anti-vibration joints are also manufactured with extruded aluminium profiles and polyester bellows.

4. VANNES DE RÉGLAGE ET JOINTS ANTIVIBRATIONS

Les vannes de réglage sont entièrement en aluminium filé avec les lames amovibles de profil aérodynamique et les joints sont étanches.
La transmission du mouvement est produite grâce à des engrenages en nylon et un gond prévu pour le servo-contrôle ou bien par des manettes actionnables manuellement. Les joints antivibratoires sont également en profilé d'aluminium filé et le coussin de pression en polyester.

5. PUERTAS DE INSPECCIÓN

Las puertas de inspección están siempre construidas con los mismos materiales previstos para la realización de los paneles. Están provistas de bisagras y de manetas sin salientes de cierre progresivo.

5. INSPECTION DOORS

The inspection doors are always constructed with the same materials foreseen for manufacturing the panels. They are provided with hinges and progressive closing handles without protrusions.

5. TRAPPES DE VISITE

Les trappes de visite sont toujours construites dans le même matériau prévu pour la réalisation des panneaux. Elles sont équipées de charnières et de manettes sans déportées de fermeture progressive.

6. BANDEJAS PARA RECOGIDA DEL AGUA DE CONDENSACIÓN

Fabricadas en acero inoxidable AISI 304 o acero galvanizado protegido interiormente con pintura bituminosa.
Exteriormente incorporan aislante térmico condensaciones.

6. TRAYS FOR CONDENSED WATER COLLECTION

Manufactured in AISI 304 stainless steel or galvanized steel protected on the inside with bituminous paint.
On the outside they incorporate condensation thermal insulator.

6. BACS DE COLLECTE DE L'EAU DE CONDENSATION

Tout en acier inoxydable AISI 304 ou en acier galvanisé enduit à l'intérieur de peinture bitumineuse. L'extérieur comprend un isolant thermique spécial condensation.

7. GRUPO MOTOR-VENTILADOR

Los grupos motor-ventiladores van siempre fijados sobre sólidos soportes fabricados en perfiles de aluminio extruido dotados de amortiguadores.
La transmisión se realiza con correas trapezoidales y poleas desmontables de cubos cónicos.
Los motores eléctricos van fijados sobre base tensora de correas de tipo compacto y móvil de regulación por tornillo sinfín.
Las uniones de la boca de los ventiladores con los paneles, van protegidas con juntas antivibratorias.

7. MOTOR-FAN GROUP

The motor-fan groups are always secured to solid supports made of extruded aluminium profiles with dampeners.
The transmission is carried out with V-belts and removable tapered cube pulleys.
The electrical motors are secured on a mobile compact type belt-tightening base with worm screw adjustment.
The joints of the fan openings with the panels, are protected with anti-vibration joints.

7. GROUP MOTEUR-VENTILATEUR

Les groupes moteur-ventilateurs sont toujours fixés sur des supports solides en profilés d'aluminium filé dotés d'amortisseurs.
La transmission est réalisée grâce à des courroies trapézoïdales et des poulies démontables de cubes coniques.
Les moteurs électriques sont fixés sur une base tendeuse de courroies de type compacte et mobile réglable grâce à une vis sans fin.
Les raccords unissant la bouche des ventilateurs aux panneaux, sont protégés par des joints antivibratoires.

© Copyright Gestiones, Estudios y Realizaciones S.A. 2014

SECCIÓN ENTRADA

INLET SECTION · SECTION D'ASPIRATION

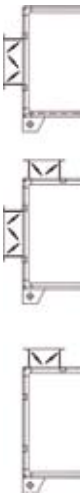

La versatilidad de las Unidades de tratamiento de aire permite todo tipo de configuraciones de entrada de aire en cualquiera de sus caras, Ajustándose a las necesidades de cada instalación. Cabe destacar la configuración de caja de mezcla, compuesta por dos compuertas, lo que permite aprovechar aire de retorno en una de ellas, con el consecuente ahorro energético.

The versatility of the air handling units supports all types of air inlet configurations on any of their faces. It gets adapted to the needs of each installation. Note the configuration of the mixing box, consisting of two gates, allows you to take advantage of returning air in one of them, with the resulting energy savings.

La versatilité des unités de traîtement d'air permet une toute espèce de configurations d'entrée d'air dans n'importe lequel de ses visages, en s'adaptant aux nécessités de chaque installation. Il faut détacher la configuration de la caisse de mélange, composé par deux vannes, ce qui permet profiter de l'air de retour dans une de les vannes, avec le conséquente épargne énergétique.

SECCIÓN FILTRADO

FILTERING SECTION · SECTION FILTRAGE

PREFILTROS PRE-FILTERS PRÉ-FILTRES		Modulares con estructura y malla de protección en acero galvanizado con filtro plegado en material regenerable de tipo sintético o metálico. Eficacia: G4	Modules with galvanized steel structure and protection mesh with foldaway filter in synthetic or metal regenerable material. Efficiency: G4	Modules avec une structure et des mailles de protection en acier galvanisé et filtre plissé en matériau régénérable de type synthétique ou métallique. Efficacité: G4
FILTROS DE BOLSAS/COMPACTOS BAG/COMPACT FILTERS FILTRES TYPE POCHES/COMPACTS	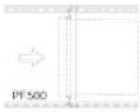	Modulares, de tipo de bolsa flexible, bolsa rígido o compacto, en material sintético equipados con prefiltros G4 de celdas. Eficacia: F6 a F9	Modular, with flexible, rigid or compact bag type, in synthetic material equipped with G4 cell pre-filters. Efficiency: F6 to F9	Modules, de type poche flexible, rigide ou compact, en matériau synthétique équipés de pré-filtres G4 alvéolés. Efficacité: F6 à F9
FILTROS ABSOLUTOS ABSOLUT FILTERS FILTRES ABSOLUS	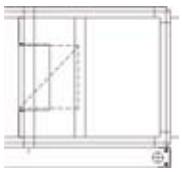	Modulares, los filtros absolutos están especialmente indicados para instalaciones con elevados requisitos de pureza de aire e higiene. Eficacia: H10 - H11 - H13 - H14	Modulares, de tipo de bolsa flexible, bolsa rígido o compacto, en material sintético equipados con prefiltros G4 de celdas. Eficacia: F6 a F9	Modulares, de tipo de bolsa flexible, bolsa rígido o compacto, en material sintético equipados con prefiltros G4 de celdas. Eficacia: F6 a F9
OTROS OTHERS AUTRES		Existen otras opciones para aplicaciones específicas con filtros de carbón o lámparas germicidas.	Other options as coal filters or germicidal lamps for specific appliances exist.	On existent des autres applications spécifiques avec filtres de charbon ou lampes germicides.

© Copyright Gestiones, Estudios y Realizaciones S.A. 2014

SECCIÓN RECUPERACIÓN

RECOVERY SECTION · SECTION RÉCUPÉRATION

Free-cooling	El sistema de enfriamiento gratuito por aire exterior o "free-cooling" consiste en utilizar aire del exterior, en vez de recircular aire del retorno cuando las condiciones exteriores son favorables, con el consiguiente ahorro energético y mejora de calidad de aire interior (IAQ).	The system of "free-cooling" is to use outside air, rather than recirculated return air when the outside conditions are favorable, thereby saving energy and improving indoor air quality (IAQ).	Le système de refroidissement gratuit par air extérieur ou "free-cooling" consiste à utiliser air de l'extérieur, au lieu de l'air recirculaire du retour quand les conditions extérieures sont favorables, avec l'épargne résultante énergétique et les améliorations de qualité d'air intérieur (IAQ).
Estático Static Statique 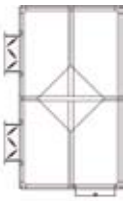	El recuperador estático está diseñado para la recuperación de calor sensible entre un flujo frío y otro caliente. Dicho intercambio se produce al cruzarse los caudales de aire. Los recuperadores están formados por placas de aluminio independientes, que permiten la transferencia de calor evitando la mezcla de caudales. Los recuperadores incluyen una bandeja de condensación inoxidable y posibilidad de incorporar una compuerta de by-pass.	Static recuperators are designed to recover noticeable heat between a cold and a hot stream. This exchange is produced when air flows get together. Recuperators consist of independent aluminium plates, which let transferring warm air, avoiding air flow mixing. Recuperators include a stainless condensation tray and the possibility of including a bypass damper.	Le récupérateur statique est dessiné pour la récupération de chaleur sensible entre un flux froid et l'autre chaud. Cet échange se produit quand les débits d'air sont croisés. Les récupérateurs sont formés par les plaques indépendantes en aluminium, qui permettent le transfert de chaleur en évitant le mélange de débits. Les récupérateurs incluent un plateau de condensation inoxydable et la possibilité d'incorporer une vanne de by-pass.
Rotativo Rotating Rotatif 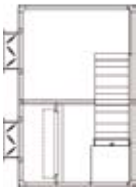	En el caso de los recuperadores rotativos su rendimiento es mucho mayor al de los recuperadores estáticos, llegando hasta un 80%. El intercambio energético se produce al hacer girar un panel entre 2 flujos produciéndose un intercambio térmico. Los recuperadores incluyen una bandeja de condensación inoxidable y posibilidad de incorporar una compuerta de by-pass.	In the case of rotating recuperators performance is much higher than the static ones, reaching up to 80%. The energy exchange occurs by turning a panel between 2 streams producing heat exchange. Recuperators include a stainless condensation tray and the possibility of including a bypass damper.	Dans le cas des récupérateurs rotatifs son rendement est beaucoup plus grand à celui-là des récupérateurs statiques, en arrivant à 80 %. L'échange énergétique se produit après faire tourner un panneau entre 2 flux en lui produisant un échange thermique. Les récupérateurs incluent un plateau de condensation inoxydable et la possibilité d'incorporer une vanne de by-pass.

SECCIÓN DE TRATAMIENTO TÉRMICO

THERMIC TREATMENT SECTIONS · SECTIONS DE TRAÎTEMENT THERMIQUE

MODELO MODEL / MODÈLE			
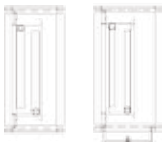	Para funcionamiento con agua caliente o fría • Tubos de paso 38 ó 60 mm. • Tubos de cobre de 5/8" ó 1/2" de diámetro. • Aletas de aluminio • Colectores de acero con conexiones roscadas • Marco de soporte de acero galvanizado • Bandeja de condensación acero inoxidable (frío). • Opcional: Separador de gotas	For hot or cool water operation • Bypass tubes 38 or 60 mm. • Copper tubes, 5/8 or 1/2 diameter. • Aluminium fins • Steel collectors with threaded connections • Galvanized steel support frame • Stainless steel condensation tray (cold) • Optional: droplet separator	Pour un fonctionnement avec de l'eau chaude ou froide • Tuyaux de passage de 38 ou 60 mm. • Tuyaux en cuivre de 5/8" ou 1/2" de diamètre. • Ailettes en aluminium • Collecteurs en acier avec raccords à vis • Cadre de support en acier galvanisé • Bac de récupération de la condensation en acier inoxydable (froid). • Optionnel: séparateur de gouttes.
	Para funcionamiento con gas frigorífico • Tubos de paso 38 ó 60 mm. • Tubos de cobre de 3/8", 1/2" ó 5/8" de diámetro • Aletas de aluminio • Colectores de cobre y distribuidor de latón • Marco de soporte de acero galvanizado • Bandeja de condensación acero inoxidable (frío). • Opcional: Separador de gotas	For operation with cooling gas • Bypass tubes, 38 or 60 mm. • Copper tubes, 3/8", 1/2" or 5/8" diameter • Aluminium fins • Copper collectors and brass distributor • Galvanized steel support framework • Stainless steel condensation tray (cold) • Optional: droplet separator	Pour un fonctionnement avec gaz frigorifique • Tuyaux de passage de 38 ou 60 mm. • Tuyaux en cuivre de 3/8", 1/2" ou 5/8" de diamètre • Ailettes en aluminium • Collecteurs en cuivre et distributeur en laiton • Cadre de support en acier galvanisé. • Bac de récupération de la condensation en acier inoxydable (froid). • Optionnel: séparateur de gouttes.
	Para funcionamiento a vapor • Tubos de paso 38 ó 60 mm. • Tubos de cobre reforzado o acero • Colectores de acero con conexiones roscadas o con bridas • Marco de soporte de acero galvanizado.	For steam operation • Bypass tubes, 38 or 60 mm. • Reinforced copper or steel tubes • Steel collectors with threaded connections or with flanges • Galvanized steel support framework	Pour un fonctionnement avec de la vapeur • Tuyaux de passage de 38 ou 60 mm. • Tuyaux en cuivre renforcé ou en acier • Collecteurs en acier avec raccords à vis ou brides • Cadre de support en acier galvanisé .
	Para funcionamiento eléctrico • Resistencias eléctricas en tubos de acero, blindadas • Tubos aleteados o de acero inoxidable sin aletas • Marco de acero zincado-bicromatado • Conexionado de seguridad con cable de silicona • Termostato de protección de 74 ó 110°C intercalado en serie con las bobinas de los contactores para tratamientos especiales.	For electric operation • Shielded electric resistors in steel tube • Ribbed or stainless steel tubes without fins • Bichrome zinc plated steel frame • Security connection with silicone cable • Protection thermostat of 74 or 110°C inserted in series with the contractor coils for special treatments.	Pour un fonctionnement électrique • Résistances électriques en tubes d'acier, blindées • Tubes ailetés ou en acier inoxydable sans ailettes • Cadre en acier de zingage bichromaté • Raccord de sécurité avec câble en silicone • Thermostat de protection de 74 ou 110°C intercalés en série avec les bobines des contacts pour traitements spéciaux.
	Cámara de combustión: • De acero inoxidable AISI-430 (e=1,5/2 mm.), ó de acero inox. refractario AISI-310. • Intercambiadores de placas de acero inoxidable AISI-430 (e=1 mm.) • Caja de humos y salida de chimenea de acero inoxidable.	• Made from AISI-430 stainless steel (th= 1,5 mm.). or AISI-430 refractory stainless steel. • AISI-430 stainless steel heat exchangers (e=1mm.). • Stainless steel fumes outlet and fume box.	• En acier inoxydable AISI-430 (e=1,5 mm.) ou en acier inox. AISI-310 réfractaire. • Echangeurs en plaques d'acier inoxydable AISI-430 (e=1 mm.). • Boîte à fumée et conduit de cheminée en acier inoxydable.

© Copyright Gestiones, Estudios y Realizaciones S.A. 2014

SECCIÓN DE HUMECTACIÓN
HUMIDIFYING SECTION · SECTION D'HUMIDIFICATION

PULVERIZACIÓN PULVERIZATION · PULVÉRISATION	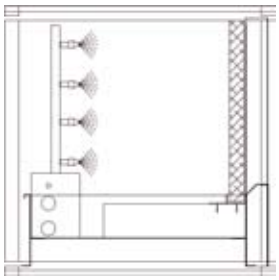	Conjunto humidificador con bomba, situado entre dos baterías con puerta de inspección: Circuito cerrado. Humidifier unit with pump, located between two batteries with inspection gate: Closed circuit. Ensemble humidificateur avec pompe, situé entre deux batteries avec trappe de visite: Circuit fermé.	
PANEL PAD · PANNEAU	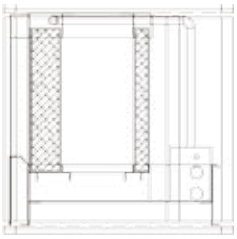	Conjunto humidificador con bomba, con inspección desde la sección de ventilación siguiente: Circuito cerrado. Humidifier unit with pump, with inspection from following ventilation section: Closed circuit. Ensemble humidificateur avec pompe, avec trappe de visite à partir de la section de ventilation suivante: Circuit fermé.	

CARACTERÍSTICAS CONSTRUCTIVAS

Los humidificadores con depósito están fabricados con paneles alveolares de celulosa, con armazón y depósito de recogida de agua de acero inoxidable o galvanizado con protección bituminosa.
En todos los modelos está previsto el separador de gotas cuando la velocidad del aire supere los 2,85 m/seg.
La versión en circuito cerrado comprende:

- Bomba eléctrica, con filtro de agua de acero inoxidable.
- Detector eléctrico de nivel y electroválvula.
- Tubo de desagüe y aliviadero.
- Tuberías, llaves y accesorios de PVC PN-10.

Longitud de las secciones
Para los modelos con depósito desde un espesor de 100 mm. hay que descontar 100 mm. de las cifras indicadas en el gráfico.

CONSTRUCTION CHARACTERISTICS

The humidifiers with tank are manufactured with honeycomb cellulose panels, with stainless or galvanized steel frame and water collection tank, with bituminous protection.
The drop separator is foreseen for all the models when the air velocity exceeds 2,85 m/sec.
The version in closed circuit includes:

- Electric pump, with stainless steel water filter.
- Electric level detector and solenoid valve.
- Drain tube and spillway.
- Pipes, cocks and accessories of PVC PN-10.

Selection length
For models with tanks with a thickness of more than 100 mm., 100 mm. must be deducted from the figures given in the graph.

CHARACTERISTIQUES CONSTRUCTIVES

Les humidificateurs avec réservoir sont constitués de panneaux alvéolaires de cellulose, avec une armature et un réservoir de récupération d'eau en acier inoxydable ou galvanisé avec protection bitumineuse.
Tous les modèles sont prévus d'un séparateur de goutte lorsque la vitesse de l'air dépasse les 2,85 m/sec.
La version en circuit fermé comprend:

- Une pompe électrique, avec un filtre à eau en acier inoxydable.
- Un détecteur de niveau et une électrovalve.
- Un tube de vidange et de trop plein.
- Des tuyauteries, des clés et accessoires en PVC PN-10.

Longueur des sections
Pour les modèles avec réservoir à partir de 100 mm. d'épaisseur il faut soustraire 100 mm. des chiffres indiqués sur le graphique.

Eficacias nominales referidas a la velocidad del aire en sentido transversal a 2,5 m/seg.:
Panel alveolar desde 100 mm. = 65%. / Panel alveolar desde 200 mm. = 85%.

Rated efficiencies referring to the air velocity in transversal direction at 2.5 m/sec.:
Honeycomb pad from 100 mm. = 65%. / Honeycomb pad from 200 mm. = 85%.

Les efficacités nominales sont calculées en rapport avec la vitesse de l'air dans le sens transversal à 2,5 m/sec.:
Panneau alvéolaire à partir de 100 mm= 65%. / Panneau alvéolaire à partir de 200 mm= 85%.

© Copyright Gestiones, Estudios y Realizaciones S.A. 2014

SECCIÓN DE VENTILACIÓN
VENTILATION SECTION · SECTION DE VENTILATION

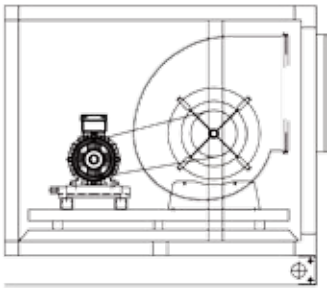

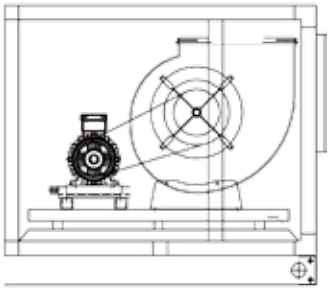

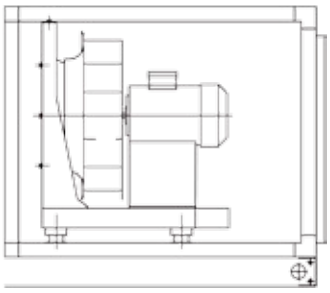

Las secciones de ventilación están constituidas por ventiladores centrífugos con doble aspiración, con álabes curvados hacia adelante o hacia atrás.
Los motores eléctricos estandar son del tipo B.3, clase F, con grado de protección IP 55, para tensión trifásica de 220-380 V o 380-660 V.
Los dispositivos de transmisión están formados por poleas y correas trapezoidales.
Las secciones de ventilación van además provistas de los siguientes elementos: tensores de correas con soporte motor, antivibratorias en la boca de los ventiladores, bancada de soporte en perfil de aluminio con amortiguadores de goma asentados sobre el soporte interno y puerta de inspección.

En el caso de los ventiladores Plug Fan están formados por un ventilador sin carcasa por accionamiento directo. Entre sus principales ventajas destacan su alta eficiencia, el ahorro económico y de espacio y mejora del nivel sonoro.
Se contemplan opciones con ventiladores antichispas, motores antideflagrantes o antiexplosivos, así como elementos de protección para cumplimiento de las normas CE.

The ventilation sections are comprised of double suction centrifugal fans, with forward or backward curved blades.
The standard electric motors are type B.3, class F, with IP 55 protection degree, for three-phase voltage of 220-380 V or 380-660 V.
The transmission devices are comprised of two pulleys and V-belts.
The ventilation sections are also equipped with the following elements: belts tighteners with motor support , vibration dampeners at the fan opening, aluminium section support frame with rubber dampeners mounted on the internal support and inspection gate.

Plug Fans consist of a fan without outer casing and it works by direct drive. Its main advantages include high efficiency, economic and room saving and improvement in the noise level.
Different options such as spark-proof fans, flameproof or explosive-proof motors, as well as protection elements to comply with the EC regulations are provided.

Les sections de ventilation sont constituées de ventilateurs centrifuges à double aspiration, avec des pales incurvées vers l'avant ou vers l'arrière.
Les moteurs électriques standards sont de type B.3, classe F, avec niveau de protection IP 55, pour courant triphasé de 220-380 V ou 380-660 V.
Les dispositifs de transmission sont formés de poulies et de courroies trapézoïdales.
Les sections de ventilation sont en plus pourvus des éléments suivants: tendeurs de courroies avec support moteur, d'antivibratoires dans la bouche des ventilateurs, base du support en profilé d'aluminium avec amortisseurs en caoutchouc positionnés sur le support interne et une trappe de visite.
Les ventilateurs Plug Fan sont composés par un ventilateur sans carcasse en fonctionnant par actionnement direct. Entre ses avantages principaux sont inclues l'haute efficacité, l'épargne économique et d'espace et l'amélioration du niveau sonore.
Il existe des options sur les ventilateurs anti-étincelles, moteurs anti-déflagrations ou anti-explosion, ainsi que des éléments de protections permettent de répondre aux normes CE.

MODELO MODEL MODÈLE	Nº VENTILADORES NR. FANS Nº VENTILATEURS	Nº MOTORES NR. MOTORS Nº MOTEURS	VENTILADORES PALAS HACIA DELANTE FORWARD FAN BLADES / VENTILATEURS À PALES INCURVÉES VERS L'AVANT A=mm	VENTILADORES PALAS INVERSAS REVERSE FAN BLADES / VENTILATEURS À PALES INVERSÉES A=mm
MC.013	1	1	680	–
MC.016	1	1	760	–
MC.020	1	1	800	–
MC.025	1	1	840	–
MC.030	1	1	880	880
MC.040	1	1	960	960
MC.050	1	1	1.040	1.040
MC.060	1	1	1.240	1.240
MC.080	1	1	1.240	1.240
MC.100	1	1	1.240	1.240
MC.120	1	1	1.400	1.400
MC.150	1	1	1.560	1.560
MC.190	1	1	1.600	1.600
MC.240	1	1	1.720	1.720
MC.300	1	1	1.840	1.840
MC.360	1	1	2.080	2.080
MC.460	1	1	2.080	2.080
MC.580	1	1	2.080	2.080
MC.720	1	1	2.400	2.400

© Copyright Gestiones, Estudios y Realizaciones S.A. 2014

SILENCIADORES
SILENCERS · SILENCIEUX

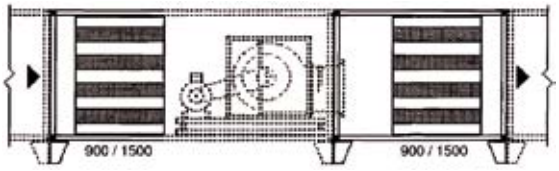

Los silenciadores son de tipo rectilíneo con filtros absorbentes de sonido, fabricados con lana de roca protegida contra el deshilachamiento por una tela de fibra de vidrio.
La longitud estándar de los silenciadores es de 900 mm. para la amortiguación de unos 30 dB(A), de 1.200 mm. para unos 40 dB(A) y de 1500 mm. para 45 dB (A).

The silencers are rectilinear type with sound-absorbing filters, manufactured with rockwool protected against fraying with a fibreglass cloth.
The standard length of the silencers is 900 mm. for dampening around 30 dB(A), 1.200 mm. for 40 dB(A) and 1500 mm. for approximately 45 dB(A).

Les silencieux sont de type rectiligne et sont constitués de fibres qui absorbent les sons, ils sont réalisés en laine de roche protégées contre l'effilochement grâce à un tissu en fibre de verre.
La longueur standard des silencieux est de 900mm. pour une réduction d'environ 30 dB(A), de 1.200 mm. pour 40 dB(A) et de 1500 mm. pour 45dB (A).

ACCESORIOS
ACCESSORIES · ACCESSOIRES

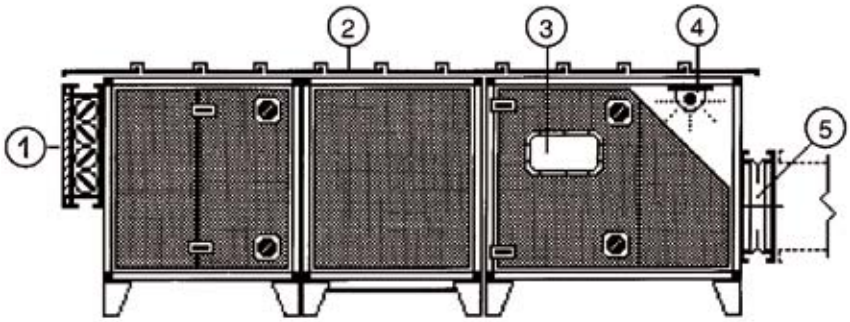

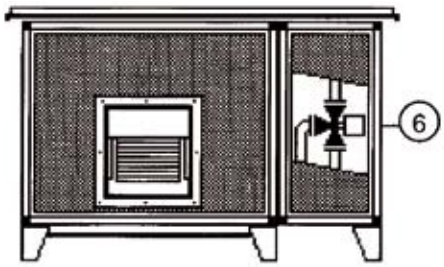

1. Rejillas de toma de aire con aletas fijas, antilluvia, en aluminio anodizado (TAE).
2. Tejadillo de protección construido en chapa greca prelacada, galvanizada ondulada o poliéster.
3. Ventanilla de inspección en plexiglás con marco de aluminio, situadas en las puertas.
4. Iluminación interna mediante lámpara estanca.
5. Juntas antivibratorias en la conexión a conductos de aire.
6. Módulo lateral de protección de los conductos hidráulicos y de los aparatos de regulación.

1. Air intake grilles with fixed fins, rainproof, in anodised aluminium (TAE).
2. Protection canopy made of corrugated galvanized, prelacquered fretwork sheet or polyester.
3. Plexiglas inspection window with aluminium frame, located in doors.
4. Internal lighting by leaktight lamp.
5. Vibration-proof joints at air conduits connection.
6. Side protection module for hydraulic ducts and adjustment devices.

1. Grilles de prise d'air avec ailettes fixes, anti-pluie, en aluminium éloxal (TAE).
2. Petit toit de protection en tôle lisse pré-laquée, en galvanisée ondulée ou en polyester.
3. Fenêtre de contrôle en plexiglas avec cadre en aluminium, située sur les portes.
4. Illumination interne par lampe étanche.
5. Joints antivibratoires au niveau des conduits de l'air.
6. Module latéral de protection des conduits hydrauliques et des appareils de réglage.

© Copyright Gestiones, Estudios y Realizaciones S.A. 2014

EJEMPLO UTAs
AHUs EXAMPLES · EXEMPLES DE CTAs

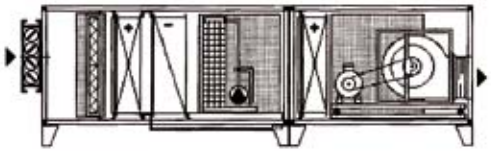

Esquema de una unidad primaria de tratamiento de aire realizada en dos secciones modulares.

Diagram of a primary air treatment unit made in two modular sections.

Schéma d'une unité primaire de traitement de l'air réalisée grâce à deux sections modulables.

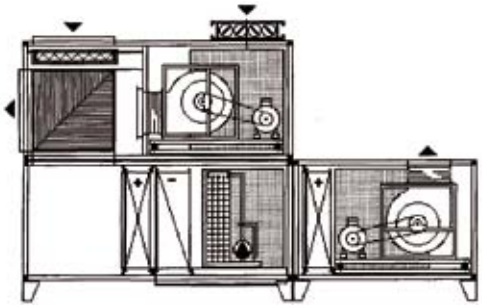

Esquema de una unidad primaria de tratamiento de aire realizada en tres secciones modulares, con sección ventilante superpuesta de toma y expulsión de aire, con recuperador de calor estático y filtros.

Diagram of a primary air treatment unit made in three modular sections, with superimposed fanning section for air intake and expulsion, with static heat-exchange unit and filters.

Schéma d'une unité primaire de traitement de l'air réalisée en trois sections modulables, avec une section ventilante superposée de prise et d'expulsion de l'air, avec récupérateur de chaleur statique et filtres.

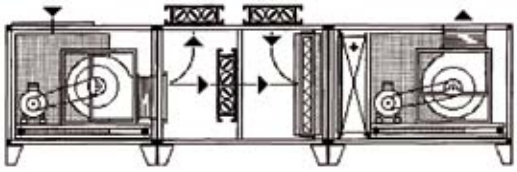

Esquema de unidad de tratamiento de aire para piscinas, con doble ventilador y free-cooling.

Diagram of air treatment unit for swimming pools, with double fan and free-cooling.

Schéma d'une unité de traitement de l'air pour piscines, avec double ventilateur et free-cooling.

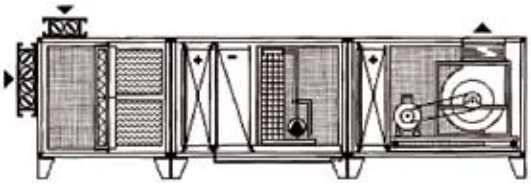

Esquema de una unidad de tratamientos de aire con tres secciones, con cámara de mezcla y filtros de bolsas.

Diagram of an air treatment unit with three sections, with mix chamber and bag filter.

Schéma d'une unité de traitement de l'air à trois sections, avec chambre de mélange et filtres de type poches.

© Copyright Gestiones, Estudios y Realizaciones S.A. 2014

GER
TECNOLOGÍA EN CLIMATIZACIÓN

Defina su propia UTA para su valoración mediante el siguiente cuestionario. Realizamos equipos ***a medida****, por lo que no dude en indicarnos sus necesidades específicas.*

DATOS PERSONALES

Empresa		Nombre del proyecto			
Nombre		Telf.		Email	

CARACTERÍSTICAS GENERALES

Caudal necesario	m^3/h	Presión disponible boca ventilador	Pa

ENFRIAMIENTO AIRE (VERANO)

Aire IN de exterior	Tª	°C	HR	%
Aire IN de retorno	Tª	°C	HR	%
Aire OUT a impulsión	Tª	°C	HR	%

CALENTAMIENTO AIRE (INVIERNO)

Aire IN de exterior	Tª	°C	HR	%
Aire IN de retorno	Tª	°C	HR	%
Aire OUT a impulsión	Tª	°C	HR	%

TIPOLOGÍA DE LA MÁQUINA

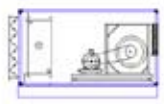
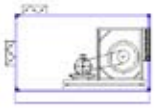
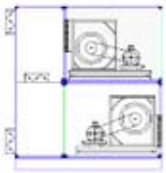
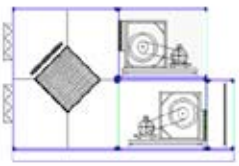
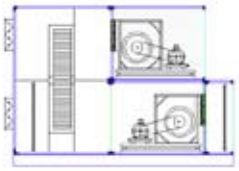

☐ Sólo impulsión ☐ Caja de mezclas ☐ Free-cooling ☐ Recup. estático ☐ Recup. rotativo

Orientación máquina	☐ Horizontal	☐ Vertical
Entrada Aire Nuevo	☐ Horizontal	☐ Vertical
Entrada Aire retorno	☐ Horizontal	☐ Vertical
Salida impulsión	☐ Horizontal	☐ Vertical
Accesorios recuperadores	☐ Free-cooling	☐ Bypass

Observaciones:

ENVOLVENTE

Espesor sandwich	☐ e=23 mm	☐ e=45 mm
Aislamiento	☐ Poliuretano inyectado	☐ Lana de roca
Exterior	☐ Chapa galvanizada	☐ Prelacado
Tejadillo	☐ Si (para exterior)	☐ No (para interior)

Observaciones:

SECCIÓN FILTRACIÓN

PREFILTRO & FILTRO aire exterior a la UTA	☐ G4	☐ F6	☐ F7	☐ F8	☐ F9	☐ H 13
PREFILTRO & FILTRO aire retorno a la UTA	☐ G4	☐ F6	☐ F7	☐ F8	☐ F9	☐ H 13
Filtro de salida impulsión de la máquina		☐ F6	☐ F7	☐ F8	☐ F9	☐ H 13

Observaciones:

Nota: por defecto prefiltros=48 mm; Filtros compactos 97 mm) También disponible: bolsas, bolsas rígidas, ...

SECCIÓN TRATAMIENTO

Batería frío	Potencia	kW/h	Tipo	☐ Agua	☐ Expansión directa			
Tª Fluido	IN	°C	OUT	°C				
Batería calor	Potencia	kW/h	Tipo	☐ Agua	☐ Expansión directa	☐ Resistencia eléctrica	☐ Vapor	
Tª Fluido	IN	°C	OUT	°C				

COMPLEMENTOS

Humectación	☐ Panel 50	☐ Panel 100	☐ Panel 200	
	☐ Paso panel (70x90)		☐ Paso panel (50x90)	
Separador gotas batería	☐ Sí		☐ NO	
Silenciador	☐ ENTRADA	☐ L=900	☐ L=1200	☐ L=1500
	☐ SALIDA	☐ L=900	☐ L=1200	☐ L=1500
Variador de frecuencia	☐ En impulsión		☐ En retorno	

Observaciones:

Todos los equipos incluyen: mirilla de visionado; compuerta de inspección y perfilería de aluminio.

© Copyright Gestiones, Estudios y Realizaciones S.A. 2014

REGULACIÓN
CONTROL
RÉGULATION

EQUIPOS ELECTRÓNICOS
ELECTRONIC EQUIPMENT
APPAREILS ÉLECTRONIQUES

MIDAS
AUTOVEN

GER se reserva el derecho de realizar cualquier modificación sin previo aviso
GER reserves the right to carry out any modification without prior notification
GER se réserve le droit d'apporter à ses articles tous les changements opportuns sans en informer au préalable sa clièntele.

148 Serie PLT. Pirostato con termómetro para control
PLT Series. Pyrostat with thermometer for control / Série PLT. Pyrosthate avec thermomètre de contrôle

148 Serie TA. Termostato Ambiente
TA Series. Room temperature / Série TA. Thermostat d'ambiance

148 Higrostato (Humidostato)
Hygrostats (Humidistats) / Hygrostat (Humidostat)

149 Serie GR. Regulador de velocidad
GR Series. Speed regulators / Série GR. Régulateur de vitesse

150 Serie GMD. Microprocesadores
GMD Series. Microprocesadores / Série GMD. Microprocesseurs

151 Serie GTV. Control automático de ventanas
GTV Series. Automatic window control / Série GTV. Contrôle automatique des fenêtres

152 Serie GAT. Alarma telefónica GSM
GAT Series. GSM phone alarm / Série GAT. Alarme telephonique GSM

152 Variadores automáticos de frecuencia.
Automatic variators of frequency / Variateurs de frequence automatiques

152 Detector de gases
Gas detector / Détecteur de gaz

153 Manómetro de presión diferencial
Differential pressure gauge / Manomètres de pression differentielle

153 Dispositivo de seguridad
Security device / Dispositif de securité

153 Interruptor de emergencia
Emergency switch / Interrupteur d'urgence

154 Paneles solares fotovoltaicos
Photovoltaic solar pannels / Panneaux solaires photovoltaïques

155 Regulador GCS-1220
GCS-1220 adjuster / Régulateur GCS-1220

155 Batería
Battery / Batterie

Nuevo · New · Nouveau

SERIE PLT. PIROSTATO CON TERMÓMETRO PARA CONTROL
PLT SERIES. PYROSTAT WITH THERMOMETER FOR CONTROL
SÉRIE PLT. PYROSTHATE AVEC THERMOMÈTRE DE CONTRÔLE

(*) Para chimeneas / For shafts / Pour cheminées

MODELO MODEL / MODÈLE		GRADUACIÓN DEGREES / GRADUATION ºC
	PLT-4 220V	50 - 350º

SERIE TA. TERMOSTATO AMBIENTE
TA SERIES. ROOM TEMPERATURE THERMOSTAT · SÉRIE TA. THERMOSTAT D'AMBIANCE

MODELO MODEL / MODÈLE		CAMPO FIELD / CHAMP Hr %	CONTROL CONTROL CONTRÔLE
	TA-2	Eléctrico / Electric / Électrique	0-30∫
	TA-4	Eléctrico / Electric / Électrique	0-40S
	*TA-6EE	Eléctrico con sonda / Electrical with probe / Électrique avec sonda	-50+99∫
* Para empotrar · For flushmounting · Pour encastrage ** Con caja · With box · Avec caisse	**TA-6EC	Eléctrico con sonda / Electrical with probe / Électrique avec sonda	-50+99∫

HUMIDOSTATO - TERMOSTATO
HUMIDISTATS - THERMOSTAT · HUMIDOSTAT - THERMOSTAT

CARACTERÍSTICAS CONSTRUCTIVAS

- Control de humedad relativa.
- Actuación in situ o a distancia (digital).

CONSTRUCTION CHARACTERISTICS

- Control of relative humidity.
- In situ or remote action (digital).

CARACTERISTIQUES CONSTRUCTIVES

- Contrôle d'humidité relative.
- Mise en place directe ou à distance (digitale)

MODELO MODEL / MODÈLE		CAMPO FIELD / CHAMP Hr %	CONTROL CONTROL / CONTRÔLE	TENSIÓN VOLTAGE / TENSION V/Hz
	HUMIDOSTATO 0-100RH / 0-60ºC T/N	0-100% 0-60ºC	T/N	II-220-50

© Copyright Gestiones, Estudios y Realizaciones S.A. 2014

SERIE GR. REGULADORES DE VELOCIDAD
GR SERIES. SPEED REGULATORS · SÉRIE GR. RÉGULATEURS DE VITESSE

CARACTERÍSTICAS CONSTRUCTIVAS

Manuales
- Regulación por tensión.

Semiautomáticos
- Incorpora termostato.

Automático
- Regulación por tensión.
- Incluyen sonda térmica.

DESCRIPCIÓN OPERATIVA

GR-10 MM: Caja electrónica para regulación manual de la velocidad de giro del ventilador monofásico, mediante potenciómetro

GR-10 AM: Caja electrónica para regulación semiautomática de la velocidad de giro del ventilador monofásico, mediante potenciómetro. Incorpora un termostato, para encendido/apagado automático del ventilador por temperatura.

GRE/AC: Computador para regulación automática de la velocidad de giro del ventilador monofásico, mediante sonda térmica. Regulación de salida variable (10%/100%) y banda de trabajo programable. Incorpora contactos libres de tensión para Calefacción, Refrigeración y Alarma. Todos individualmente programables. Regulación continua.

GRE/AD: Computador para regulación automática de tiempo de funcionamiento del ventilador monofásico y trifásico (mediante contactor) , por sonda térmica. Regulación de salida por tiempos (0/100). Banda de trabajo programable. Curva de crecimietno. Incorpora contactos libres de tensión para Calefacción, Refrigeración y Alarma. Salida proporcional 0-10 V. Regulación discontinua.

CONSTRUCTION CHARACTERISTICS

Manuals
- Adjustment by voltage.

Semiautomatic
- They include thermostat.

Automatic
- Adjustment by voltage.
- They include thermal probe.

OPERATIVE DESCRIPTION

GR-10 MM: Electronic box for monophasic-fan speed manual control, with potentiometer.

GR-10 AM: Electronic box for monophasic-fan speed semiautomatic control manual with potentiometer. Includes an automatic ON / OFF thermostat controlled by temperature.

GRE/AC: Computer for monophasic-fan speed automatic control, using thermal probe. Variable output regulation (10% / 100%) and programmable working band. Includes free contacts for heating, cooling and alarm. All individually programmable. Continuous adjustment.

GRE/AD: Computer for monophasic/triphasic fan speed automatic control with contactor, and thermal probe. 0/100 output regulation. Programmable operating range. Growth curve. Includes free contacts for heating, cooling and alarm. Proportional output 0-10 V. Discontinuous adjustment.

CARACTERISTIQUES CONSTRUCTIVES

Manuels
- Régulation par tension.

Semiautomatique
- Incluent thermostat.

Automatique
- Régulation par tension.
- Incluent une sonde thermique.

DESCRIPTION OPERATIVE

GR-10 MM: Boîte électronique pour régulation manuelle de la vitesse de tour du ventilateur monophasé moyennant un potentiomètre.

GR-10 AM: Boîte électronique pour régulation semi-automatique de la vitesse de tour du ventilateur monophasé moyennant un potentiomètre. Incorpore un thermostat, pour on/off automatique du ventilateur pour température.

GRE/AC: Ordinateur pour régulation automatique de la vitesse de tour du ventilateur monophasé, moyenannt sonde thermique. Regulation de sortie variable (10%/100%) et bande de travail programmable. Incorpore contacts libres de tension pour Chauffage, Refroidissement et Alarme. Tous individuellement programmables. Réglage continu.

GRE/AD: Ordinateur pour régulation automatique de temps de fonctionnement du ventilateur monophasé et triphasé (par le biais d'un contacteur) , par sonde thermique. Régulation de sortie par temps (0/100). Bande de travail programmable. Courbe de croissance. Incorpore contacts libres de tension pour Chauffage, Refroidissement et Alarme. Sortie propotionnelle 0-10 V. Réglage discontinu.

MODELO MODEL / MODÈLE		AMPERIOS NOM. NOM. AMPERS / AMPÈRES NOMINAUX	TENSIÓN VOLTAGE / TENSION V/Hz	REGULACIÓN ADJUSTMENT / REGULATION %	Nº SONDAS PROBES NR. / Nº SONDES	SALIDA 0-10 V 0-10V OUTLET / SORTIE 0-10V
	GR-10MM	10	II-230-50	20/100	0	–
	GR-10 AM	10	II-230-50	20/100	1	–
	GRE/AC 7	7	II-230-50	10/100	1	–
	GRE/AC 20	20	II-230-50	10/100	1	–
	GRE/AD	–	II-230-50	0/100	1	✓

© Copyright Gestiones, Estudios y Realizaciones S.A. 2014

SERIE GMD. MICROPROCESADORES
GMD SERIES. MICROPROCESSORS · SÉRIE GMD. MICROPROCESSEURS

CARACTERÍSTICAS CONSTRUCTIVAS

- Sistema proporcional discontinuo para control de la ventilación.
- Regulación automática de caudal y tiempos.
- Control de refrigeración y calefacción.
- Alarma de máxima y mínima.
- Incorporan sondas térmicas.

DESCRIPCIÓN OPERATIVA

GMD-4V: Computador para regulación automática de **ventilación, calefacción, refrigeración y alarma.**

Disponible para el control desde 2 hasta 4 **grupos** en ventilación (En función de las sondas que incorpore el equipo). Pudiendo ser los ventiladores monofásicos o trifásicos (mediante contactor).
Regulación automática **discontinua** de caudal de ventilación.

CONSTRUCTION CHARACTERISTICS

- Discontinuous proportional system to control ventilation.
- Automatic air flow and times adjustment.
- Cooling and heating control.
- Maximum and minimum alarm.
- They include thermal probes.

OPERATIVE DESCRIPTION

GMD-4V: Computers for automatic regulation of **ventilation, heating, cooling and alarm**.

Available for the control of 2 up to 4 ventilation **groups** (depending on the probes to includes in the device). Monophasic or three phase (via relay) control.
Discontinued automatic regulation of airflow.

CARACTERISTIQUES CONSTRUCTIVES

- Système propotionnelle discontinu pour contrôle de la ventilation.
- Régulation automatique du débit et temps.
- Contrôle de refrigération et chauffage.
- Alarme de maximum et minimum
- Incorporent sondes thermiques.

DESCRIPTION OPERATIVE

GMD-4V: Ordinateur pour régulation automatique de **ventilation, chauffage, refrigeration et alarme**.

Disponible pour le contrôle de 2 à 4 **groupes** en ventilation (En fontion des sondes qu'incorpore l'appareil). Les ventilateurs monophases ou triphasés (par le biais d'un contacteur).
Régulation automatique **discontinue** de débit de ventilation.

MODELO MODEL MODÈLE		Nº SONDAS PROBES NR. Nº SONDES	Nº VENTILADORES FAN NR. Nº VENTILATEURS	AUXILIARES FIJOS FIXED AUXILIARIES AUXILIAIRES FIXES	AUX. FRÍO/CALOR PROGRAMABLE COOL/HEAT AUX. PROGRAMMABLE AUX. FROID/CHALEUR PROGRAMMABLE	SALIDA 0-10V 0-10V OUTPUT SORTIE 0-10V	SONDA HUMEDAD HUMIDITY PROBE SONDE HUMIDITÉ
	GMD-4V/2S	2	2	2 calor/heat/chaleur	2	2	1
	GMD-4V/3S	3	3	–	2	2	1
	GMD-4V/4S	4	4	–	2	2	1
	GMD-4V/4M	4	1	4 (2 calor/heat/chaleur + 2 frío/cool/froid)	–	1	1

OPCIONALES / OPTIONS / EN OPTION

Sonda de humedad
Humidity sensor / Sonde d'humidité

Puede controlar un variador de frecuencia para regulación **continua trifásica** mediante salida continua 0-10V.
It can control a frecuency drive for three-phase continuous regulation by 0-10 V DC output
Peux contrôler un variateur de fréquence par régulation continu triphasé par le biais de sortie continue 0-10V.

Banda de trabajo programable.
Programmable working band / Bande de travail programmable.

Conexión de serie al torno GTVE para ventilar por depresión.
GTVE for ventilation by negative pressure / Connexion de série au tour GTVE pour ventiler par dépression.

Curva de crecimiento.
Growth curve / Courbe de croissance.

© Copyright Gestiones, Estudios y Realizaciones S.A. 2014

SERIE GTV. CONTROL AUTOMÁTICO DE VENTANAS
GTV SERIES. AUTOMATIC WINDOW CONTROL · SÉRIE GTV. CONTRÔLE AUTOMATIQUE DES FENÊTRES

CARACTERÍSTICAS CONSTRUCTIVAS

- Para naves CON o SIN red eléctrica.
- Control y regulación por temperatura.
- Apertura total por fallo en la red.

DESCRIPCIÓN OPERATIVA

GTV-4 1S y GTV-4 2S
Control automático de ventilación natural mediante apertura y cierre de ventanas ejecutando movimientos a raíz de las mediciones recogidas por la sonda térmica. (Caja electrónica + Motoreductor).
Incluye:

- Función de emergencia por falta de tensión 220V (debe ser habilitado por el cliente) funcionando entonces con la batería.
- Salida de alarma.

GTVE y GTV 3/E-20
Control automático de emergencias para apertura y cierre de ventanas.

1. Por falta de tensión 220V.
2. Cierre por Contacto libre de tensión, mediante un dispositivo externo.
3. Control Externo 0-10 V para regular la posición de la ventana.

CONSTRUCTION CHARACTERISTICS

- For sheds WITH or WITHOUT electricity.
- Control and adjustment by thermal probe.
- Total opening due to mains failure.

OPERATIVE DESCRIPTION

GTV-4 1S and GTV-4 2S
Automatic control for natural ventilation by opening and closing windows performing movements at bases on the collected measurements of the probe. (Motoreductor + ATM).
Includes:

- Emergency function in case of 220V failure when no voltage is 220V (Must be enabled by the Customer) working then with the battery.
- Alarm output.

GTVE and GTV 3/E-20
Automatic control for opening and closing windows.

1. In 220V failure.
2. Closing by a free-voltage contactor, using an external device
3. External 0-10 V control to set the position of the window.

CARACTERISTIQUES CONSTRUCTIVES

- Pour locaux AVEC ou SANS réseau électrique.
- Controlê et régulation par température.
- Ouverture totale par faille dans le réseau

DESCRIPTION OPERATIVE

GTV-4 1S y GTV-4 2S
Contrôle automatique de ventilation naturelle par le biais de l'ouverture et fermeture des fenêtres. Réalisant des mouvements selon les mesures recueillies par la sonde thermique. (Boîte électronique +Moteuréducteur).

- Inclue fonction d'urgence pour manque de tension 220V (Doit être habilité par le client) fonctionnant donc avec la batterie.
- Sortie d'alarme.

GTVE et GTV 3/E-20
Contrôle automatique d'urgence par ouverture et fermeture de fenêtres.

1. Pour manque de tension 220V.
2. Fermeture par Contact libre de tension, par le biais d'un dispositif externe.
3. Contrôle Externe 0-10 V pour réguler la position de la fenêtre.

MODELO MODEL MODÈLE	ALIMENTACIÓN ELECTRICAL SERVICE SUPPLY ALIMENTATION	REDUCTORAS REDUCTORS REDUCTRICES	PESO SOPORTADO WEIGHT SUPPORTED POIDS SUPPORTÉ Kg	SONDAS INTERIORES INTERNAL PROBES SONDES INTÉRIEURS	SONDAS EXTERIORES EXTERNAL PROBES SONDES EXTÉRIEURS
GTV-4 1S	Red(*) 220V/50Hz/Batería (**)	1	500	1	1
GTV-4 2S	Red(*) 220V/50Hz/Batería (**)	2	500	2	1
GTVE	Red(*) 220V/50Hz/Batería (**)	1	500	–	–
GTV-3/E-20	Red(*) 220V/50Hz/Batería (**)	1	20	–	–

(*) Red · electrical supply · réseau
(**) Batería · Battery · Batterie

© Copyright Gestiones, Estudios y Realizaciones S.A. 2014

GAT. ALARMA TELEFÓNICA
GAT. GSM PHONE ALARM · GAT. ALARME TELEPHONIQUE GSM

(*) Dir. 73/23 CEE, 93/68 CEE; Norm. EN 60439-3

CARACTERÍSTICAS CONSTRUCTIVAS

- Caja gris estanca (IP67) con ventana transparente (*).
- Altura: 284 mm.
- Anchura: 204 mm.
- Profundidad: 122 mm.

DATOS TÉCNICOS

- Dispositivo de Telecontrol GSM (Global System Mobile).
- Detección / Información de 2 Alarmas Externas (entradas libres de tensión).
- Detección / Información de 1 Alarma por Corte de Suministro Eléctrico.
- Activación Remota de 2-3 Reles.
- Activación Remota X-10 (domótica).
- Incorpora Sensor de Temperatura Interno (rango de trabajo 4°C - 40°C).
- Alimentación 220V 50/60 Hz.
- Incorpora Batería Auxiliar de 12V (autonomía de 8 horas).
- Programación de hasta 3 números de Teléfonos Móviles.
- Posibilidad de trabajar con cualquier operadora nacional.

CONSTRUCTION CHARACTERISTICS

- Tightness IP67 with transparent window (*).
- Height: 284 mm.
- Width: 204 mm.
- Depth: 122 mm.

TECHNICAL DATA

- Remote Device GSM (Global System Mobile).
- Detection / External Information 2 Alarms (voltage free inputs).
- Power failure alarm detection/information
- Remote 2-3 relays activation.
- Remote X-10 activation (automatic)
- Includes internal temperature sensor (4-40° range)
- Power supply 220V 50/60 Hz
- Includes 12V-Auxiliar battery
- Up to 3 mobile phonenumber programation.
- Available to work with any phone operator company.

CARACTERISTIQUES CONSTRUCTIVES

- Boîte grise étanche (IP67) avec fenêtre transparente (*).
- Hauteur: 284 mm.
- Largeur: 204 mm.
- Profondeur: 122 mm.

DONNÉES TECHNIQUES

- Dispositif de télécontrôle GSM(Global System Mobile).
- Detection information de 2 Alarmes Externes (entrées libres de tension).
- Detectión / Information d'une Alarme pour Coupure de Courant Electrique.
- Activation lontaine de 2-3 relais.
- Activation lontaine X-10 (domotique).
- Incorpore Capteur de Température interne (porté de fonctionnement 4°C - 40°C).
- Alimentation 220V 50/60 Hz.
- Incorpore Batterie Auxiliaire de 12V (autonomie de 8 heures).
- Programmation de jusqu'à 3 numéros de Téléphones Mobiles.
- Possibilité de Ttavailler avec n'importe quel opérateur national

VARIADORES AUTOMÁTICOS DE FRECUENCIA PARA REGULACIÓN PROPORCIONAL DE VELOCIDAD
AUTOMATIC VARIATORS OF FREQUENCY, FOR PROPORTIONAL SPEED ADJUSTMENT
VARIATEURS DE FREQUENCE AUTOMATIQUES, POUR REGULATION PROPORTIONELLE DE VITESSE

MODELO MODEL / MODÈLE		POTENCIA POWER PUISSANCE		CORRIENTE NOMINAL NOMINAL CURRENT COURANT NOMINAL	ALIMENTACIÓN ELECTRICAL SERVICE ALIMENTATION	TENSIÓN SALIDA OUTPUT TENSION TENSION SORTIE
		Kw	CV			
	GRF/1/2	0,75	1	4	II	200/400 V
	GRF/2/2	1,5	2	7,3	II	200/400 V
	GRF/3/2	2,2	3	10	II	200/400 V
	GRF/1/3	0,75	1	2,7	III	380/415 V
	GRF/2/3	1,5	2	4,3	III	380/415 V
	GRF/3/3	2,2	3	6,5	III	380/415 V
	GRF/5,5/3	4	5,5	10	III	380/415 V
	GRF/7,5/3	5,5	7,5	13	III	380/415 V
	GRF/10/3	7,5	10	16	III	380/415 V
	GRF/14,75/3	11	14,75	24	III	380/415 V

DETECTOR DE GASES
GAS DETECTOR · DÉTECTEUR DE GAZ

MODELO MODEL MODÈLE		GRADUACIÓN °C DEGREES °C GRADUATION °C
	DG-813	Sonda incorporada / Built-in probe / Sonde comprise
	DG-1349	Sonda exteror / Outside probe / Sonde extérieure

© Copyright Gestiones, Estudios y Realizaciones S.A. 2014

MANÓMETRO DE PRESIÓN DIFERENCIAL
DIFFERENTIAL PRESSURE GAUGE · MANOMÈTRES DE PRESSION DIFFÉRENTIELLE

CARACTERÍSTICAS CONSTRUCTIVAS

- Control del estado del filtro de aire y paneles humidificadores.
- Control visual automático.

CONSTRUCTION CHARACTERISTICS

- Air filter and humidifier pads status control.
- Automatic visual control.

CARACTERISTIQUES CONSTRUCTIVES

- Contrôle de l'état du filtre à air et des panneaux humidificateurs.
- Contrôle visuel automatique.

MODELO MODEL / MODÈLE		CONTROL CONTROL / CONTRÔLE	CAMPO FIELD / CHAMP
	MPD-33A	Automático / Automatic / Automatique	140 > 1.000 Pa
	MPD-600A	Automático / Automatic / Automatique	40 > 600 Pa

DISPOSITIVO DE SEGURIDAD
SECURITY DEVICE · DISPOSITIF DE SÉCURITÉ

CARACTERÍSTICAS CONSTRUCTIVAS

- Desconexión por llave.
- Actúa sobre la línea de potencia del motor.

CONSTRUCTION CHARACTERISTICS

- Disconnection with key.
- Acts on a motor power line.

CARACTERISTIQUES CONSTRUCTIVES

- Déconnexion à l'aide d'une clé.
- Agit directement sur la puissance du moteur.

MODELO MODEL MODÈLE		CONEXIÓN CONNECTION CONNEXION	MEDIDAS MEASURES MESURES
	DS-1	II-220/380 V	100x150x20

INTERRUPTOR DE EMERGENCIA
EMERGENCY SWITCH · INTERRUPTEUR D'URGENCE

CARACTERÍSTICAS CONSTRUCTIVAS

- Accionamiento por empuje ("tipo seta") o por rotación(*).
- Desconexión por giro.
- Para instalación al pie de equipo (revisión).
- Incluye OMEGA para acoplamiento al lateral del GLACIAR.

CONSTRUCTION CHARACTERISTICS

- Push or rotation (*) button operation.
- Disconnection by rotation.
- To be installed near the equipment (revision).
- Includes OMEGA for coupling on the side of the GLACIAR.

CARACTERISTIQUES CONSTRUCTIVES

- À actionnement par bouton poussoir ou rotation (*).
- Déconnexion par rotation.
- Pour installation dans la partie inférieure du système (révision).
- Livrée avec OMEGA pour raccord avec la partie latérale du GLACIAR.

MODELO MODEL MODÈLE		CONEXIÓN CONNECTION CONNEXION	Ø mm
Empuje / push / poussoir	IR-28	II-220 V	28

© Copyright Gestiones, Estudios y Realizaciones S.A. 2014

PANELES SOLARES FOTOVOLTAICO
PHOTOVOLTAIC SOLAR PANNELS · PANNEAUX SOLAIRES PHOTOVOLTAÏQUES

Panel solar fotovoltaico policristalino de alto rendimiento. El material policristalino es muy eficaz en zonas donde se alcanzan altas temperaturas. Su vida útil es mayor que la del panel monocristalino y además posee mayor rendimiento.

Está fabricado con una superficie de células que reducen la reflexión de la luz del sol y maximizan la absorción de ésta. Su uso es ideal para entornos difíciles como son por ejemplo zonas con escasez de luz o zonas sombreadas.

High efficency photovoltaic polycrystalline solar pannel. Polycrystalline material is very effective where there are high temperatures. Its life is longer than the one of the monocrystalline pannel. Moreover, it owns a higher performance.
It is manufactured with a surface of cells which reduces the sun reflection and maximizes its absortion. It is the right choice if the surrounding to be placed is a dark or shadowed zone.

Panneau solaire photovoltaïque policristallin d'un haute rendement. Le materiau polycristallin est très efficient en zones où se trouvent des hautes témperatures. Sa vie utile est supérieure que celle-là du panneau monocristallin et possède un plus grand rendement.
Fabriqué avec une surface de cellules qui reduient le reflet de la lumière du soleil et maximisent l'absorption de celle-ci.
Son usage est idéal pour zones difficiles comme ce sont par exemple des zones avec une lumière peu abondante ou avec beaucoup d'ombres.

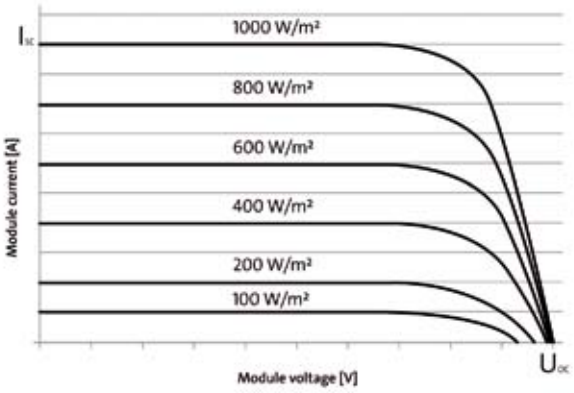

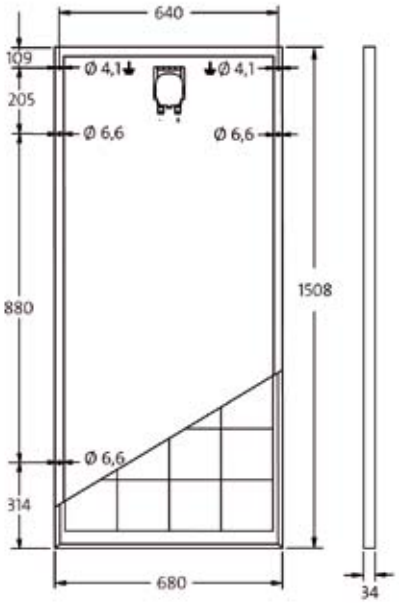

SW-135

Panel 135W

Especialmente indicado para el uso del torno GTV4-1S, en instalaciones donde no haya suministro eléctrico.

- Dimensiones en mm: 1.508 x 680 mm
- Peso en Kg: 11,8 Kg
- Tipo de célula: policristalino
- Potencia máxima. (Pmax): 135
- Corriente máxima: 7,69 A
- Tensión en circuito abierto: 21,9 V
- Corriente del cortocircuito: 8,16 A
- Módulo de la eficiencia: ver gráfico abajo
- Temperatura de trabajo: 46°C
- Tensión máxima del sistema: 1000 V
- Caja de conexión con conectores MC4

100W Pannel

Specially recommended for the use of the GTV4-1S drill in installations where there is no electrical supply.

- Dimensions in mm: 1.508 x 680 mm
- Weight in Kg: 11,8 Kg
- Cell type: polycrystalline
- Maximum power (Pmax): 135
- Maximum current: 7,69 A
- Tension in an open circuit: 21,9 V
- Short-circuit's current: 8,16 A
- Efficiency module: See chart below
- Working temperature: 46°C
- Maximum tension of the system: 1000 V
- Connection box with connectors MC4.

Panneau 100W

Spécialement indiqué pour l'usage du tour GTV4-1S, en installations où il n'y a pas de fourniture électrique.

- Dimensions en mm: 1.508 x 680 mm
- Poids en Kg: 11,8 Kg
- Tipe de cellule: polycristallin
- Puissance maximum (Pmax): 135
- Courant maximum: 7,69 A
- Tension en circuit ouvert: 21,9 V
- Courant du coup-circuit: 8,16 A
- Module de l'efficacité: voir graphique ci-dessous.
- Témperature de travail: 46°C
- Tension maximum du système 1000 W
- Boîte de branchement avec des connecteurs MC4.

(*) Diferentes potencias a consultar.
Consult us for other powers.
Consultez-nous pour des autres puissances.

© Copyright Gestiones, Estudios y Realizaciones S.A. 2014

REGULADOR GCS-1220
GCS-1220 ADJUSTER · RÉGULATEUR GCS-1220

Regula la carga de las baterías a través de paneles solares, evitando las sobretensiones y las altas corrientes, que puedan producir daños a éstas.
Especialmente indicado para los paneles GPF-1210 y GPF-1218.

Dimensiones mm: 138 x 90 x 28
- Protección contra sobrecargas y/o cortocircuitos
- Máxima corriente de salida: 20 A
- Voltaje de Salida: 12V / 24V
- Bajo consumo en modo sin carga: < 6mA
- Temperatura de trabajo: -35°C a + 55°C
- LED indicador de carga: baja, media, alta

It adjusts the batteries charge through solar pannels, avoiding any booster voltage and high currents which could damage the batteries.
Specially recommended for GPF-1210 and GPF-1218 pannels.

Dimensions mm: 138 x 90 x 28
- Voltage overload and/or short-circuit protection.
- Maximum outlet current: 20 A
- Outlet voltage: 12V/ 24V
- Energy saving in an uncharged mode: < 6mA
- Working temperature: -35°C to +55°C
- LED charging indicator: low, medium, high

Régule la charge du batteries en moyan du panneau solaires, en évitant les survoltages et les hautes courants, qui peuvent les abîmer.
Ils sont spécialement indiqués pour un panneau GPF-1210 et GPF-1218.
Dimensions mm: 138 x 90 x 28
- Protection contre les survoltages et les court-circuits.
- Maxime courant de sortie: 20 A
- Voltage de sortie: 12V/ 24V
- Bas consommation avec un mode sans charge: <6mA
- Témperature de travail: -35°C à +55°C
- LED indicateur de charge: bas, moyen et haute.

BATERÍA O ACUMULADOR
BATTERY OR ACUMULATOR · BATTERIE OU ACCUMULATEUR

Batería de plomo con bajo mantenimiento
12V – 70Ah.
Dimensiones mm:
- Largo: 278
- Ancho: 175
- Alto: 190
- Peso (Kg): 19

Batería de plomo con bajo mantenimiento
12V – 110Ah.

Dimensiones mm:
- Largo: 354
- Ancho: 174
- Alto: 190
- Peso (Kg): 24

Lead battery with low maintenance
12V – 70Ah.
Dimensions mm:
- Length: 278
- Width: 175
- Height: 190
- Weight (Kg): 19

Lead battery with low maintenance
12V – 110Ah.

Dimensions mm:
- Length: 354
- Width: 174
- Height: 190
- Weight (Kg): 24

Batterie de plomb avec un bas maintien
12V – 70Ah.
Dimensions mm:
- Longueur: 278
- Largueur: 175
- Hauteur: 190
- Poids (Kg): 19

Batterie de plomb avec un bas maintien
12V – 110Ah.

Dimensions mm:
- Longueur: 354
- Largueur: 174
- Hauteur: 190
- Poids (Kg): 24

© Copyright Gestiones, Estudios y Realizaciones S.A. 2014

REPUESTOS
SPARE PARTS
PIÈCES DE RECHANGE

REPUESTOS

GER se reserva el derecho de realizar cualquier modificación sin previo aviso
GER reserves the right to carry out any modification without prior notification
GER se réserve le droit d'apporter à ses articles tous les changements opportuns sans en informer au préalable sa clièntele.

Calefacción · Heating · Chauffage

158 Conjunto rejillas
Set of grids / Ensemble de grilles

158 Toberas
Adjustable heads / Tuyère

158 Bocas de salida
Outlets / Sortie d'air

158 Filtros de aspiración G-4
Inlet G-4 filters / Filtres G-4

Refrigeración · Cooling · Rafraîchissement

159 Rejillas de aspiración
Inlet grids / Grilles d'aspiration

159 Tensores
Retainers / Tendeurs

160 Paneles
Pads / Panneaux

161 Válvulas de nivel y accesorios de agua
Level valves and water accessories / Soupapes de niveau et accessoires d'eau

161 Vaciado automático
Automatic bleed-off / Vidange automatique

161 Bomba
Pump / Pompe

162 Desinfectante Iónico BIO-GER
Ionic desinfectant / Désinfectant ionique

Ventilación · Ventilation

163 Ventilador motor por polea
Pulley motor fan / Ventilateur moteur par poulie

164 Ventilador motor incorporado
Built-in motor fan / Ventilateur moteur incorporé

Regulación · Adjustment · Régulation

165 Regulación
Adjustment / Régulation

CALEFACCIÓN · HEATING · CHAUFFAGE

CONJUNTO DE REJILLAS PARA SALIDA LIBRE DE AIRE (PLENUM)
SET OF GRIDS FOR FREE AIR OUTLET (PLENUM) · ENSEMBLE DE GRILLES POUR SORTIE LIBRE D'AIR (PLÉNUM)

* Ver datos técnicos pág. 18
Go to page 18 to see technical data
Voir dates techniques au page 18

TOBERA
ADJUSTABLE HEAD · TUYÈRE

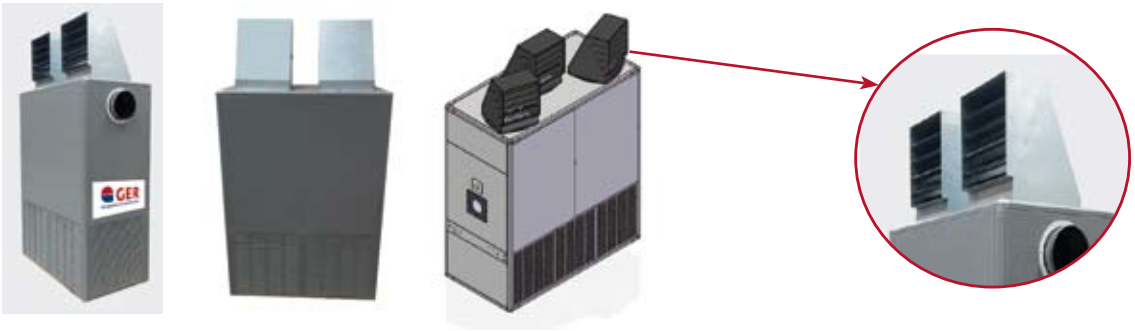

BOCAS DE SALIDA
OUTLETS · BOUCHES DE SOUFFLAGE

* Ver datos técnicos pág. 18
Go to page 18 to see technical data
Voir dates techniques au page 18

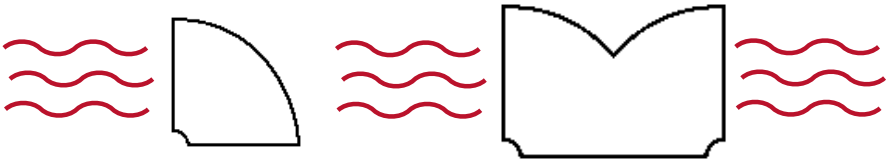

BOCA DE SALIDA DE UNA DIRECCIÓN
ONE DIRECTION OUTLET
BOUCHE DE SOUFFLAGE D'UNE DIRECTION

BOCA DE SALIDA DE DOS DIRECCIONES
TWO DIRECTION OUTLET
BOUCHE DE SOUFFLAGE DE DEUX DIRECTIONS

FILTROS DE ASPIRACIÓN G-4
INLET G-4 FILTERS · FILTRES G-4

* Para todos los W y WH. Consulte la tarifa
For all our W and WH. Consult price list
Pour tous notres W et WH. Consultez la tarif

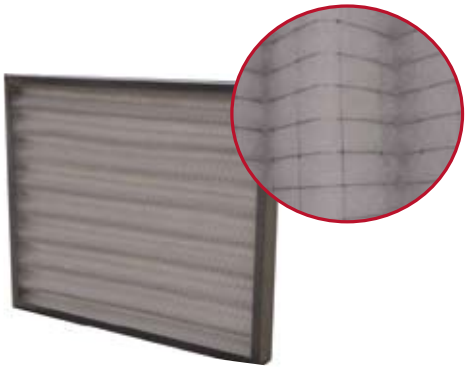

© Copyright Gestiones, Estudios y Realizaciones S.A. 2014

REJILLAS DE ASPIRACIÓN
INLET GRIDS · GRILLES D'ASPIRATION

CARACTERÍSTICAS CONSTRUCTIVAS

- De acero prelacado e inoxidable.
- Canal vierteaguas incorporado.
- Alojamiento para panel humidificador.

CONSTRUCTION CHARACTERISTICS

- Pre-lacquered stainless steel.
- Gutter incorporated.
- Pad retainer.

CARACTERISTIQUES CONSTRUCTIVES

- En acier pré-laqué et inoxydable.
- Canal de rejet d'eau incorporé.
- Logement pour panneau humidificateur.

* Conjunto · Joint · Ensemble

MODELO MODEL MODÈLE	Nº TENSORES RETAINER NR. Nº TENDEURS	MEDIDAS · MEASURES · MESURES mm		
		Ancho Width · Largeur	Alto Height · Haut	Fondo Depth · Profond
R-GL REJILLA GR/R-62/83-6	2	625	830	60
R-GL REJILLA GR/R-62/133-6 PREL. AZUL	3	625	1.330	60
R-GL REJILLA GR/R-62/173-6 PREL. AZUL	4	625	1.730	60
R-GL REJILLA GR/RInox-62/83-6	2	625	830	60
R-GL REJILLA GR/RInox-62/133-6	3	625	1.330	60
R-GL REJILLA GR/RInox-62/173-6	4	625	1.730	60
R-GL REJILLA GR/R-110/65 PREL AZUL	2	606	930	60
R-GL REJILLA GR/R-160/65 PREL AZUL	3	606	1.430	60
R-GL REJILLA GR/R-200/65 PREL AZUL	4	606	1.830	60
R-GL REJILLA GR/R-230/65 PREL AZUL	4	606	2.130	60
R-GL REJILLA GR/R-110/115 PREL AZUL	2	606	930	115
R-GL REJILLA GR/R-160/115 PREL AZUL	3	606	1.430	115
R-GL REJILLA GR/R-200/115 PREL AZUL	4	606	1.830	115
R-GL REJILLA GR/R-230/115 PREL AZUL	4	606	2.130	115
R-GL REJILLA GR/R-110/65 INOX	2	606	930	65
R-GL REJILLA GR/R-160/65 INOX	3	606	1.430	65
R-GL REJILLA GR/R-200/65 INOX	4	606	1.830	65
R-GL REJILLA GR/R-230/65 INOX	4	606	2.130	65
R-GL REJILLA GR/R-110/115 INOX	2	606	930	115
R-GL REJILLA GR/R-160/115 INOX	3	606	1.430	115
R-GL REJILLA GR/R-200/115 INOX	4	606	1.830	115
R-GL REJILLA GR/R-230/115 INOX	4	606	2.130	115
(*) Conjunto: Rejilla + Panel + Tensor Joint: Grid + Pad + Retainers Ensemble: Grille + Panneau + Tenseur	–	–	–	–

TENSORES
RETAINERS · TENDEURS

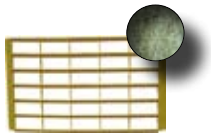

Fabricado en polipropileno con polimero
Made in polypropyleme with polymer
Fabriqué en polypropylène avec polymère

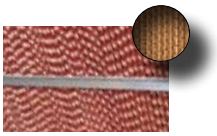

Fabricado en chapa galvanizada
Made in galvanized steel
Fabriqué en acier galvanisé

PARA ALTURA REJILLA FOR GRID HEIGHT / POUR HAUT DE GRILLE	Nº TENSORES NECESARIOS RETAINER NR. REQUIRED / Nº TENDEURS NÉCESSAIRS
110	2
160	3
200	4
230	4

© Copyright Gestiones, Estudios y Realizaciones S.A. 2014

PANELES
PADS · PANNEAUX

MODELO · MODEL · MODÈLE		PARA EQUIPO ALTURA · CORRESPONDING TO HEIGHT · POUR ÉQUIPEMENT D'HAUTEUR cm	MEDIDAS · MEASURES · MESURES			
			Ancho · Width · Largeur mm	Alto · Height · Haut mm	Fondo · Depth · Profond mm	Superficie · Surface m²
	HR/P-110/60/4	HUMER 110	626	914	40	0,57
	HR/P-160/60/4	HUMER 160	626	1.414	40	0,88
	HR/P-200/60/4	HUMER 200	626	1.814	40	1,14
	GR/P-32/51-4	GLACIAR DOMÉSTICO	325	510	40	0,16
	GR/P-47/66-4	GLACIAR DOMÉSTICO	470	665	40	0,31
	GR/P-47/103-6	GLACIAR 120	470	1.030	60	0,48
	GR/P-47/173-6	GLACIAR 190	470	1.730	60	0,81
PANEL HUMIDIFICADOR ALMOHADILLA FILTRO VIRUTA MADERA TRATADA Envolvente de nylon	GR/P-62/51-4	GLACIAR DOMÉSTICO	625	510	40	0,32
	GR/P-62/83-6	GLACIAR 100	640	830	60	0,53
HUMIDIFIER PAD TREATED WOOD FIBER FILTER Nylon casing bag	GR/P-62/133-6	GLACIAR 150	625	1.330	60	0,83
	GR/P-62/173-6	GLACIAR 190	625	1.730	60	1,08
	GR/P-110/60-6	GLACIAR 110	606	914	60	0,55
PANNEAU HUMIDIFICATEUR FILTRE DE FIBRE DE BOIS TRAITÉE Enveloppe en nylon (poches)	GR/P-160/60-6	GLACIAR160	606	1.430	60	0,87
	GR/P-200/60-6	GLACIAR 200	606	1.830	60	1,11
	GR/P-230/60-6	GLACIAR 230	606	2.130	60	1,29
	K-110/505	GLACIAR 110	600	900	50	0,54
	K-160/505	GLACIAR160	600	1.400	50	0,84
	K-200/505	GLACIAR 200	600	1.800	50	1,08
	K-110/510	GLACIAR 110	600	900	100	0,54
	K-160/510	GLACIAR160	600	1.400	100	0,84
	K-200/510	GLACIAR 200	600	1.800	100	1,98
	K-110/710	HUMER 110	600	900	100	0,54
PANEL HUMIDIFICADOR GERPAD CELULOSA TIPO "NIDO DE ABEJA" Ángulos agua-aire 90°C Rígido y compacto	K-120/710	HUMER ESPECIAL	600	1.000	100	0,60
	K-160/710	HUMER 160	600	1.400	100	0,84
GERPAD HUMIDIFIER PAD CELLULOSE "HONEYCOMB" TYPE 90°C water-air angles Rigid and compact	K-200/710	HUMER 200	600	1.800	100	1,08
	K-200/710 E	HUMER 200	600	2.000	100	1,20
	K-110/715	HUMER ESPECIAL HEK 110	600	900	150	0,54
	K-160/715	HUMER ESPECIAL HEK 160	600	1.400	150	0,84
PANNEAU HUMIDIFICATEUR GERPAD CELLULOSE TYPE "NID D'ABEILLE" Angle eau-air 90° Rigide et compacte	K-200/715	HUMER ESPECIAL HEK 200	600	1.800	150	1,08
	K-GVAK 411	GVAK 411	600	900	100	0,54
	K-GVAK 412	GVAK 412	900	1.000	100	0,90
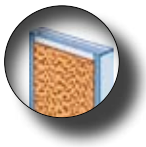	GALVA: KM-110/505	HUMER 110	605	925	50	0,56
	GALVA: KM-160/505	HUMER 160	605	1.425	50	0,86
	GALVA: KM-200/505	HUMER 200	605	1.825	50	1,10
	GALVA: KM-110/710	HUMER 110	605	925	100	0,56
	GALVA: KM-160/710	HUMER 160	605	1.425	100	0,86
PANEL HUMIDIFICADOR GERPAD ENMARCADO CELULOSA TIPO "NIDO DE ABEJA" Con marco y canal de distribución incorporados.	GALVA: KM-200/710	HUMER 200	605	1.825	100	1,10
	INOX: KMI-110/505	HUMER 110	605	925	50	0,56
	INOX: KMI-160/505	HUMER 160	605	1.425	50	0,86
GERPAD HUMIDIFIER FRAMED PAD CELLULOSE "HONEYCOMB" TYPE	INOX: KMI-200/505	HUMER 200	605	1.825	50	1,10
	INOX: KMI-110/710	HUMER 110	605	925	100	0,56
PANNEAU HUMIDIFICATEUR GERPAD CELLULOSE TYPE "NID D'ABEILLE" Angle eau-air 90°. Rigide et compacte	INOX: KMI-160/710	HUMER 160	605	1.425	100	0,86
	INOX: KMI-200/710	HUMER 200	605	1.825	100	1,10

© Copyright Gestiones, Estudios y Realizaciones S.A. 2014

VÁLVULAS DE NIVEL Y ACCESORIOS DE AGUA
LEVEL VALVES AND WATER ACCESSORIES · SOUPAPES DE NIVEAU ET ACCESSOIRES D'EAU

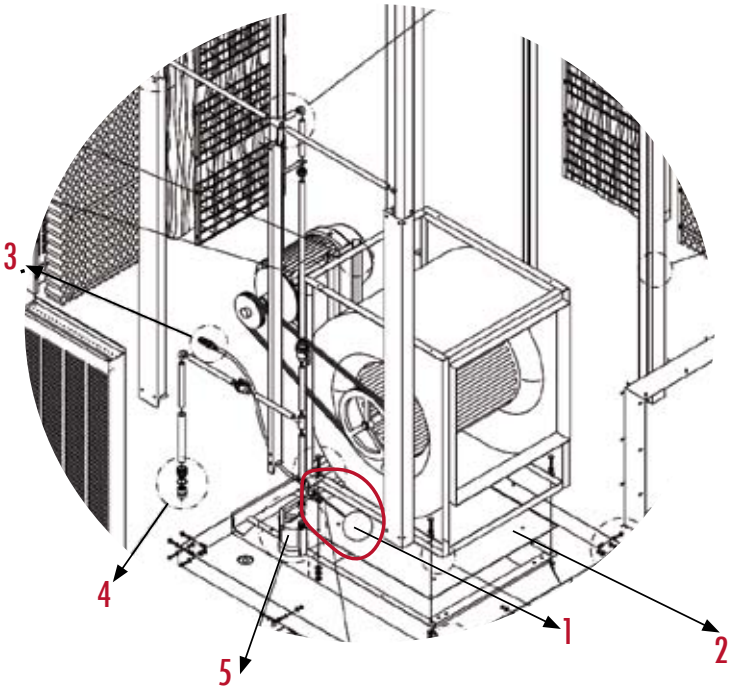

DESCRIPCIÓN DESCRIPTION	
Conjunto válvula nivel GR/VA-0-1/2 Electrovalve and level detector assembly GR/VA-0-1/2 Ensemble électrovalve et détecteur de niveau GR/VA-0-1/2	1
Conjunto válvula nivel GR/VP-0-3/8 Electrovalve and level detector assembly GR/VP-0-3/8 Ensemble électrovalve et détecteur de niveauGR/VP-0-3/8	1
Racor marsella M-H 1/2" latón	
Contrarosca M-M 1/2" latón Male thread M-M 1/2" brass Contrefilet M-M 1/2" laiton	
Soporte Boya Glaciar Inox Support buoy Glaciar Stainless Steel Support balise flotteur Glaciar Inox	2
Latiguillo GV/GS L=390 1/2 Petit fouet GV/GS L=390 1/2 Connecting tube GV/GS L=390 1/2	3
Latiguillo GH 22/25 L=720 1/2 Petit fouet GH 22/25 L=720 1/2 Connecting tube GH 22/25 L=720 1/2	3
Rebosadero Glaciar Conjunto Maselotte Glaciar Out-gate Glaciar	4
Desinfectante Iónico BIO GER Ionic desinfectant BIO GER Désinfectant ionique BIO GER	

VACIADO AUTOMÁTICO
AUTOMATIC BLEED-OFF · VIDANGE AUTOMATIQUE

DESCRIPCIÓN DESCRIPTION
Sistema de vaciado automático del agua de la bandeja. Automatic maintenance unit (water emptying/filling) / Kit de vidange automatique d'eau.
Cuadro eléctrico · Vaciado automático GLACIAR® Switchboard · Automatic emptying GLACIAR® Tableau de distribution électrique · Vidange automatique GLACIAR®

BOMBA
PUMP · POMPE

DESCRIPCIÓN DESCRIPTION		PARA EQUIPO CORRESPONDING TO / POUR ÉQUIPEMENT
	GR/B-S3	GLACIAR / HUMER
	GR/B-M3120	HUMER COMPAK / GLACIAR GVAK-411
	GR/B-M3200	GLACIAR GHAPK-316
	GR/B-M6120	GLACIAR GVAK-412

© Copyright Gestiones, Estudios y Realizaciones S.A. 2014

DESINFECTANTE IÓNICO BIO-GER
IONIC DESINFECTANT · DÉSINFECTANT IONIQUE

TRATAMIENTO DE LA AGUA PARA UTILIZACIÓN EN EQUIPOS DE REFRIGERACIÓN SISTEMA EVAPORATIVO GLACIAR: G/DES/CB

Propiedades
- Antiincrustante (evita las incrustaciones calcáreas).
- Biocida (previene la formación de algas y babilla).
- Anticorrosivo (elimina y previene la formación de oxidos).
- No tóxico
- No agresivo
- Composición: borosilicato sódico de plata

Características
El SODIO que incorpora como compuesto, favorece un intercambio iónico que desplaza las formulas de precipitación del carbonato cálcico a formulas NO INCRUSTANTES (hidróxido cálcico y carbonato sódico). De la misma forma actúa contra las incrustaciones de sílice y magnesio.
Estabiliza el PH del agua manteniendolo en un PH 8 (ligeramente básico) que elimina y previene la formación de oxidaciones, por la propia acción del agua.
La PLATA actúa, por sus propiedades, como agente algicida y bactericida eliminando todo tipo de algas, babas y bacterias (entre ellas la de la legionella)

Presentación
Producto sólido no volátil y concentrado. Se presenta triturado y con envolvente de papel poroso en dosis de 100 gr. de peso.

Aplicación
Se aplica depositándolo manualmente en la bandeja del agua y cercano a la aspiración de la bomba del agua o a la entrada del agua de aportación al equipo.

Dosificación
Entre el 0,1 al 2,5% de la capacidad de agua de la bandeja, según la calidad de la misma.

Periodicidad
Se efectuará una única aplicación cada seis meses. Por ello en los aparatos cuyo funcionamiento se limite a los meses de verano se efectuará una sola vez al año.

Coste anual de mantenimiento
Tomando como base el modelo de acondicionador GLACIAR más utilizado modelo GV-819/25, sería necesaria la aportación de tres bolsas de 100 gr. de producto G/DES/CB.

El producto G/DES/CB es un concentrado de tres productos en uno.
No agresivo por exceso de dosificación o en su manipulación.
No produce espumas, no es volátil ni inflamable.
No precisa de instalación auxiliar de dosificación, una actuación directa cada 6 meses es suficiente.

TREATMENT OF THE WATER USED IN THE GLACIAR EVAPORATIVE SYSTEM COOLING EQUIPMENT : G/DES/CB

Properties
- Anti-scale (it prevents scale from forming).
- Biocide (it prevents the formation of algae and slime).
- Anti-corrosive (it eliminates and prevents the formation of rust).
- Non-toxic
- Non aggressive
- Composition: silver sodium borosilicate

Characteristics
The SODIUM included as a component, favours an ionic exchange that moves the calcium carbonate precipitation formulas to NON-SCALE-FORMING formulas (calcium hydroxide and sodium carbonate). It also acts against incrustations of silica and magnesium.
It stabilises the PH of the water keeping it at PH 8 (slightly basic), which eliminates and prevents the formation of oxidation, due to the action of the water itself.
The SILVER acts, due to its properties, as an algaecide and bactericide agent, eliminating all kinds of algae, slime and bacteria (legionella among others)

Presentation
Solid non-volatile and concentrated product. It is presented crushed and with porous paper wrapping in 100 gr. doses.

Aplication
It is applied manually by depositing it in the water tray and near to the suction of the water pump or to the water intake into the equipment.

Dose
Between 0.1 and 2.5% water capacity of the tray, depending on its quality.

Periodicity
One single application will be made every six months. Therefore in appliances that only work in the summer months, it will be made once a year.

Annual maintenance cost
Taking the most commonly used GLACIAR air-conditioning model, GV-819/25, as a base, three 100 gr bags of product G/DES/CB would be necessary.

The product, G/DES/CB is a concentrate of three products in one.
Not aggressive if the dose is surpassed or in handling.
It does not produce foams; it is not volatile or inflammable.
It does not require auxiliary dose installation; direct action every 6 months is sufficient.

TRAÎTEMENT DE L'EAU POUR UTILISER AUX APPAREILS DE RAFRAÎCHISSEURS ÉVAPORATIFS GLACIAR: G/DES/CB

Propriétés
- Anti-incrustrant (évite le phénomène d'incrustations calcaires)
- Biocide (prévient la formation d'algues et de chancissures ou viscosités)
- Anticorrosif (élimine et prévient la formation de la rouille et de toute oxydation).
- Non toxique
- Non agressif
- Composition: borosilicate sodique d'argent

Caractéristiques
Le SODIUM qu'il contient et compte parmi ses composants, favorise la réalisation d'un échange ionique qui permet la transformation des formules de précipitation du carbonate calcique en des formules NON INCRUSTANTES (hydroxyde calcique et carbonate sodique). Agit aussi contre les incrustations de silice et de magnésium.
Stabilise et maintient le PH de l'eau à un niveau de PH 8 (légèrement basique) ce qui permet l'élimination et la prévention de la formation de rouille ou de toute oxydation, par la seule action de l'eau.
L'ARGENT agit, de part ses propriétés, comme agent algicide et bactéricide en éliminant tout type d'algues, chancissures ou viscosités et bactéries (entre autres celle responsable de la légionellose).

Présentation
Produit solide non volatile et concentré. Il se présente sous forme de fins copeaux et est enveloppé dans un papier poreux en dose de 100 gr chacune.

Application
Il s'applique manuellement en l'introduisant dans le bac à eau à proximité de la zone d'aspiration de la pompe à eau ou au niveau de l'arrivée d'eau alimentant l'appareil.

Dosage
Entre 0,1 et 2,5% du volume d'eau contenu dans le bac, en fonction de la qualité (et dureté) de cette dernière.

Périodicité
Une seule application tous les six mois. Raison pour laquelle sur les appareils ne fonctionnant que durant les mois d'été, l'application ne sera réalisée qu'une seule fois par an.

Coût annuel de l'entretien
En se basant sur le modèle conditionneur d'air GLACIAR dans sa version GV-819/25 la plus répandue et la plus utilisée, trois sachets de 100g de produit G/DES/CB sont nécessaires .

Le produit G/DES/CB est un concentré de trois produits en un.
Non agressif en cas de surdosage ou lors de sa manipulation.
Ne produit pas de mousses, n'est ni volatile ni inflammable.
L'installation d'un doseur auxiliaire n'est en aucun cas nécessaire, une application manuelle réalisée tous les 6 mois est suffisante.

© Copyright Gestiones, Estudios y Realizaciones S.A. 2014

VENTILADOR MOTOR POR POLEA
PULLEY MOTOR FAN · VENTILATEUR MOTEUR PAR POULIE

		DESCRIPCIÓN DESCRIPTION	MODELO MODEL · MODÈLE
	SERIE S. VENTILADOR DOBLE OÍDO SIMPLEX S SERIES. DOUBLE INLET SIMPLEX FAN SÉRIE S. VENTILATEUR DOUBLE SIMPLE OUÏE	Aspiración doble oído. Transmisión por poleas. Double-inlet suction. Pulley transmission. Aspiration à double écoute. Transmission par poulies.	VG-97S VG-9S VG-108S VG-10S VG-129S VG-12S VG-15S VG-18S
	SERIE R. VENTILADOR DOBLE OÍDO CUBIK R SERIES. DOUBLE INLET CUBIK FAN SÉRIE R. VENTILATEUR DOUBLE OUÏE CUBIK	Aspiración doble oído. Transmisión por poleas. Bastidor de refuerzo. Double-inlet suction. Pulley transmission. Reinforcement frame. Aspiration à double écoute. Transmission par poulies. Batteur de renfort.	VG-7R VG-9R VG-10 RVG-12 RVG-15 RVG-18 RVG-20 RVG-22 RVG-25 RVG-30R
	SERIE S/O. VENTILADOR DOBLE OÍDO SIMPLEX S/O SERIES. DOUBLE INLET SIMPLEX FAN SÉRIE S/O. VENTILATEUR DOUBLE SIMPLE OUÏE	Aspiración doble oído. Transmisión por poleas. Bastidor de refuerzo. Double-inlet suction. Pulley transmission. Reinforcement frame. Aspiration à double écoute. Transmission par poulies. Batteur de renfort.	VG-9S/O VG-10S/O VG-12S/O VG-15S/O VG-18S/O VG-20S/O VG-22S/O VG-25S/O VG-30S/O

OPCIONALES · OPTIONS · EN OPTION

Incremento ventiladores para atmosferas explosivas
Increase on fans for explosive atmospheres / Supplément sur ventilateurs pour atmosphères explosives

(*)Oído de cobre / Copper inlet / Écoute en cuivre.

(**) La pintura incluye el conjunto total del ventilador / The paint includes the entire fan assembly / Le ventilateur est livré entierement peint.

(*) ANTIDEFLAGRANTE FLAMEPROOF / ANTIDÉFLAGRANTS	(**) PINTURA EPOXY-POLIESTER (RODETE Y ENVOLVENTE) EPOXY-POLYESTER PAINT / REVÊTEMENT EPOXY-POLYESTER
VG-7N/EX	VG-7N/PT
VG-9N/EX	VG-9N/PT
VG-10N/EX	VG-10N/PT
VG-12N/EX	VG-12N/PT
VG-15N/EX	VG-15N/PT
VG-18N/EX	VG-18N/PT
VG-20N/EX	VG-20N/PT
VG-22N/EX	VG-22N/PT
VG-25N/EX	VG-25N/PT
VG-30N/EX	VG-30N/PT

© Copyright Gestiones, Estudios y Realizaciones S.A. 2014

VENTILADOR MOTOR INCORPORADO
BUILT-IN MOTOR FAN · VENTILATEUR MOTEUR INCORPORÉ

DESCRIPCIÓN DESCRIPTION	MODELO MODEL · MODÈLE	CAUDAL DE AIRE AIR FLOW VOLUME DÉBIT D'AIR m³/h	MOTOR MOTOR MOTEUR CV	TENSION VOLTAGE TENSION V	POLOS POLES PÔLES
Aspiración doble oído. Motor directo. Patas con soportes antivibratorios. Double-inlet suction. Direct motor. Legs with anti-vibration supports. Aspiration à double écoute. Moteur direct. Pattes avec supports antivibratoires.	VG-7-IC/MA	1.350	0,07	II-220	6
		1.500	0,13	II-220	4
	VG-9-IC/MA	2.600	0,13	II-220	6
		2.700	0,25	II-220	6
		2.800	0,37	II-220	4
	VG-10-IC/MA	3.800	0,25	II-220	6
		3.850	0,37	II-220	6
		3.800	0,55	II-220	4
	VG-12-IC/MA	5.500	0.55	II-220	6
		5.600	0,75	II-220	6
		7.800	1,1	II-220/380	6
	VG-15-IC/MA	10.200	1,5	II-220/380	6

© Copyright Gestiones, Estudios y Realizaciones S.A. 2014

CONJUNTO REDUCTOR GTV 4 V
DIVIDER JOINT GTV 4 V · ENSEMBLE REDUCTEUR GTV 4 V

PLACA ELECTRÓNICA CONTROL GRE/AD/AC
ELECTRONIC CONTROL PAD GRE/AD/AC · PLAQUE ÉLECTRONIQUE CONTROL GRE/AD/AC

PLACA ELECTRÓNICA CONTROL GTV4
ELECTRONIC CONTROL PAD GTV4 · PLAQUE ÉLECTRONIQUE CONTRÔLE GTV4

PLACA ELECTRÓNICA CONTROL GTVE
ELECTRONIC CONTROL PAD GTVE · PLAQUE ÉLECTRONIQUE CONTRÔLE GTVE

PLACA ELECTRÓNICA GMD-4V
ELECTRONIC PAD GMD-4V · PLAQUE ÉLECTRONIQUE GMD-4V

PLACA ELECTRÓNICA GR10 AM/MM
ELECTRONIC PAD GR10 AM/MM · PLAQUE ÉLECTRONIQUE GR10 AM/MM

PLACA ELECTRÓNICA MANDO GRE/AC
ELECTRONIC PAD GRE/AC REMOTE CONTROL · PLAQUE ÉLECTRONIQUE GRE/AC TÉLÉCOMMANDE

PLACA ELECTRÓNICA MANDO GRE/AD
ELECTRONIC PAD GRE/AD REMOTE CONTROL · PLAQUE ÉLECTRONIQUE GRE/AD TÉLÉCOMMANDE

PLACA ELECTRÓNICA MANDO GTV
ELECTRONIC PAD GTV REMOTE CONTROL · PLAQUE ÉLECTRONIQUE GTV TÉLÉCOMMANDE

REDUCTOR TUBULAR 12 V REF. 1290 GTV
TUBULAR REDUCER 12 V REF. 1290 GTV · REDUCTEUR TUBULAIRE 12 V REF. 1290 GTV

R-T BATERÍA 12V/7AH
R-T BATTERY 12V/7AH · R-T BATTERIE 12V/7AH · R-T BATTERIE 12V/7AH

R-T CASQUILLO COJINETE EJE 025M/M GTV2
R-T AXLE BEARING SHELL 025M/M GTV2 · DOUILLE COUSSINET AXE 025 M/M GTV 2

R-T CASQUILLO COJINETE MOTOR
R-T MOTOR BEARING SHELL · DOUILLE COUSSINET MOTEUR

R-T CIRCUITO C.P.U. GTV 2R 220 GTV2-R
R-T C.P.U. CIRCUIT GTV2 220 GTV2-R · R-T C.P.U. CIRCUIT GTV2 220 GTV2-R ·

R-T CIRCUITO MANDO GTV2 CON TERM. Y BAND
R-T REMOTE CONTROL CIRCUIT WITH THERMOSTAT AND BAND · R-T CIRCUIT TÉLÉCOMMANDE AVEC TERM. ET BAND

R-T CIRCUITO MANDO MANUAL GTV2
R-T MANUAL REMOTE CONTROL CIRCUIT GTV2 · R-T CIRCUIT COMMANDE MANUEL GTV2

R-T MICROINTERRUPTOR CONTAJE GTV2
R-T COUNT MICROSWITCH GTV2· R-T MICROINTERRUPTEUR COMPTAGE GTV2

R-T PIÑÓN ACERO 45 DIENTES GTV2
R-T STEEL PINION 45 TEETH GTV2 · R-T PIGNON ACIER 45 DENTS GTV2

R-T PIÑÓN ACERO 60 DIENTES GTV2
R-T STEEL PINION 60 TEETH GTV2 · R-T PIGNON ACIER 60 DENTS GTV2

R-T PIÑÓN ACERO 110 DIENTES GTV4
R-T STEEL PINION 110 TEETH GTV4 · R-T PIGNON ACIER 110 DENTS GTV4

R-T PIÑÓN ACERO 120 DIENTES GTV4
R-T STEEL PINION 120 TEETH GTV4 · R-T PIGNON ACIER 120 DENTS GTV4

R-T MICROINTERRUPTOR GTV4
R-T MICROSWITCH GTV4 · R-T MICROINTERRUPTEUR GTV-4

SONDA (RESOLUCIÓN 0,5) AZUL
GAUGE (0,5 RESOLUTION) BLUE · SONDE (RÉSOLUTION 0,5) BLEU

SONDA (RESOLUCIÓN 0,1) NEGRA
GAUGE (1 RESOLUTION) BLACK · SONDE (RÉSOLUTION 0,1) NOIR

SONDA TEMPERATURA PT-100 ROJO
TEMPERATURE GAUGE PT-100 RED · SONDE TÉMPERATURE PT-100 ROUGE

SONDA HUMEDAD GMD 4V
HUMIDITY GAUGE GMD 4V · SONDE HUMIDIFICATION GMD 4 V

TERMOSTATO DE PANEL DIGITAL
THERMOSTAT AVEC DIGITAL PAD · THÉRMOSTAT AVEC PANNEAU DIGITAL

CAJA ELECTRÓNICA GTV4-1S
ELECTRONIC BOX GTV 4-1S · CAISSE ÉLECTRONIQUE GTV4-1S

CAJA ELECTRÓNICA GTV4-2S
ELECTRONIC BOX GTV 4-2S · CAISSE ÉLECTRONIQUE GTV4-2S

PLACA POTENCIA GVAK 411/412
POWER BOARD GVAK 411/412 · PLAQUE PUISSANCE GVAK411/412

© Copyright Gestiones, Estudios y Realizaciones S.A. 2014

CONDICIONES DE VENTA

Todas las relaciones comerciales entre GER, S.A. y su cliente se regirán por las siguientes condiciones generales de venta que se entenderán como aceptadas por el comprador por el solo hecho de cursar un pedido.

I. CATÁLOGOS, OFERTAS Y PEDIDOS

• La información que a título orientativo les facilitamos bajo estos conceptos, tanto en precios, modelos, dimensiones, características y especificaciones, puede ser modificada sin previo aviso.

• Las ofertas están siempre y a todos los efectos, supeditadas a nuestra posterior aceptación, por escrito, del correspondiente pedido.

• Cualquier condición consignada por el comprador en el pedido, que no se ajuste a las condiciones generales de venta, se considerará nula, salvo nuestra aceptación que deberá constar expresamente en la aceptación escrita del pedido.

II. ANULACIÓN DE PEDIDOS

Los pedidos aceptados no podrán ser anulados en los casos siguientes:

• Cuando han transcurrido 6 días desde la fecha de recepción por el comprador de nuestra aceptación.

• Cuando se ha efectuado la expedición del pedido.

• Cuando tratándose de materiales de fabricación especial ésta se hubiere comenzado o el material no sea de fabricación propia.

• Nos reservamos el derecho de anular los pedidos pendientes de entrega cuando el comprador nos hubiere incumplido total o parcialmente anteriores contratos

III. PRECIOS

• Nuestros precios de venta podrán ser modificados por simple aviso al comprador. Los nuevos precios serán aplicados a todos los pedidos pendientes de entrega en la fecha del cambio.

• Si el comprador no aceptase el nuevo precio, podrá anular el pedido notificándolo por escrito dentro de los 6 días siguientes a la fecha de aviso.

• Pasando este plazo se entenderá que acepta plenamente las nuevas condiciones.

IV. PLAZOS DE ENTREGA

• Los plazos de entrega, que constarán en nuestra aceptación de pedido, serán meramente orientativos.

• Los retrasos en la entrega originados por causas de fuerza mayor, o que no nos sean directamente imputables, no serán causa justificada para la anulación por el comprador, del pedido involuntariamente demorado.

V. FORMA DE ENTREGA

• Las mercancías se entienden entregadas en nuestros almacenes o depósitos de distribución, cesando nuestra responsabilidad sobre ellas desde el momento en que las ponemos en situación del porteador.

• Salvo pacto contrario, o que señale en las condiciones especiales de cada producto, no asumimos los riesgos del transporte, que serán totalmente a cargo del comprador, incluso cuando los daños y menoscabos producidos durante el transporte sean debidos a caso fortuito o fuerza mayor.

• El hecho de que contratemos el transporte de las mercancías, y que en algunos casos bonifiquemos su importe, no supondrá la derogación de la cláusula anterior, ni la aceptación por nuestra parte de los riesgos del mismo

• Los pedidos que nos cursen, de una cantidad determinada de mercancías, podrán cumplimentarse en entregas parciales.

• Salvo instrucciones concretas del comprador, los envíos de mercancías se efectuarán por el medio y tarifa más económica.

VI. EMBALAJES

• Nuestras mercancías se expedirán embaladas en la forma usual o que se indique previamente en el correspondiente catálogo. En lo razonadamente posible atenderemos las instrucciones del comprador sobre otras clases o formas de embalaje, que se efectuarán al precio de coste.

• Salvo aviso contrario, o que se señale en las condiciones particulares de cada producto, el coste de los embalajes, no figura incluido en el precio de las mercancías. Este concepto irá separadamente en nuestras facturas.

• No se admite la devolución de nuestros embalajes, por ser del tipo no recuperable.

VII. CONDICIONES DE PAGO

• El pago del precio de nuestras mercancías debe hacerse al contado en nuestras oficinas de Zaragoza, salvo que se conceda crédito al comprador, en cuyo caso hará efectivo en el plazo o plazos estipulados expresamente.

• Para facilitar la efectividad del pago se podrán girar efectos a cargo del comprador, sin que ello signifique una modificación ni de la fecha ni del lugar del pago determinado anteriormente.

• Si antes de la cumplimentación de la totalidad o parte de un pedido se produjesen o conociesen hechos o circunstancias que originen un fundado temor de que el comprador incumplirá su obligación de pago del precio, se podrá suspender la entrega de las mercancías si el comprador no anticipa su pago o afianza pagarlo en el plazo convenido.

VIII. GARANTÍA

• Nuestros productos, siempre y cuando sean utilizados en condiciones normales o instalados de acuerdo con las normas en vigor, están garantizados contra todo defecto de fabricación por el plazo de un (1) año.

• Para el disfrute de esta garantía será necesario en cada caso, la aceptación del defecto por nuestro Departamento Técnico, debiendo ser enviados los productos defectuosos al almacén de origen que previamente se indicará.

• Nuestra garantía cubre únicamente la reposición del material sin cargo alguno para el comprador y sin que en ningún caso seamos responsables de los daños y perjuicios que por su defecto haya podido producirse, directa o indirectamente.

• Sólo ampara los productos y piezas o elementos de nuestro catálogo. Para los demás adquiridos, subsiste la garantía que nuestro proveedor nos da y que revertimos a nuestro cliente, y en las condiciones en que cada proveedor tenga establecidas.

• Sólo amparan defectos de fabricación. Nunca defectos de funcionamiento originados por deficiencias en los suministros de agua, electricidad o de instalación independientes de los primeros, ni imperfecciones provocadas por condiciones climatológicas adversas (tormenta, rayos, viento...).

IX. RECLAMACIONES

Además de la garantía, que cubren nuestros productos, atenderemos las reclamaciones justificadas por error o defecto en la cantidad de los mismos, y cualquier incidencia en relación al suministro, embalaje, transporte. Si nos es advertida dentro de los 6 días siguientes a la recepción de la mercancía, ya que si no consideramos el material conforme, no se admitirá reclamación alguna posterior.

X. DEVOLUCIONES

• No se aceptarán, salvo que GER, S.A. lo autorice expresamente.

• Si la causa de la devolución es ajena a GER, S.A el material deberá ser enviado franco de portes y gastos donde GER, S.A. indicara.

• Se abonarán al cliente como máximo el 90% de su valor, para material en perfectas condiciones y con desvaloralización superior a juzgar por nuestra sección correspondiente en los demás casos.

• De su importe se deducirá siempre un 10% en concepto de gastos de recepción, prueba e inspección salvo que se especifique otros porcentajes en las condiciones especiales en venta de cada producto.

XI. PROPIEDAD DE LA MERCANCÍA

• Continuará siendo propiedad de GER toda la mercancía que no esté totalmente pagada.

• Se enviarán a nuestros almacenes portes pagados.

XII. IMPUESTOS

• Todos los impuestos actualmente en vigor y en los que en el futuro pudieran gravar la producción o venta de dichos artículos, salvo que su repercusión no esté expresamente prohibida y que tengan por causa el hecho de la venta, serán a cargo del cliente.

XIII. JURISDICCIÓN

• Comprador y vendedor renunciarán a todo otro fuero y jurisdicción y se someten incondicionalmente a los Tribunales de Zaragoza.

© Copyright Gestiones, Estudios y Realizaciones S.A. 2014

SALES TERMS

All the commercial relations between GER, S.A. and its customers will be governed by the following general sales conditions, which will be understood as accepted by the purchaser just by passing an order.

I. CATALOGUES, OFFERS AND ORDERS

•The information, which we give you under these concepts, for reference purposes, both with respect to prices, models, dimensions, characteristics and specifications, can be modified without prior notification.

•The offers are always, and for all intents and purposes, subject to our later acceptance in writing of the relative order.

•Any condition recorded by the purchaser on the order that does not adapt to the general sales conditions will be considered as null, unless we accept it, which must be expressly recorded on the written acceptance of the order.

II. ORDER CANCELLATION

Accepted orders may not be cancelled in the following cases:

•When 6 days have elapsed following the date of receipt by the purchaser of our acceptance.

•When the order has been shipped.

•When, if the materials are for special manufacture, the production has begun or the materials are not manufactured by us.

•We reserve the right to cancel orders pending delivery when the purchaser has failed to comply totally or partially with previous contracts.

III. PRICES

•Our sales prices may be modified just by notifying the purchaser. The new prices will be applied to all the orders pending delivery on the date when the change is made.

•If the purchaser does not accept the new price, he may cancel the order notifying this in writing within 6 days following the date of notification.

•After this time it will be understood that the buyer fully accepts the new conditions.

IV. DELIVERY TIMES

•The delivery times that will be given in our order acceptance will be merely for reference.

•Delays in deliveries caused by acts of God or which are not directly imputable to us will not be a justified reason for the purchaser to cancel the order, which has been involuntarily delayed.

V. DELIVERY METHOD

•Our goods will be delivered EXWORK (Incoterms 2010) if no other expressly indicated and accepted by GER, S.A..

•The fact that we contract the transport of the goods, and that in some cases we pay for the cost will not mean the repeal of the previous clause, nor the acceptance by us of its risks.

•Orders sent to us for a certain quantity of goods may be completed in partial deliveries.

•Unless there are specific instructions from the purchaser, the goods will be shipped by the most economical means and price.

VI. PACKAGING

•Our goods will be shipped in normal packaging or the packaging indicated previously in the relative catalogue. Whenever reasonably possible we will attend to the purchaser's instructions about other classes or forms of packaging, which will be applied to the cost price.

•Unless otherwise notified, or indicated in the individual conditions for each product, the cost of the packaging is not included in the price of the goods. This concept will be indicated separately in our invoices.

•The return of our packaging is not admitted, as it is non-recoverable.

VII. PAYMENT CONDITIONS

•The payment of the price of our goods must be made cash in our offices of Zaragoza, unless a credit line is granted to the purchaser, in which case it will be made within the time or times expressly stipulated.

•To make it easy to make the payment bills may be drawn on the purchaser's account, without this involving a modification of the date or place of payment specified above.

•If before completing the entire or part of an order, events or circumstances should occur or be made known which give rise to a founded fear that the purchaser will fail to comply with his obligation to pay the price, the delivery of the goods may be suspended if the purchaser does not forward the payment or guarantees to pay it within the time agreed.

VIII. GUARANTEE

•Our products, whenever used in normal conditions or installed according to the regulations in force, are guaranteed against any manufacturing defect for a period of one (1) year.

•To be able to enjoy this guarantee, the acceptance of the defect by our Technical Department will be necessary, in each case, having to send the faulty products to the warehouse of origin that will be previously indicated.

•Our guarantee only covers the replacement of the material without any charge for the purchaser and under no circumstances will we be responsible for any damage that might have occurred either directly or indirectly due to the defect.

•It only covers the products and parts or elements of our catalogue. For other products acquired the guarantee that our supplier gives us, and which we revert to our customer, subsists, and under the conditions that each supplier establishes.

•It only covers manufacturing defects. Never operating defects caused by deficiencies in the supplies of water, electricity or installation independent from the former, or flaws caused by adverse weather conditions (storm, lightning, wind ...).

IX. CLAIMS

•Apart from the guarantee, which covers our products, we will attend to justified claims due to errors or defects in the quantity of the products, and any incident related to the supply, packaging, transport. If we are informed of this within 6 days following the receipt of goods, as if not we will consider the material to be conforming, no later claim will be admitted.

X. RETURNS

•These will not be accepted, unless GER, S.A. expressly authorise them.

•If the cause of the return does not correspond to GER, S.A, the material must be sent to GER, S.A. facilities with costs and shipping fees paid.

•The customer will be paid 90% of the value, at the most, for material in perfect conditions and with a greater devaluation to be judged by our relative section in other cases.

•10% will be deducted from the amount for receiving, testing and inspecting expenses unless other percentages are specified in the special sale conditions for each product.

XI. PROPERTY OF THE GOODS

•All the goods that have not been totally paid will continue being the property of GER, S.A..

•They will be sent carriage free to the warehouse that will previously be indicated.

XII. TAXES

•All the taxes that are currently in force and may be imposed in the future on the production and sale of these items, unless their repercussion is not expressly forbidden and which arise from the sale, will be on the customer's account.

XIII. JURISDICTION

•Purchaser and seller will renounce any other jurisdiction and will submit themselves unconditionally to the Courts of Zaragoza.

© Copyright Gestiones, Estudios y Realizaciones S.A. 2014

CONDITIONS DE VENTE

Toutes les relations commerciales entre GER, S.A. et sa clientèle seront régies par les conditions générales de vente suivantes, lesquelles seront considérées comme acceptées par l'acheteur pour toute commande passée par ce dernier et enregistrée par GER, S.A.

I. CATALOGUES, OFFRES ET COMMANDES

• Toute information regroupée sous l'un de ces trois concepts n'est donnée qu'à titre indicatif, relativement aux prix, modèles, dimensions, caractéristiques et spécifications, et peut être modifiée sans avis préalable.

• Les offres sont dans tous les cas et à tout effet, soumises à notre ultérieure acceptation, par écrit relativement à la commande correspondante.

• Toute condition consignée sur la commande par l'acheteur et n'étant pas couverte par les conditions générales de vente, sera considérée comme nulle, sauf autorisation de notre part, laquelle devra être expressément jointe à l'acceptation écrite de la commande.

II. ANNULATION DE COMMANDES

Les commandes qui auront été acceptées ne pourront être annulées dans les cas suivants:

• Après 6 jours à compter de la réception par l'acheteur de notre accord.

• Lorsque la commande a déjà été envoyée.

• Lorsque s'agissant de la fabrication de matériaux spéciaux le processus de fabrication serait déjà en marche ou s'il s'agit d'un matériau que nous ne fabriquons pas nous même.

• Nous nous réservons le droit d'annuler toute commande non livrée lorsque l'acheteur serait partiellement ou complètement responsable du non-respect de contrats antérieurs.

III. PRIX

• Nos prix de vente peuvent être modifiés mais l'acheteur en sera en tous les cas préalablement prévenu. Les nouveaux prix seront appliqués à toutes les commandes non encore livrées à la date du changement de tarification.

• Si l'acheteur n'est pas d'accord avec le nouveau prix, il peut annuler sa commande en notifiant par écrit son refus dans les 6 jours suivants la date d'envoi de l'avis de modification des prix.

• Une fois ce délai passé nous considérerons que les nouvelles conditions ont été pleinement acceptées.

IV. DÉLAIS DE LIVRAISON

• Les délais de livraison apparaissant sur notre acceptation de commande ne sont fournis qu'à titre indicatif.

• Tout retard dans le délai de livraison pour des raisons de force majeure, ou dont nous ne sommes pas directement responsables, ne pourra en aucun cas donner lieu, de la part de l'acheteur, à l'annulation de la commande dont la livraison est involontairement retardée.

V. FORME DE LIVRAISON

• Aux conditions générales, les marchandises seront livré EXWORK (Incoterms 2010), sauf indication contraires aceptées expréssement.

• Le fait que nous choisissions et soyons responsables de l'engagement du transporteur des marchandises, et que dans certains cas nous le payions, ne suppose en aucun cas la dérogation à la clause antérieure, ni le fait que nous déclinions toute responsabilité quant aux risques éventuels présentés lors du transport.

• Les commandes traitées par nos services, relativement à une quantité déterminée de marchandises, pourront être livrées en plusieurs fois.

• Sauf instructions concrètes émanant de l'acheteur, les envoies de marchandises seront réalisés par le moyen de transport le moins cher et au tarif le plus économique.

VI. EMBALLAGES

• Nos marchandises sont expédiées emballées de manière habituelle ou comme indiqué dans notre catalogue. Nous tiendrons compte, dans la mesure du possible des instructions formulées par l'acheteur relativement à d'autres types ou formes d'emballage, ceux-ci pourront être réalisés et seront facturés au prix de leur coût réel.

• Sauf avis contraire, ou conditions particulières (notifiées sur chacun de nos produits) signalées, le coût des emballages n'est pas compris dans le prix des marchandises.

• Le coût de l'emballage figure, à part sur nos factures.

• Nous ne récupérons pas les emballages, ces derniers n'étant pas réutilisables.

VII. CONDITIONS DE PAIEMENT

• Le paiement correspondant au prix de nos marchandises devra être réalisé au comptant dans nos bureaux de Saragosse, sauf si un crédit a été préalablement concédé à l'acheteur, dans ce cas précis ce dernier devra être réalisé dans le ou les délais antérieurement et expressément spécifiés.

• Pour faciliter le paiement celui-ci pourra être réalisé par mandat à charge de l'acheteur, sans que cela ne suppose une quelconque modification quant à la date ou au lieu de l'acquittement du paiement.

• Si avant paiement de la totalité ou d'une partie de la commande un quelconque incident se produisait et nous laissait légitimement penser ou craindre que l'acheteur puisse ne pas honorer le paiement de la marchandise commandée, nous nous réservons le droit de suspendre la livraison de la dite commande si l'acheteur n'anticipe pas ou ne nous garantie pas le paiement dans le ou les délais antérieurement établis.

VIII. GARANTIE

• Nos produits, à condition d'être utilisés correctement et installés en accord avec les normes en vigueur, sont garantis un an contre tout défaut de fabrication.

• Afin de pouvoir profiter de cette garantie il est nécessaire, dans tous les cas de figure, que tout défaut soit constaté et reconnu par notre Département Technique, les produits défectueux devant être envoyés au dépôt dont l'adresse sera préalablement notifiée.

• Notre garantie couvre uniquement le remplacement gratuit pour l'acheteur du matériel défectueux sans, en aucun cas, être tenus pour responsables des dommages ou préjudices directement ou indirectement causés par le matériel défectueux.

• Elle ne couvre que les produits, pièces ou éléments présentés dans notre catalogue. Pour tout autre matériel acheté la garantie appliquée est celle que nous propose le fournisseur, garantie que nous répercutons à nos clients, aux conditions spécifiées par le même fournisseur.

• Elle ne couvre que les défauts de fabrication. En aucun cas elle ne couvrira les défauts de fonctionnement dus à une déficience de l'alimentation d'eau, électrique ou de toute autre installation indépendante, tout comme elle ne couvrira pas les incidents provoqués par des phénomènes d'origine climatique (Orage, éclairs, vent...).

IX. RÉCLAMATIONS

• En plus de la garantie, couvrant nos produits, nous recevrons toute réclamation justifiée quant à d'éventuelles erreurs dans les quantités des produits envoyés, ainsi que toute incidence quant à la livraison, l'emballage ou le transport. Si aucune réclamation n'est enregistrée dans les 6 jours après réception par le client de la marchandise, nous considérerons que cette dernière est conforme à la commande et n'est cause d'aucun problème. Nous ne tiendrons pas compte de toute réclamation postérieure à ce délai de 6 jours.

X. DÉVOLUTION

• Ils seront refusés sauf autorisation expresse de GER, S.A..

• Si la cause du renvoi est étrangère à GER, S.A. la marchandise devra nous parvenir frais de ports et coûts divers à la charge du client.

• 90% de la valeur de la marchandise seront versé au client, pour tout matériel renvoyé en parfaite condition de marche, un pourcentage inférieur de la valeur de la marchandise, calculé et déterminé par notre Département correspondant, sera versé à l'acheteur pour les autres cas.

• Dans tous les cas, 10% de la valeur de la marchandise seront déduis, sauf autres pourcentages appliqués et spécifiés dans les conditions particulières correspondantes à chacun de nos produits, en concept de frais de réception, test et vérification.

XI. PROPRIÉTÉ DE LA MARCHANDISE

• Toute marchandise non totalement payée reste propriété de GER, S.A.

• Les frais de ports devront être envoyés au dépôt préalablement indiqué.

XII. IMPÔTS

• Tout impôt actuellement en vigueur ou applicable dans le futur relativement à la production ou la vente des dits articles, sauf bien sûr si sa répercussion en est expressément interdite ou ait pour cause l'action de la vente (et non celle de l'achat), sera à payer par l'acheteur.

XIII. JURIDICTION

• Acheteur et vendeur renoncent à toute juridiction particulière et soumettent le règlement de tout litige aux Tribunaux de Saragosse.

© Copyright Gestiones, Estudios y Realizaciones S.A. 2014

TABLA DE CONVERSIÓN DE MEDIDAS
MEASUREMENT CONVERSION CHART · TABLE DE CONVERSION DE MESURES

LONGITUD · LENGTH · LONGUEUR		
1 centímetro / centimetre / centimètre	0,394	pulgada / inch / pouces
1 metro / metre / mètre	39,4	pie / foot / pied
1 metro / metre / mètre	3,28	pie / foot / pied
1 metro / metre / mètre	1,09	yarda / yard / yard
1 kilometro / kilometre / kilomètre	0,621	milla / mile / mille
1 pulgada / inch / pouces	2,54	centímetro / centimetre / centimètre
1 pie / foot / pied	30,5	metro / metre / mètre
1 pie / foot / pied	0,305	metro / metre / mètre
1 yarda / yard / yard	0.914	metro / metre / mètre
1 milla / mile / mille	1,609	kilometro / kilometre / kilomètre
PESO · WEIGHT · POIDS		
1 gramo / gram / gramme	0,035	onza / ounce / once
1 kilogramo / kilogram / kilogramme	2,2	libra / pound / livre
1 tonelada / metric ton / tonne métrique	2.200	libra / pound / livre
1 tonelada / metric ton / tonne métrique	0,984	tonelada / metric ton / tonne métrique
1 onza / ounce / once	28,3	gramo / gram / gramme
1 libra / pound / livre	454	kilogramo / kilogram / kilogramme
1 libra / pound / livre	0,0454	tonelada / metric ton / tonne métrique
1 tonelada / metric ton / tonne métrique	1,02	tonelada / metric ton / tonne métrique
CAPACITY · CAPACIDAD · CAPACITÉ		
1 milimetro / milimetre / milimètre	0,035	onza / ounce / once
1 litro / litre / litre	1,76	pinta / pint / pinte
1 litro / litre / litre	0,22	galón UK / UK gallon / galon UK
1 litro / litre / litre	0,26	galón USA / USA gallon / USA galon
1 onza / ounce / once	28,4	milimetro / milimetre / milimètre
1 pinta / pint / pinte	0,568	litro / litre / litre
1 galón UK / UK gallon / galon UK	4,55	litro / litre / litre
1 galón USA / USA gallon / USA galon	3,79	litro / litre / litre
SUPERFÍCIE · AREA · SURFACE		
1 cm^2 / $centimetre^2$ / $centimètre^2$	0,155	pie^2 / squared foot / pieds carré
1 $metro^2$ / $metre^2$ / $mètre^2$	10,76	$yarda^2$ / squared yard / yards carré
1 $metro^2$ / $metre^2$ / $mètre^2$	1,2	acre / acre / acre
1 $hectárea^2$ / $hectare^2$ / $hectare^2$	2,47	acre / acre / acre
1 $kilometro^2$ / $kilometre^2$ / $kilomètre^2$	247	$milla^2$ / squared mile / $mille^2$
1 $kilometro^2$ / $kilometre^2$ / $kilomètre^2$	0,386	cm^2 / $centimetre^2$ / $centimètre^2$
1 pie^2 / squared foot / pieds carré	929 cm^2 = 0,093	$metro^2$ / $metre^2$ / $mètre^2$
1 $yarda^2$ / squared yard / yards carré	0,836	$metro^2$ / $metre^2$ / $mètre^2$
1 acre / acre / acre	0,405	$hectárea^2$ / $hectare^2$ / $hectare^2$
1 acre / acre / acre	0,004	$kilometro^2$ / $kilometre^2$ / $kilomètre^2$
1 $milla^2$ / squared mile / $mille^2$	259 hectáreas = 259 km^2	$kilometro^2$ / $kilometre^2$ / $kilomètre^2$
VOLUMEN · VOLUME · VOLUME		
1 cm^3 / $centimetre^3$ / $centimètre^3$	0,061	$pulgada^3$ / cubic foot / $pied^3$
1 $metro^3$ / $metre^3$ / $mètre^3$	35,3	$pulgada^3$ / cubic foot / $pied^3$
1 $metro^3$ / $metre^3$ / $mètre^3$	1,31	$yarda^3$ / squared yard / $yard^3$
1 $pulgada^3$ / cubic foot / $pied^3$	16,4	cm^3 / $centimetre^3$ / $centimètre^3$
1 $pulgada^3$ / cubic foot / $pied^3$	0,028	$metro^3$ / $metre^3$ / $mètre^3$
1 $yarda^3$ / squared yard / $yard^3$	0,765	$metro^3$ / $metre^3$ / $mètre^3$

© Copyright Gestiones, Estudios y Realizaciones S.A. 2014